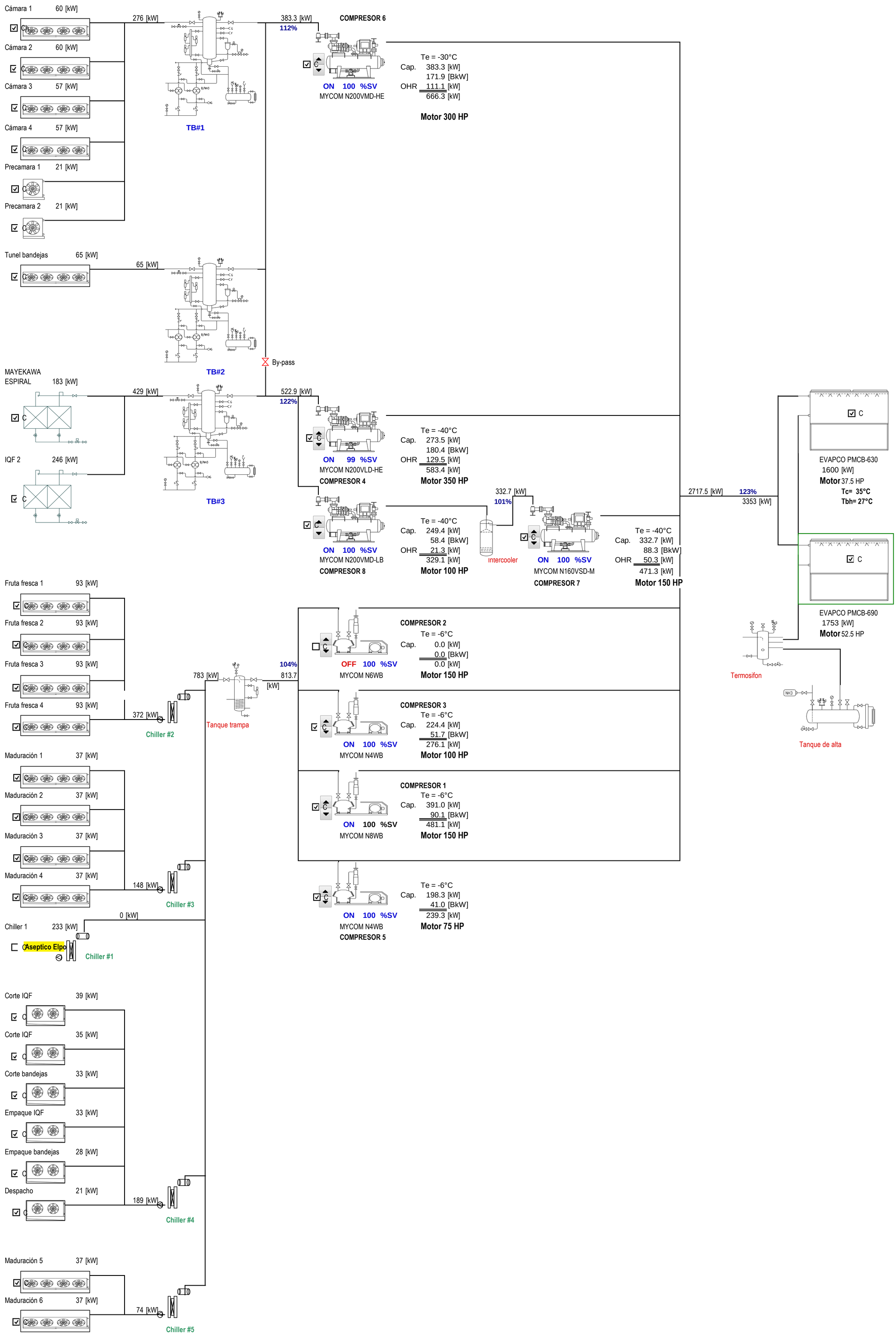PLANO 4 - BALANCE DE CARGAS FINAL