T
378.35
F475
V.1

ESCUELA SUPERIOR POLITECNICA DEL LITORAL

PROGRAMA DE TECNOLOGIA DE COMPUTACION

SISTEMA DE CONTROL DE CONVENIOS, CONTRATOS UNIVERSIDADES E INSTITUCIONES Y BECARIOS

MANUAL DEL SISTEMA

PROYECTO:

PREVIO A LA OBTENCION DEL TITULO
DE ANALISTA DE SISTEMAS

PRESENTADO POR

SILVIA FIGUEROA PEREZ
CECILIA BERRUZ GONZALES

DIRECTORA:

ANL. NAYETH SOLORZANO A.

GUAYAQUIL - ECUADOR
1992

AGRADECIMIENTO

Al concluir el presente trabajo queremos dejar constancia de nuestra eterna gratitud a las personas que colaboraron en el desarrollo del mismo, y de manera muy especial, a las siguientes personas:

A Nuestra Directora de Tesis, la Anl. Nayeth Solórzano por el aporte de conocimientos y técnicas que nos brindo en la Elaboración del Proyecto.

A Nuestros Maestros, por la diaria preparación que nos brindaron, y que nos ha permitido competir en el área de sistemas con efectividad.

A Nuestras compañeras de estudio, por la amistad que nos brindaron en todos los momentos, con quienes compartimos agradables y tristes momentos en nuestra carrera universitaria.

A la ESCUELA SUPERIOR POLITECNICA, por habernos abierto sus puertas y permitido formarnos profesionalmente en el primer centro de estudios del pais.

Muchas Gracias,

Cecilia y Silvia

ESCUELA SUPERIOR POLITECNICA DEL LITORAL
1958
GUAYAQUIL

BIBLIOTECA
DE ESCUELAS TECNOLOGICAS

D E D I C A T O R I A

A Dios por haberme ayudado a culminar la meta propuesta.

A mi madre cuyas palabras siempre estuvieron en mi pensamiento en los momentos más difíciles.

A mi padre por su apoyo en el transcurso de mis estudios, y

A mis amigas, las que siempre me acompañaron.

Cecilia Berruz

ESCUELA SUPERIOR POLITECNICA DEL LITORAL
1958
GUAYAQUIL
BIBLIOTECA
DE ESCUELAS TECNOLÓGICAS

D E D I C A T O R I A

A Dios por haber iluminado mi camino, y guiado mi sendero en todo momento.

A mis queridos padres, por todo el invalorable apoyo que siempre me brindaron, desde el inicio de mis estudios. Gracias por todo su Amor, Comprensión, y Esfuerzo;pues este título más que a mí les pertenece a ustedes.

Silvia Margarita

DECLARACION EXPRESA

La responsabilidad por los hechos y doctrina expuestas en este proyecto nos corresponden exclusivamente; y el Patrimonio Intelectual de la misma a la **ESCUELA SUPERIOR POLITECNICA DEL LITORAL.**

(Reglamento de exámenes y títulos profesionales de la E.S.P.O.L.).

_____ _____

Cecilia E. Berruz G. **Silvia M. Figueroa P.**

Anl. Nayeth Solórzano A.
Directora del Proyecto

TABLA DE CONTENIDO

PAGINA

INTRODUCCION 1

1. IDENTIFICACION DEL PROBLEMA Y SU RELACION CON LAS OPERACIONES ACTUALES.....2

2. SOLUCION PROPUESTA Y OBJETIVOS.....3

DIAGRAMAS DEL SISTEMA.

3. DIAGRAMA DE FLUJO DE DATOS.....4
   3.1. DESCRIPCION DEL DIAGRAMA DE FLUJO DE DATOS.....6
      3.1.1. Otorgamiento de Becas.....6
      3.1.2. Control de Contratos.....6
      3.1.3. Control Universidades e Instituciones.....7
      3.1.4. Control de Convenios.....7
      3.1.5. Proyectos de Convenios.....7

4. DIAGRAMA GENERAL DEL SISTEMA.....8
   4.1. DESCRIPCION DEL DIAGRAMA GENERAL.....9
      4.1.1. Entradas al Sistema.....9
      4.1.2. Archivos principales que se manipularán.....9
      4.1.3. Salidas del Sistema.....10

5. DIAGRAMA DE LA RELACION CON OTROS SISTEMAS.....11
   5.1. DESCRIPCION DEL DIAGRAMA DE RELACION CON OTROS SISTEMAS.....12

6. DIAGRAMA JERARQUICO DEL SISTEMA.....13
   6.1. DESCRIPCION DEL DIAGRAMA JERARQUICO DEL SISTEMAS.....14
      NIVEL O.....14
         1. Becarios.....14
         2. Contratos.....14
         3. Convenios.....14
         4. Universidades e Instituciones.....14
         5. Seguridad.....14
         6. Mantenimiento del Sistema.....15

         BECARIOS.....16
         NIVEL 1 : BECARIOS.....17
            1.1. BECADOS.....17
               1.1.1. Mantenimiento de Becados....17
               1.1.2. Consulta Genèrica.....17
               1.1.3. Reportes.....17

            1.2. RESULTADOS OBTENIDOS.....18
               1.2.1. Mantenimiento de Resultados obtenidos.....18
               1.2.2. Consulta Genèrica.....18
               1.2.3. Reportes.....18

1.3. POSIBLES BECARIOS.....19
1.3.1. Mantenimiento de Posibles Becarios.....19
1.3.2. Consulta Genèrica.....19
1.3.3. Reportes.....19

MANTENIMIENTO DE BECADOS.....20
NIVEL 1.1.1. : MANTENIMIENTO DE BECADOS.....21
1.1.1.1. Ingreso.....21
1.1.1.2. Modificaciòn.....21
1.1.1.3. Eliminaciòn.....21
1.1.1.4. Consulta.....21

NIVEL 1.1.2. : CONSULTAS.....21
1.1.2.1. Becarios Vigentes.....21
1.1.2.2. Becarios No Vigentes...22
1.1.2.3. Becarios por Unidad Acadèmica.....22
1.1.2.4. Becarios Asignados por Año.....22
1.1.2.5. Becas Obtenidas por Ofertas o Convenios....22

NIVEL 1.1.3. : REPORTES.....22
1.1.3.1. Becarios Vigentes.....22
1.1.3.2. Becarios No Cumplidos..22
1.1.3.3. Becarios Por Unidad Acadèmica.....23
1.1.3.4. Becas Asignadas Por Año.....23
1.1.3.5. Becas Concedidas Por Becarios.....23
1.1.3.6. Becas Sin registro de Contratos.....23
1.1.3.7. Becas Obtenidas Por Ofertas o Convenios....23
1.1.3.8. Reporte General de Becarios.....23

MANTENIMIENTO DE RESULTADOS OBTENIDOS.24
NIVEL 1.2.1. : MANTENIMIENTO DE RESULTADOS.....25
1.2.1.1. Ingreso.....25
1.2.1.2. Modificaciòn.....25
1.2.1.3. Eliminaciòn.....25
1.2.1.4. Consulta.....25

NIVEL 1.2.2. : CONSULTAS.....26
1.2.2.1. Becarios Con tìtulo Obtenido.....26
1.2.2.2. Becarios Con Becas Concluidas.....26

ESCUELA SUPERIOR POLITECNICA DEL LITORAL
BIBLIOTECA
DE ESCUELAS TECNOLOGICAS

1.2.2.3. Becarios con Becas Inconclusas Justificadas....26
1.2.2.4. Becarios con Becas Inconclusas por Abandono....26
1.2.2.5. Becarios con Becas Retenidas.....26
1.2.2.6. Consulta General de Becarios.....26

NIVEL 1.2.3. : REPORTES.....27
1.2.3.1. Becarios con Titulo Obtenido.....27
1.2.3.2. Becarios con Becas Concluidas.....27
1.2.3.3. Becarios con Becas Inconclusas Justificadas....27
1.2.3.4. Becarios con Becas Inconclusas Por Abandono....27
1.2.3.5. Becarios con Becas Retenidas.....27
1.2.3.6. Reporte General de Becarios.....27

MANTENIMIENTO DE POSIBLES BECARIOS....28
NIVEL 1.3.1. : MANTENIMIENTO DE POSIBLES BECARIOS.....29
1.3.1.1. Ingreso.....29
1.3.1.2. Modificaciòn.....29
1.3.1.3. Eliminaciòn.....29
1.3.1.4. Consulta.....29

NIVEL 1.3.2. : CONSULTAS.....30
1.3.2.1. Posibles Becarios que han obtenido Beca.....30
1.3.2.2. Posibles Becarios que no han obtenido Beca.....30
1.3.2.3. Posibles Becarios por Unidad Acadèmica.....30
1.3.2.4. Reporte General de Posibles Becarios.....30

NIVEL 1.3.3. : REPORTES.....31
1.3.3.1. Posibles Becarios que han obtenido Beca.....31
1.3.3.2. Posibles Becarios que no han obtenido Beca.....31
1.3.3.3. Posibles Becarios por Unidad Académica.....31
1.3.3.4. Reporte General de Posibles Becarios.....31

CONTRATOS.....32
NIVEL 2 : CONTRATOS.....33
2.1. CONTRATO DE BECA.....33
2.1.1. Mantenimiento de Contratos..33
2.1.2. Consulta Genèrica.....33
2.1.3. Reportes.....33

2.2. RESULTADOS DE CONTRATOS.....34
2.2.1. Mantenimiento de Resultados de Contratos.....34
2.2.2. Consulta Genèrica.....34
2.2.3. Reportes.....34

MANTENIMIENTO DE CONTRATOS DE BECAS...35
NIVEL 2.1.1. : MANTENIMIENTO DE CONTRATOS DE BECAS.....36
2.1.1.1. Ingreso.....36
2.1.1.2. Modificaciòn.....36
2.1.1.3. Eliminaciòn.....36
2.1.1.4. Consulta.....36

NIVEL 2.1.2. : CONSULTAS.....37
2.1.2.1. Contratos Vigentes.....37
2.1.2.2. Contratos Concluidos...37
2.1.2.3. Contratos por Unidad Acadèmica.....37
2.1.2.4. Contratos por Año.....37
2.1.2.5. Contratos Suscritos no Iniciados.....37

NIVEL 2.1.3. : REPORTES.....38
2.1.3.1. Contratos Vigentes.....38
2.1.3.2. Contratos Concluidos...38
2.1.3.3. Contratos por Unidad Acadèmica.....38
2.1.3.4. Contratos Obtenidos por Año.....38
2.1.3.5. Contratos Suscritos no Iniciados.....38
2.1.3.6. Reporte General de Contratos.....38

MANTENIMIENTO DE RESULTADOS OBTENIDOS DE CONTRATOS.....39
NIVEL 2.2.1. : MANTENIMIENTO DE RESULTADOS OBTENIDOS...40
2.2.1.1. Ingreso.....40
2.2.1.2. Modificaciòn.....40
2.2.1.3. Eliminaciòn.....40
2.2.1.4. Consulta.....40

NIVEL 2.2.2. : CONSULTAS.....41
2.2.2.1. Contratos Concluidos...41
2.2.2.2. Contratos Inconclusos por abandono.....41
2.2.2.3. Contratos Inconclusos justificados.....41
2.2.2.4. Contratos Retenidos....41

NIVEL 2.2.3. : REPORTES.....42
2.2.3.1. Contratos Concluidos...42
2.2.3.2. Contratos Inconclusos por Abandono.....42
2.2.3.3. Contratos Inconclusos Justificados.....42
2.2.3.4. Contratos Retenidos....42
2.2.3.5. Reporte General de Resultados de Contrato.42

CONVENIOS.....43
NIVEL 3 : CONVENIOS.....44
3.1. MOVIMIENTOS DE CONVENIOS.....44
3.1.1. Mantenimiento de Convenios..44
3.1.2. Consulta Genèrica.....44
3.1.3. Reportes.....44

3.2. PROYECTOS DE CONVENIOS.....45
3.2.1. Mantenimiento de Proyectos de Convenios.....45
3.2.2. Consulta Genèrica.....45
3.2.3. Reportes.....45

MANTENIMIENTO DE MOVIMIENTOS DE CONVENIOS.....46
NIVEL 3.1.1. : MANTENIMIENTO DE MOVIMIENTOS DE CONVENIOS...47
3.1.1.1. Ingreso.....47
3.1.1.2. Modificaciòn.....47
3.1.1.3. Eliminaciòn.....47
3.1.1.4. Consulta.....47

NIVEL 3.1.2. : CONSULTAS.....48
3.1.2.1. Convenios por Tipo.....48
3.1.2.2. Convenios Suscritos por la ESPOL.....48
3.1.2.3. Convenios Suscritos por Unidad Acadèmica.....48
3.1.2.4. Convenios Suscritos por Universidad o Institución.....48

NIVEL 3.1.3. : REPORTES.....49
3.1.3.1. Convenios por Tipo.....49
3.1.3.2. Convenios Suscritos por la ESPOL.....49
3.1.3.3. Convenios por Proyectos Suscritos.....49
3.1.3.4. Convenios por Unidad Acadèmica.....49
3.1.3.5. Convenios por Universidad o Institución.....49
3.1.3.6. Reporte General de Convenios.....49

MANTENIMIENTO DE PROYECTOS DE CONVENIOS.....50
NIVEL 3.2.1. MANTENIMIENTO DE PROYECTOS DE CONVENIOS.51
3.2.1.1. Ingreso.....51
3.2.1.2. Modificaciòn.....51
3.2.1.3. Eliminaciòn.....51
3.2.1.4. Consulta.....51

NIVEL 3.2.2. : CONSULTAS.....52
3.2.2.1. Proyectos de Convenios por tipo.....52
3.2.2.2. Proyectos Suscritos por Año.....52

NIVEL 3.2.3. : REPORTES.....52
3.2.3.1. Proyectos de Convenios por Tipo.....52
3.2.3.2. Proyectos de Convenios por Unidad Beneficiada.52
3.2.3.3. Proyectos Suscritos por Año.....52
3.2.3.4. Reporte General de Proyectos de Convenios.52

UNIVERSIDADES E INSTITUCIONES.....53
NIVEL 4. : UNIVERSIDADES O INSTITUCIONES.....54
4.1. Mantenimiento de Universidades o Instituciones.....54
4.2. Consulta Genèrica.....54
4.3. Reportes.....54

MANTENIMIENTO DE UNIVERSIDADES O INSTITUCIONES.....55
NIVEL 4.1. : MANTENIMIENTO DE UNIVERSIDADES E INSTITUCIONES.....56
4.1.1. Ingreso.....56
4.1.2. Modificaciòn.....56
4.1.3. Eliminaciòn.....56
4.1.4. Consulta.....56

NIVEL 4.2. : CONSULTAS.....57
4.2.1. Universidades e instituciones con o sin Convenios.....57
4.2.2. Universidades e Instituciones por paises.....57
4.2.3. Consulta de Universidades o Instituciones.....57
4.2.4. Consulta General de Universidades e Instituciones.....57

NIVEL 4.3. : REPORTES.....58
4.3.1. Universidades e instituciones con o sin Convenios.....58
4.3.2. Universidades e Instituciones por paises.....58
4.3.3. Reporte de Universidades o Instituciones.....58
4.3.4. Reporte General de las Universidades e Instituciones.....58

SEGURIDADES.....59
NIVEL 5 : SEGURIDADES.....60
5.1. Ingreso.....60
5.2. Modificaciòn.....60
5.3. Eliminaciòn.....60
5.4. Consulta/Reporte.....60

MANTENIMIENTO DEL SISTEMA.....61
NIVEL 6. : MANTENIMIENTO DEL SISTEMA.....62
6.1. MANTENIMIENTO DE ARCHIVOS.....62
6.1.1. Respaldos.....62
6.1.2. Restauraciòn.....62
6.1.3. Reindexamiento.....62

6.2. MANTENIMIENTO DE PARAMETROS DE CONTRAL.....63
6.2.1. Ingreso.....63
6.2.2. Modificaciòn.....63
6.2.3. Eliminaciòn.....63
6.2.4. Consulta/Reporte.....63

6.4. ADICION AL HISTORICO.....63

ESTANDARIZACION DE FORMATOS.

7. ESTANDARIZACION DE FORMATOS.....64
7.1 Nombres de Archivos.....64
7.2 Nombres d Campos.....65
7.3 Nombres de Programas, Subrutinas, Menus, Pantallas y Reportes.....65

ESTANDARIZACION DE CODIGOS.

8. ESTANDARIZACION DE CODIGOS.....66
8.1 Código de Beca.....66
8.2 Tipo de Financiamiento.....66
8.3 Código de Universidad e Institución.....66
8.4 Código de Contrato.....67
8.5 Código de Convenio.....67
8.6 Código del Proyecto de Convenio.....67
8.7 Código del Estado Civil.....68
8.8 Código del estado de Cumplimiento de Becario.....68
8.9 Código del estado de avance de un Proyecto.....68

DESCRIPCION DE ARCHIVOS.

9. DESCRIPCION DE ARCHIVOS.....69
9.1. REBECMO.....69
9.2. RECONMO.....70
9.3. REPERMO.....71
9.4. RERCCMO.....72
9.5. RERCBMO.....73
9.6. RECOVMO.....74
9.7. REPCVMO.....75
9.8. REUNIMO.....76
9.9. RESEGMO.....77
9.10. REPARMO.....78

DESCRIPCION DE PROGRAMAS Y DIAGRAMAS DE BLOQUES.

10. DESCRIPCION DE PROGRAMAS Y DIAGRAMAS DE BLOQUE.....79
Descripciòn del Programa de Ingreso de la Beca Otorgada Mediante la ESPOL (REP11110).....79
Algoritmo del Programa.....80
Descripciòn del Programa de Modificaciòn de los datos de la Beca Otorgada mediante la ESPOL (REP11120).....81
Algoritmo del Programa.....82
Descripciòn del Programa de Eliminaciòn de los datos de la Beca (REP11130).....83
Algoritmo del Propgrama.....84
Descripciòn del Programa de Consulta de los datos de la Beca (REP11140).....85
Algoritmo del Programa.....86
Descripciòn del Programa de Consulta de Becarios Vigentes (REP11210).....87
Algoritmo.....88
Descripciòn del Programa de Consulta de Becarios no Cumplidos (REP11220).....89
Algoritmo del Programa.....90

Descripciòn del Programa de Consulta de los Becarios por Unidad Acadèmica (REP11230).....91
Algoritmo del Programa.....92
Descripciòn del Programa de Consultas de Becarios Asignados por Año (REP11240).....93
Algoritmo del Programa.....94
Descripciòn del Programa de Consulta de Becas Concedidas por Becarios (REP11250).....95
Algoritmo del Programa.....96
Descripciòn del Programa de Consultas de Becas Obtenidas por Ofertas o convenios (REP11260).....97
Algoritmo del Programa.....98
Descripciòn del Programa de Reporte de Becarios Vigentes (REP11310).....99
Algoritmo del Programa.....100
Descripciòn del Programa de Reporte de los Becarios no Cumplidos (REP11320).....101
Algoritmo del Programa.....102
Descripciòn del Programa de Reporte de los Becarios por Unidad Acadèmica (REP11330).....103
Algoritmo del Programa.....104
Descripciòn del Programa de Reporte de Becarios Asignados por año (REP11340).....105
Algoritmo del Programa.....106
Descripciòn del Programa de Reporte de Becas Concedidas por Becarios (REP11350).....107
Algoritmo del Programa.....108
Descripciòn del Programa de Reporte de Becas si registro de Contratos (REP11370).....109
Algoritmo del Programa.....110
Descripciòn del Programa de Reporte de Becas por Ofertas o Convenios (REP11380).....111
Algoritmo del Programa.....112
Descripciòn del Programa de Reporte General de Becarios (REP12110).....113
Algoritmo del Programa.....114
Descripciòn del Programa de Ingreso de los datos de los Resultados obtenidos de Becarios (REP12120).....115
Algoritmo del Programa.....116
Descripciòn del Programa de Modificaciòn de los Datos de Resultados de Becas (REP12130).....117
Algoritmo del Programa.....118
Descripciòn del Programa de Eliminaciòn de los datos de Resultados de Becas (REP12140).....119
Algoritmo del Programa.....120
Descripciòn del Programa de Consulta de los Datos de los Resultados de Becas (REP11110).....121
Algoritmo del Programa.....122
Descripciòn del Programa de Consulta de Becarios con Tìtulo Obtenido (REP12210).....123
Algoritmo del Programa.....124

Descripciòn del Programa de Becarios Con Becas Concluidas (REP12220).....125
Algoritmo del Programa.....126
Descripciòn del Programa de Consulta de Becarios con Becas Inconclusas con Justificaciòn (REP12230).....127
Algoritmo del Programa.....128
Descripciòn del Programa de Consulta de Becarios con Becas Inconclusas sin Justificaciòn (REP12240).....129
Algoritmo del Programa.....130
Descripciòn del Programa de Consulta de Becarios con Becas Retenidas (REP12250).....131
Algoritmo del Programa.....132
Descripciòn del Programa de Reporte de Becarios con Titulo Obtenido (REP12310).....133
Algoritmo del Programa.....134
Descripciòn del Programa de Reporte de Becarios con Becas Concluidas (REP12320).....135
Algoritmo del Programa.....136
Descripciòn del Programa de Reporte de Becarios con Becas inconclusas con Justificaciòn (REP12330).....137
Algoritmo del Programa.....138
Descripciòn del Programa de Reporte de Becarios con Becas Inconclusas sin Justificaciòn (REP12340).....139
Algoritmo del Programa.....140
Descripciòn del Programa de Reporte de Becarios con Becas Retenidas (REP12350).....141
Algoritmo del Programa.....142
Descripciòn del Programa de Reporte General de Becarios (REP12360).....143
Algoritmo del Programa.....144
Descripciòn del Programa de Ingreso de Posibles Becarios (REP13110).....145
Algoritmo del Programa.....146
Descripciòn del Programa de Modificaciòn de los Posibles Becarios (REP13120).....147
Algoritmo del Programa.....148
Descripciòn del Programa de Eliminaciòn de los Posibles Becarios (REP13130).....149
Algoritmo del Programa.....150
Descripciòn del Programa de Consuta de los Posibles Becarios (REP13140).....151
Algoritmo del Programa.....152
Descripciòn del Programa de Posibles Becarios que han Obtenido Becas (REP13210).....153
Algoritmo del Programa.....154
Descripciòn del Programa de Posibles Becarios que no han Obtenido Becas (REP13220).....155
Algoritmo del Programa.....156
Descripciòn del Programa de Posibles Becarios por Unidad Acadèmica (REP13230).....157
Algoritmo del Programa.....158

Descripciòn del Programa de Posibles Becarios que han Obtenido Becas (REP13310).....159
Algoritmo del Programa.....160
Descripciòn del Programa de Posibles Becarios que no han Obtenido Becas (REP13320).....161
Algoritmo del Programa.....162
Descripciòn del Programa de Posibles Becarios por Unidad Acadèmica (REP13330).....163
Algoritmo del Programa.....164
Descripciòn del Programa de Reporte General de Posibles Becarios (REP13340).....165
Algoritmo del Programa.....166
Descripciòn del Programa de Ingreso de Contratos (REP21110).....167
Algoritmo del Programa.....168
Descripciòn del Programa de Modificaciòn de Contratos (REP21120).....169
Algoritmo del Programa.....170
Descripciòn del Programa de Eliminaciòn de Contratos (REP21130).....171
Algoritmo del Programa.....172
Descripciòn del Programa de Consulta de Contratos (REP21140).....173
Algoritmo del Programa.....174
Descripciòn del Programa de Consulta de Contratos Vigentes (REP21210).....175
Algoritmo del Programa.....176
Descripciòn del Programa de Consulta de Contratos Concluidos (REP21220).....177
Algoritmo del Programa.....178
Descripciòn del Programa de Consulta de Contratos por Unidad Acadèmica (REP21230).....179
Algoritmo del Programa.....180
Descripciòn del Programa de Consulta de Contratos por Año (REP21240).....181
Algoritmo del Programa.....182
Descripciòn del Programa de Consulta de Contratos de Convenios Suscritos no Iniciados (REP21250).....183
Algoritmo del Programa.....184
Descripciòn del Programa de Reporte de Contratos Vigentes (REP21310).....185
Algoritmo del Programa.....186
Descripciòn del Programa de Reporte de Contratos Concluidos (REP21320).....187
Algoritmo del Programa.....188
Descripciòn del Programa de Reporte de Contratos por Unidad Acadèmica (REP21330).....189
Algoritmo del Programa.....190
Descripciòn del Programa de Reporte de Contratos Asigandos por Año (REP21340).....191
Algoritmo del Programa.....192

Descripciòn del Programa de Reporte de Contratos por Tipo de Financiamiento (REP21350).....193
Algoritmo del Programa.....194
Descripciòn del Programa de Reporte de Contratos Suscritos no Iniciados (REP21360).....195
Algoritmo del Programa.....196
Descripciòn del Programa de Reporte General de Contratos (REP21370).....197
Algoritmo del Programa.....198
Descripciòn del Programa de Ingreso de Resultados Obtenidos (REP22110).....199
Algoritmo del Programa.....200
Descripciòn del Programa de Modificaciòn de Resultados Obtenidos (REP22120).....201
Algoritmo del Programa.....202
Descripciòn del Programa de Eliminaciòn de Resultados Obtenidos (REP22130).....203
Algoritmo del Programa.....204
Descripciòn del Programa de Consulta de Resultados Obtenidos (REP22140).....205
Algoritmo del Programa.....206
Descripciòn del Programa de Consulta ds Contratos Concluidos (REP22210).....207
Algoritmo del Programa.....208
Descripciòn del Programa de Consulta de Contratos Inconclusos por Abandono (REP22220).....209
Algoritmo del Programa.....210
Descripciòn del Programa de Consulta de Contratos Inconclusos Justificados (REP22230).....211
Algoritmo del Programa.....212
Descripciòn del Programa de Consulta de Proyectos de Contratos Retenidos (REP22240).....213
Algoritmo del Programa.....214
Descripciòn del Programa de Reporte de Contratos Concluidos (REP22310).....215
Algoritmo del Programa.....216
Descripciòn del Programa de Reporte de Contratos Inconclusos por Abandono (REP22320).....217
Algoritmo del Programa.....218
Descripciòn del Programa de Reporte de Contratos Inconclusos Justificados (REP22330).....219
Algoritmo del Programa.....220
Descripciòn del Programa de Reporte de Contratos Retenidos (REP22340).....221
Algoritmo del Programa.....222
Descripciòn del Programa de Reporte General de Resultados Obtenidos (REP22350).....223
Algoritmo del Programa.....224
Descripciòn del Programa de Ingreso de Movimientos de Convenios (REP31110).....225
Algoritmo del Programa.....226

Descripciòn del Programa de Modificaciòn de Movimientos de Convenios (REP31120).....227
Algoritmo del Programa.....228
Descripciòn del Programa de Eliminaciòn de Convenios (REP31130).....229
Algoritmo del Programa.....230
Descripciòn del Programa de Consulta de Movimientos de Convenios (REP31140).....231
Algoritmo del Programa.....232
Descripciòn del Programa de Consulta de Convenios Vigentes (REP31210).....233
Algoritmo del Programa.....234
Descripciòn del Programa de Consulta de Convenios Concluidos (REP31220).....235
Algoritmo del Programa.....236
Descripciòn del Programa de Consulta de Convenios Suscritos (REP31230).....237
Algoritmo del Programa.....238
Descripciòn del Programa de Consulta de Convenios por Universidad o Institución (REP31240).....239
Algoritmo del Programa.....240
Descripciòn del Programa de Reporte de Convenios Vigentes (REP31310).....241
Algoritmo del Programa.....242
Descripciòn del Programa de Reporte de Convenios Concluidos (REP31320).....243
Algoritmo del Programa.....244
Descripciòn del Programa de Reporte de Convenios Suscritos (REP31330).....245
Algoritmo del Programa.....246
Descripciòn del Programa de Reporte de Convenios por Universidad o Institución (REP31340).....247
Algoritmo del Programa.....248
Descripciòn del Programa de Reporte de Convenios por Proyectos (REP31350).....249
Algoritmo del Programa.....250
Descripciòn del Programa de Ingreso de Proyectos de Convenios (REP32110).....251
Algoritmo del Programa.....252
Descripciòn del Programa de Modificaciòn de Proyectos de Convenios (REP32120).....253
Algoritmo del Programa.....254
Descripciòn del Programa de Eliminaciòn de Proyectos de Convenios (REP32130).....255
Algoritmo del Programa.....256
Descripciòn del Programa de Consulta de Proyecto de Convenio (REP32140).....257
Algoritmo del Programa.....258
Descripciòn del Programa de Consulta de Proyectos por Tipo (REP32210).....259
Algoritmo del Programa.....260

Descripciòn del Programa de Consulta de Proyectos Suscritos (REP32220).....261
Algoritmo del Programa.....262
Descripciòn del Programa de Consulta de Proyectos por Unidad Beneficiada (REP32230).....263
Algoritmo del Programa.....264
Descripciòn del Programa de Reporte de Proyectos por Tipo (REP32310).....265
Algoritmo del Programa.....266
Descripciòn del Programa de Reporte de Proyectos Suscritos (REP32320).....267
Algoritmo del Programa.....268
Descripciòn del Programa de Reporte de Proyectos por Unidad Beneficiada (REP32330).....269
Algoritmo del Programa.....270
Descripciòn del Programa de Reporte de Proyectos Suscritos por Año (REP32340).....271
Algoritmo del Programa.....272
Descripciòn del Programa de Reporte General de Proyectos (REP32350).....273
Algoritmo del Programa.....274
Descripciòn del Programa de Ingreso de Universidades e Instituciones (REP41100).....275
Algoritmo del Programa.....276
Descripciòn del Programa de Modificaciòn de la Universidades e Instituciones (REP41200).....277
Algoritmo del Programa.....278
Descripciòn del Programa de Eliminaciòn de las Universidades e Instituciones (EP41300).....279
Algoritmo del Programa.....280
Descripciòn del Programa de Consulta de las Universidades e Instituciones (REP41400).....281
Algoritmo del Programa.....282
Descripciòn del Programa de Consulta de Universidades e Instituciones con o sin Convenios (REP42100).....283
Algoritmo del Programa.....284
Descripciòn del Programa de Consulta de Universidades e Instituciones por Paises (REP42200).....285
Algoritmo del Programa.....286
Descripciòn del Programa de Consulta General de Universidades e Instituciones REP42300.....287
Algoritmo del Programa.....288
Descripciòn del Programa de Reporte de las Universidades e Instituciones con o sin Convenios (REP43100).....289
Algoritmo del Programa.....290
Descripciòn del Programa de Reporte de las Universidades e Instituciones por Paises (REP43200).....291
Algoritmo del Programa.....292
Descripciòn del Programa de Reporte General de las Universidades e Instituciones (REP43300).....293
Algoritmo del Programa.....294

Descripciòn del Programa de Ingreso de Seguridades del Sistema (REP51000).....295
Algoritmo del Programa.....296
Descripciòn del Programa de Modificaciòn de Seguridades del Sistema (REP52000).....297
Algoritmo del Programa.....298
Descripciòn del Programa de Eliminaciòn de Seguridades del Sistema (REP53000).....299
Algoritmo del Programa.....300
Descripciòn del Programa de Consulta/Reporte de Seguridades del Sistema (REP54000).....301
Algoritmo del Programa.....302
Descripciòn del Programa de Respaldos de Archivos (REP61100).....303
Algoritmo del Programa.....304
Descripciòn del Programa de Restauraciòn de Archivos (REP61200).....305
Algoritmo del Programa.....306
Descripciòn del Programa de Reindexamiento de Archivos (REP61300).....307
Algoritmo del Programa.....308
Descripciòn del Programa de Ingreso de Paramètros (REP62100).....309
Algoritmo del Programa.....310
Descripciòn del Programa de Modificaciòn de Paràmetros (REP62200).....311
Algoritmo del Programa.....312
Descripciòn del Programa de Eliminaciòn de Paràmetros (REP62300).....313
Algoritmo del Programa.....314
Descripciòn del Programa de Consulta/Reporte de Paràmetros (REP62400).....315
Algoritmo del Programa.....316
Descripciòn del Programa de Adiciòn al Històrico (REP62300).....317
Algoritmo del Programa.....318

ENTRADAS AL SISTEMA.

11. ENTRADAS AL SISTEMA.....319
Pantalla de Acceso al Sistema (RES00000).....319
Pantalla del Menù Principal del Sistema (REP00000).....320
Pantalla de Becarios (REM10000).....321
Pantalla de Becados (REM11001).....322
Pantalla de Mantenimiento de Becados (REM11100).....323
Pantalla de Ingreso de Becarios (REP11110).....324
Pantalla de Modificaciòn de Becarios (REP11120).....325
Pantalla de Eliminaciòn de Becarios (REP11130).....326
Pantalla de Consulta de Becarios (REP11140).....327
Pantalla de Resultados Obtenidos (REP12000).....328

Pantalla de Mantenimiento de Resultados Obtenidos (REP12100).....329
Pantalla de Ingreso de Resultados (REP12110).....330
Pantalla de Modificaciòn de Resultados (REP12120).....331
Pantalla de Eliminaciòn de Resultados (RES12130).....332
Pantalla de Consulta de Resultados (REP12140).....333
Pantalla de Posibles Becarios (REP13000).....334
Pantalla de Mantenimiento de Posibles Becarios (REP13100).....335
Pantalla de Ingreso de Posibles Becarios (REP13110).....336
Pantalla de Modificaciòn de Posibles Becarios (REP13120).....337
Pantalla de Eliminaciòn de Posibles Becarios (REP13130).....338
Pantalla de Consulta de Posibles Becarios (REP13140).....339
Pantalla de Consultas de Posibles Becarios (REP13200).....340
Pantalla de Reportes de Posibles Becarios (REP13300).....341
Pantalla de Contratos (REP20000).....342
Pantalla de Contratos de Becas (REP21000).....343
Pantalla de Mantenimiento de Contratos (REP21100).....344
Pantalla de Ingreso de Contratos (REP21110).....345
Pantalla de Modificaciòn de Contratos (REP21120).....346
Pantalla de Eliminaciòn de Contratos (REP21130).....347
Pantalla de Consulta de Contratos (REP21140).....348
Pantalla de Consultas de Contratos (REP21200).....349
Pantalla de Reportes de Contratos (REP21300).....350
Pantalla de Resultados Obtenidos de Contratos (REP22000).....351
Pantalla de Mantenimiento de Resultados (REP22100).....352
Pantalla de Ingreso de REsultados de Contratos de Becas (REP22110).....353
Pantalla de Modificaciòn de Resultados de Contratos de Becas (REP22120).....354
Pantalla de Eliminaciòn de Resultados de Contratos de Becas (REP21130).....355
Pantalla de Consulta de Resultados de Contratos de Becas (REP22140).....356
Pantalla de Consultas de Resultados Obtenidos por Contratos (REP22200).....357
Pantalla de Reporte de Resultados Obtenidos Obtenidos por Contratos (REP22300).....358
Pantalla de Convenios (REP30000).....359
Pantalla de Movimientos de Convenios (REP31000).....360
Pantalla de Mantenimiento de Convenios (REP31100).....361
Pantalla de Ingreso de Convenios (REP31110).....362
Pantalla de Modificaciòn de Convenios (REP31120).....363
Pantalla de Eliminaciòn de Convenios (REP31130).....364

Pantalla de Consulta de Convenios (REP31140).....365
Pantalla de Consultas de Movimientos de Convenios (REP31200).....366
Pantalla de Reportes de Movimientos de Convenios (REP31300).....367
Pantalla de Proyectos de Convenios (REP32000).....368
Pantalla de Mantenimiento de Proyectos de Convenios (REP32100) 369
Pantalla de Ingreso de Proyectos de Convenios (REP32110).....370
Pantalla de Modificaciòn de Proyectos de Convenios (REP32120).....371
Pantalla de Eliminaciòn de Proyectos de Convenios (REP32130).....372
Pantalla de Consulta de Proyectos de Convenios (REP32140).....373
Pantalla de Consultas de Proyectos de Convenios (REP32200).....374
Pantalla de Reportes de Proyectos de Convenios (REP32300).....375
Pantalla de Universidades e Instituciones (REP40000)...376
Pantalla de Mantenimiento de Universidades e Instituciones (REP41000).....377
Pantalla de Ingreso de Universidades e Instituciones (REP41100).....378
Pantalla de Modificaciòn de Universidades e Instituciones (REP41200).....379
Pantalla de Eliminaciòn de Universidades e Instituciones (REP41300).....380
Pantalla de Consulta de Universidades e Instituciones (REP41400).....381
Pantalla de Consultas de Universidades e Instituciones (REP42000).....382
Pantalla de Reportes de Universidades e Instituciones (REP43000).....383
Pantalla de Mantenimiento de Seguridades (REP50000)....384
Pantalla de Ingreso de Seguridades (REP51000).....385
Pantalla de Modificaciòn de Seguridades (REP52000).....386
Pantalla de Eliminaciòn de Seguridades (REP53000).....387
Pantalla de Consulta de Seguridades (REP54000).....388
Pantalla de Mantenimiento del Sistema (REP60000).....389
Pantalla de Mantenimiento de Archivos (REP61000).....390
Pantalla de Respaldos (REP61100).....391
Pantalla de Restauraciòn (REP61200).....392
Pantalla de Reindexamiento (REP61300).....393
Pantalla de Generaciòn (REP61400).....394
Pantalla de Mantenimiento de Paràmetros (REP62000).....395
Pantalla de Ingreso de Paràmetros (REP62100).....396
Pantalla de Modificaciòn de Paràmetros (REP62200).....397
Pantalla de Eliminaciòn de Paràmetros (REP62300).....398
Pantalla de Consulta de Paràmetros (REP62400).....399
Pantalla de Adiciòn al Històrico (REP63000).....400

Reporte General de Resultados Obtenidos por Contrato (RER22350).....435
Reporte de Convenios Vigentes (RER31310).....436
Reporte de Convenios Concluidos (REP3131).....437
Reporte de Convenios Suscritos por Año (RER31330).....438
Reporte de Convenios Suscritos con la ESPOL (RER31340).439
Reporte de Convenios Suscritos por Unidad (RER31350)...440
Reporte de Convenios por Proyectos Suscritos (RER31360).....441
Reporte de Convenios por Universidad o Institución (RER31370).....442
Reporte General de Convenios (RER31380).....443
Reporte de Proyectos Terminados (RER32310).....444
Reporte de Proyectos Inconclusos por Abandono (RER32320).....445
Reporte de Proyectos Inconclusos con Justificación (RER32321).....446
Reporte de Proyectos inconclusos con Justificación (RER32322).....447
Reporte de Universidades e Instituciones con o sin Convenios (RER43100).....448
Reporte de Universidades e Instituciones por Paises (RER43200).....449
Reporte General de Universidades e Instituciones (RER43300).....450

INTRODUCCION

El Departamento de relaciones Externas está encargado del contacto con Organismos Públicos y Privados de otros paises y la asociación con otras Universidades e Instituciones.

Los vínculos de intercambio y cooperación, que se mantiene con Universidades de diferentes países y Organismos Internacionales funcionan bajo Convenios y Contratos o sin ningún documento expreso.

Los procesos que realiza este departamento tienen que ver con cuatro areas específicas que son:

1. **Convenios**, se refiere al establecimiento de proyectos que van a realizarse con la intervención de ambas partes.

2. **Contratos**, se realizan a fin de dejar definido las responsabilidades de ambas partes ya sea en la ejecución de un proyecto o en el asignamiento de becas.

3. **Becarios**, son los registros que mantiene del personal docente de la institución que tienen asignadas o no becas.

4. **Universidades e Instituciones**, son registros de todas las Universidades e Instituciones con las que mantiene relaciones la ESPOL.

El Departamento de Relaciones Externas de la ESPOL, se ha visto en la necesidad de obtener mayor eficiencia en el control de sus operaciones.

1. IDENTIFICACION DEL PROBLEMA Y SU RELACION CON LAS OPERACIONES ACTUALES

Debido a que todos los procesos en este departamento se realizan manualmente se han encontrado con una serie de problemas:

- La información relacionada con los convenios, contratos, universidades y becarios son guardados en archivos manuales, lo cual involucra la acumulaciòn de documentos y la utilización de mucho espacio físico.

- La realización de los diferentes reportes conlleva a la utilización de mucho tiempo debido a la gran cantidad de información que se debe buscar y realizar manualmente.

- No se tiene una estandarización en el diseño de los reportes que necesita cada departamento relacionado, debido a esto resulta complicado realizar un formato con la información necesaria en el momento que se lo requiera.

Por lo expuesto anteriormente se ha llegado a la conclusión de que la forma como se están llevando los procesos actualmente no cumplen a cabalidad con los objetivos deseados por el departamento. de este modo se han visto en la necesidad de adoptar un sistema automatizado que brinde mayores facilidades.

2. SOLUCION PROPUESTA Y OBJETIVOS

Después de haber efectuado un estudio del departamento de Relaciones Externas, hemos decidido implementar el siguiente sistema:

SISTEMA DE INFORMACION SOBRE CONTROL DE CONVENIOS, CONTRATOS, UNIVERSIDADES E INSTITUCIONES Y BECARIOS.

El sistema propuesto se realizará con el fin de lograr los siguientes objetivos:

- Tener mejor control de los convenios que realiza la ESPOL.
- Controlar los contratos realizados.
- Poder determinar con cuales Universidades e Instituciones mantiene relaciones la ESPOL, ya sean estas del país como del exterior.
- Automatizar el banco de datos de los profesores que pertenecen a la institución, hayan sido o no becados alguna vez.
- Lograr la integración de los archivos que mantiene el departamento a fin de poder obtener los resultados requeridos.
- La toma de decisiones y el manejo de la información que se mantiene en este departamento se realizará en menor tiempo y con mayor exactitud.

DIAGRAMAS DEL SISTEMA

3. DIAGRAMA DE FLUJO DE DATOS.

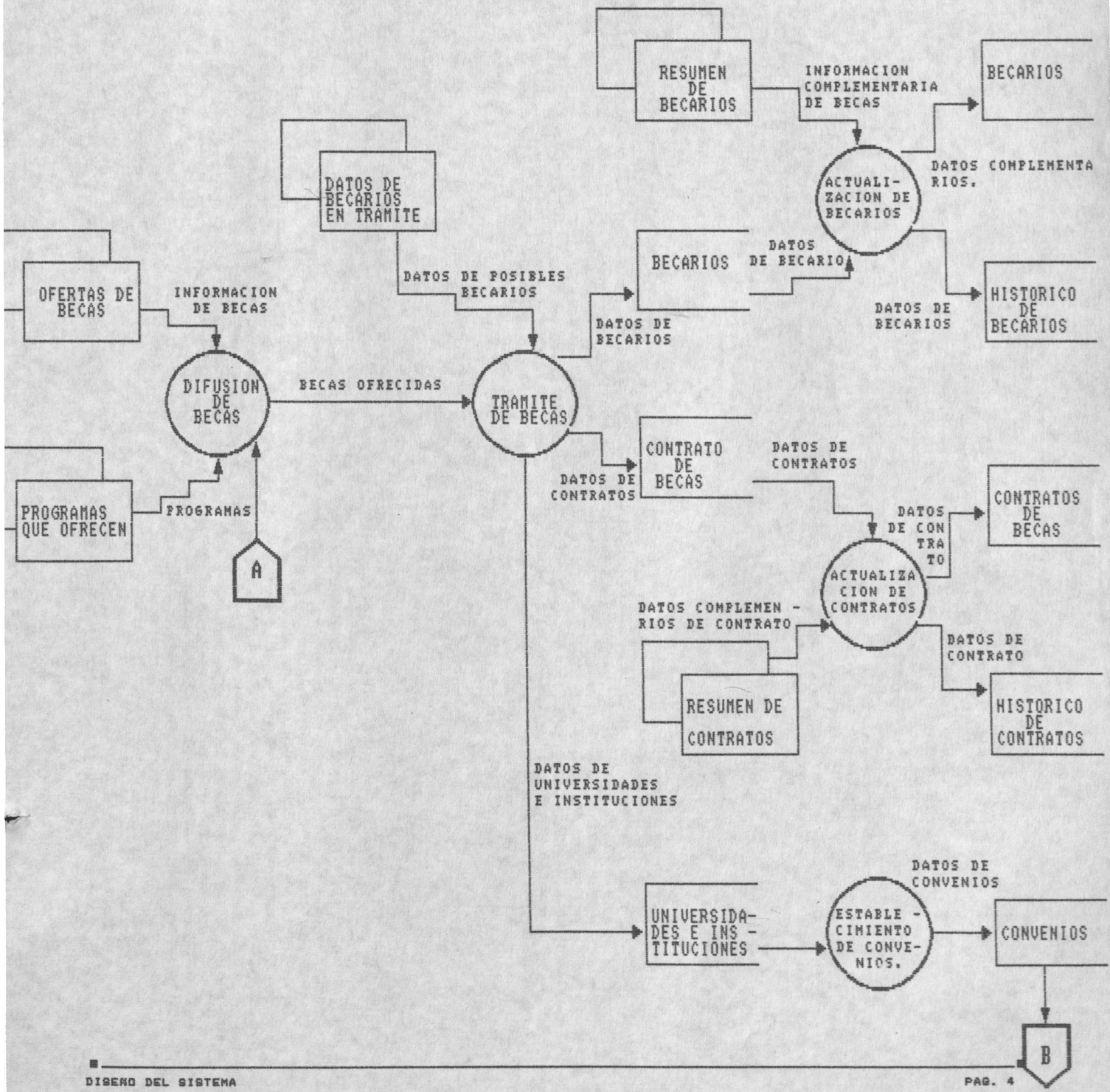

DIAGRAMA DE FLUJO DE DATOS (CONTINUACION)

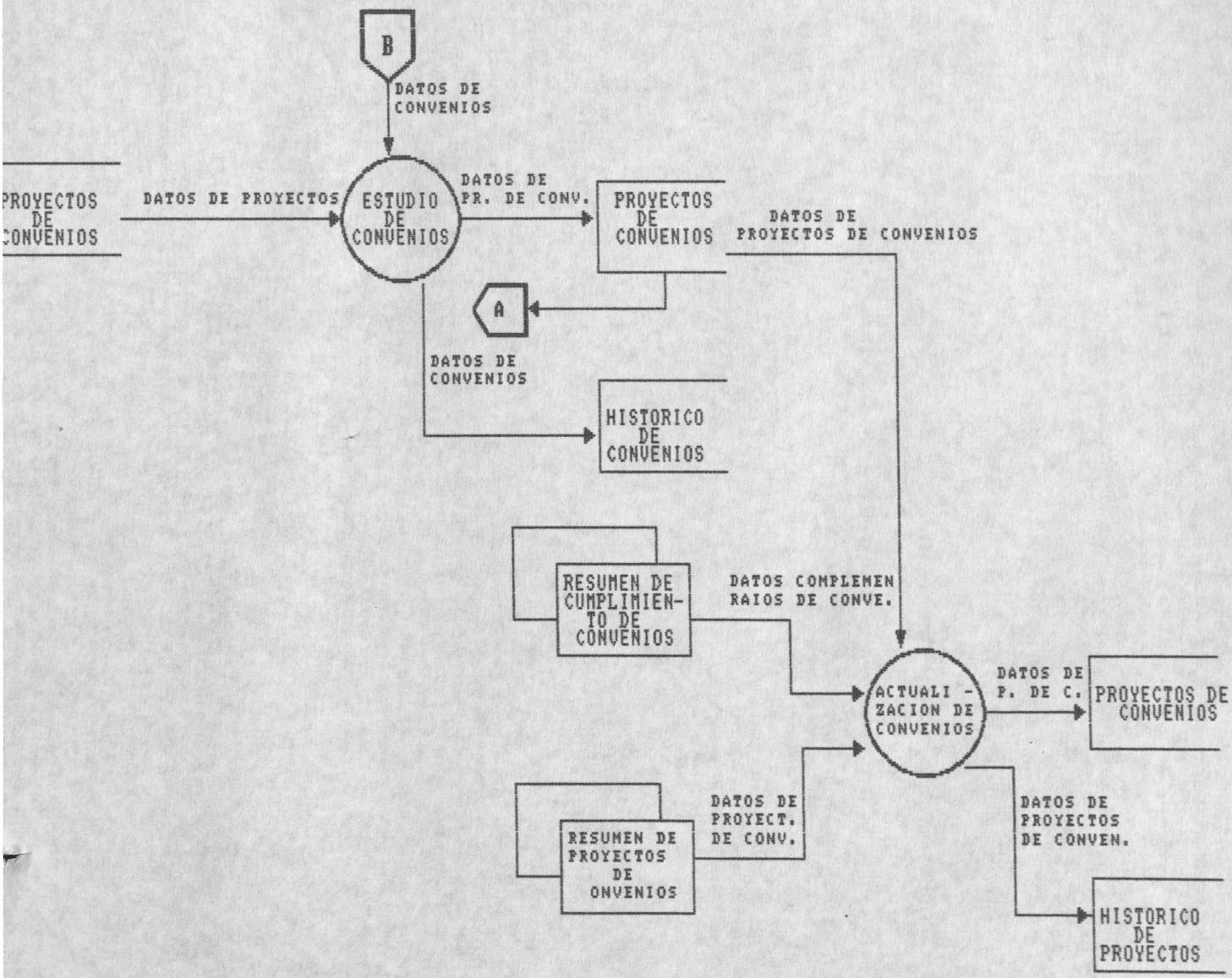

ESCUELA SUPERIOR POLITECNICA DEL LITORAL
1959
GUAYAQUIL
BIBLIOTECA
DE ESCUELAS TECNOLOGICAS

3.1. DESCRIPCION DEL DIAGRAMA DE FLUJO DE DATOS.

El Departamento de Relaciones Externas, de acuerdo a las actividades que realiza, mantiene relación con Organismos Nacionales e Internacionales, así como tambièn con los diferentes Departamentos y Unidades Acadèmicas de la ESPOL.

La información fluye de la siguiente manera de acuerdo al proceso que se realize.

3.1.1. OTORGAMIENTO DE BECAS.

1.- Llegan al Departamento de Relaciones externas, las Ofertas de Becas de los Organismos e Instituciones Nacionales o Internacionales.

2.- Estas Ofertas de Becas son difundidas a todas las Areas de la ESPOL, a fin de obtener futuros becarios.

3.- A través de la difusión, llegan requerimientos de becas; las cuales son sometidas a un trámite que lo realiza el mismo departamento de Relaciones Externas, proceso del cual se obtiene a los Becarios.

4.- Una vez obtenido el Becario, se realiza el Contrato por medio del cual, el Becario se compromete a cumplir ciertas obligaciones que debe cumplir, así como también a retribuir a la ESPOL con los conocimientos adquiridos.

5.- Una vez terminado su curso, debe regresar al país e informar datos completos referentes a su viaje.

3.1.2. CONTROL DE CONTRATOS.

1.- El contrato surge con la beca, en el cual se fija las obligaciones del becario.

2.- Se registra el cumplimiento del contrato.

3.1.3. CONTROL DE UNIVERSIDADES E INSTITUCIONES.

1.- Cada vez que se concede una Beca, la Universidad o Institución a donde realiza el curso, el becario debe informar los datos exactos de la Institución en que se encuentra, y pasa a formar parte de las Universidades e Instituciones de la ESPOL.

3.1.4. CONTROL DE CONVENIOS.

1.- Surge generalmente despues que se haya realizado alguna relacion con Universidades o Instituciones; ya que es entonces que se conocen los objetivos de ambas partes.

2.- Se ponen de acuerdo las partes; para establecer los acuerdos del Convenio, las clases de proyectos que desean realizar.

3.- Se registra el cumplimiento de convenios.

3.1.5. PROYECTOS DE CONVENIOS.

1.- Una vez que se firma un convenio; para darle ejecución se lo hace a traves de proyectos de convenios, los cuales tambien tienen sus propios acuerdos.

2.- Se realiza un estudio de los proyectos requeridos, con las partes interesadas.

3.- Se registra el Proyecto de Convenio.

4.- Se registra el Cumplimiento de Convenios.

4. DIAGRAMA GENERAL DEL SISTEMA.

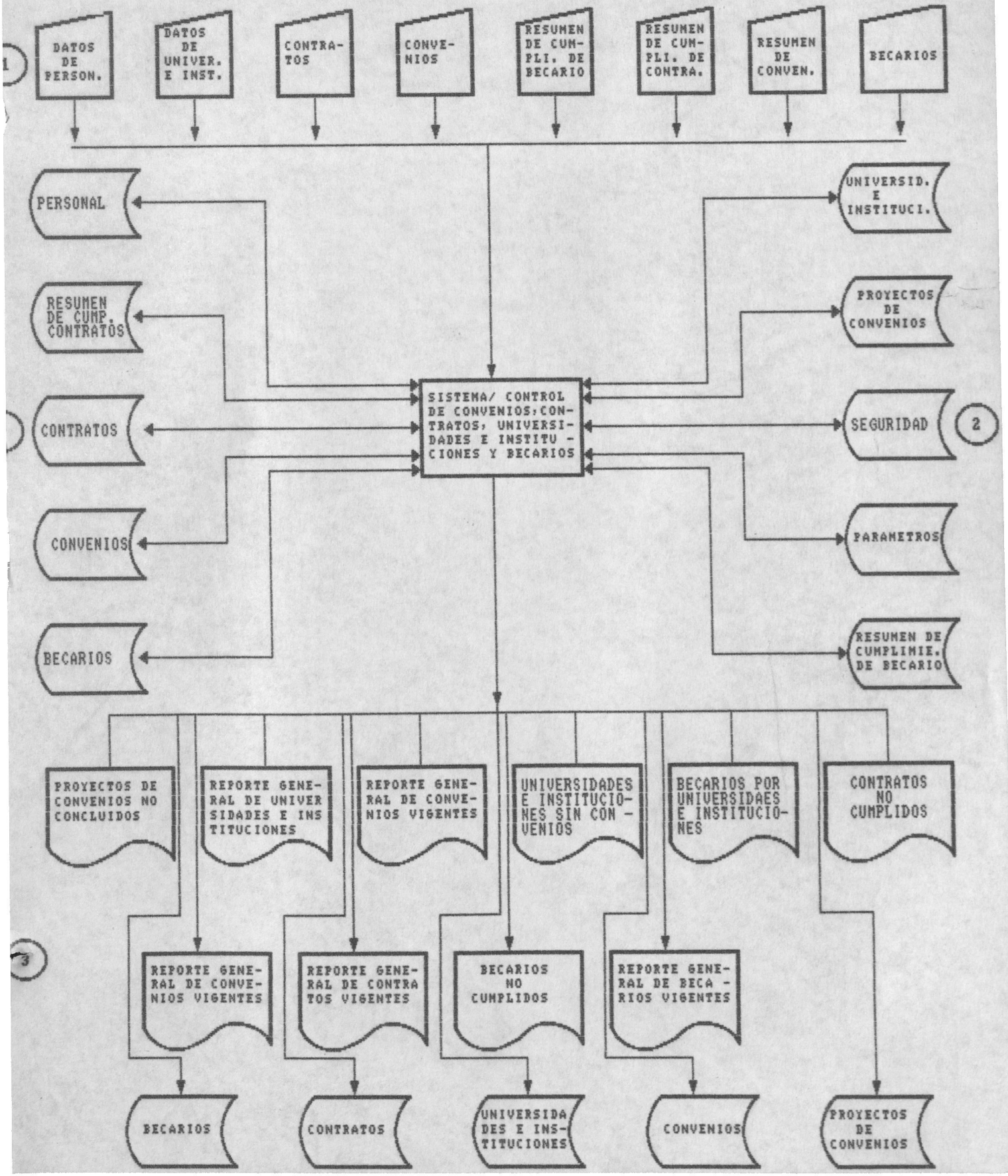

4.1. DESCRIPCION DEL DIAGRAMA GENERAL

Según los datos que maneja el Departamento de Relaciones Externas; hemos podido graficar las características más importantes del sistema Automático que se implementará.

El Nuevo Sistema tiene las siguientes características:

4.1.1. ENTRADAS AL SISTEMA.

- Datos Personales de los profesores o empleados de la ESPOL, que pueden obtener beca.
- Datos de los Becarios.
- Datos de las Universidades o Instituciones con los que se relaciona la ESPOL.
- Datos de los Convenios y Contratos que firma la ESPOL.
- Datos de los Proyectos de Convenios que se aprueban.

4.1.2. ARCHIVOS PRINCIPALES QUE SE MANIPULARAN.

- **Archivo Maestro de Personal de la ESPOL.-** Se almacenan datos personales de Personal de la ESPOL que esta en capacidad de obtener una beca.
- **Archivo Maestro de Becarios.-** Se almacenan los datos de la beca concedida.
- **Archivo Maestro de Universidades e Instituciones.-** Dato de las Universidades o Instituciones con los que mantiene relación la ESPOL.

- **Archivo Maestro de Convenios.-** Todos los Convenios que firma la ESPOL.

- **Archivo Maestro de Contratos.-** Todos los Contratos que se realizan con el Becario.

- **Archivo Maestro de Proyectos de Convenios.-** Datos de los Proyectos de Convenios que han sido aprobados.

- **Archivo Maestro de Cumplimiento de Contratos.-** Datos de los Contratos que se encuentran en vigencia; información de su estado de avance.

- **Archivo Maestro de Cumplimiento de Proyectos de Convenios.-** Datos de los Convenios que se encuentran en vigencia; información del estado de avance de los proyectos que se realizan.

- **Archivo de Seguridad.-** Datos de claves de acceso de los usuarios permitidos en el Sistema.

- **Archivo de parámetros.-** Datos de los codigos que maneja el Nuevo Sistema.

- **Archivos Históricos.-** Almacena los datos de Contratos, Convenios, Becarios,Proyectos de Convenios que hayan sido concluídos.

4.1.3. SALIDAS DEL SISTEMA.

- El sistema permitirá al usuario, hacer consultas a la información que maneja, en formatos más claros y comprensibles.

- Permitirá obtener reportes con información requerida por las necesidades del usuario, los cuales estan claramente especificados posteriormente.

5. DIAGRAMA DE LA RELACION CON OTROS SISTEMAS

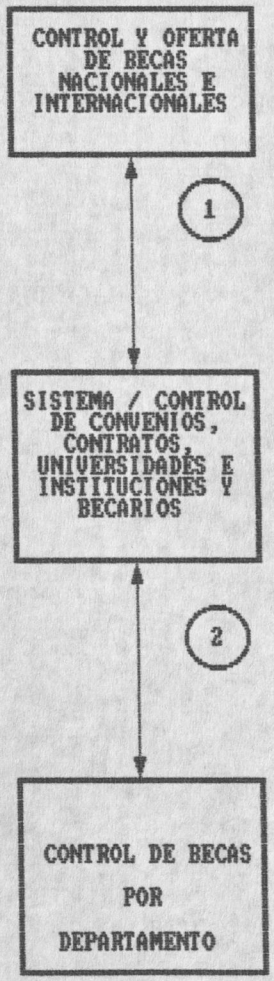

5.1. RELACION CON OTROS SISTEMAS.

El Sistema de Control de Convenios, Contratos, Universidades e instituciones y becarios esta relacionado con:

1.- El Sistema de Control de Becas Nacionales e Internacionales del mismo departamento que no se ha automatizado aún.

2.- El Sistema de Control de Becarios en cada unidad académica o departamento que lo requiera.

DESCRIPCION DEL DIAGRAMA JERARQUICO DEL SISTEMA

6. DIAGRAMA JERARQUICO DEL SISTEMA

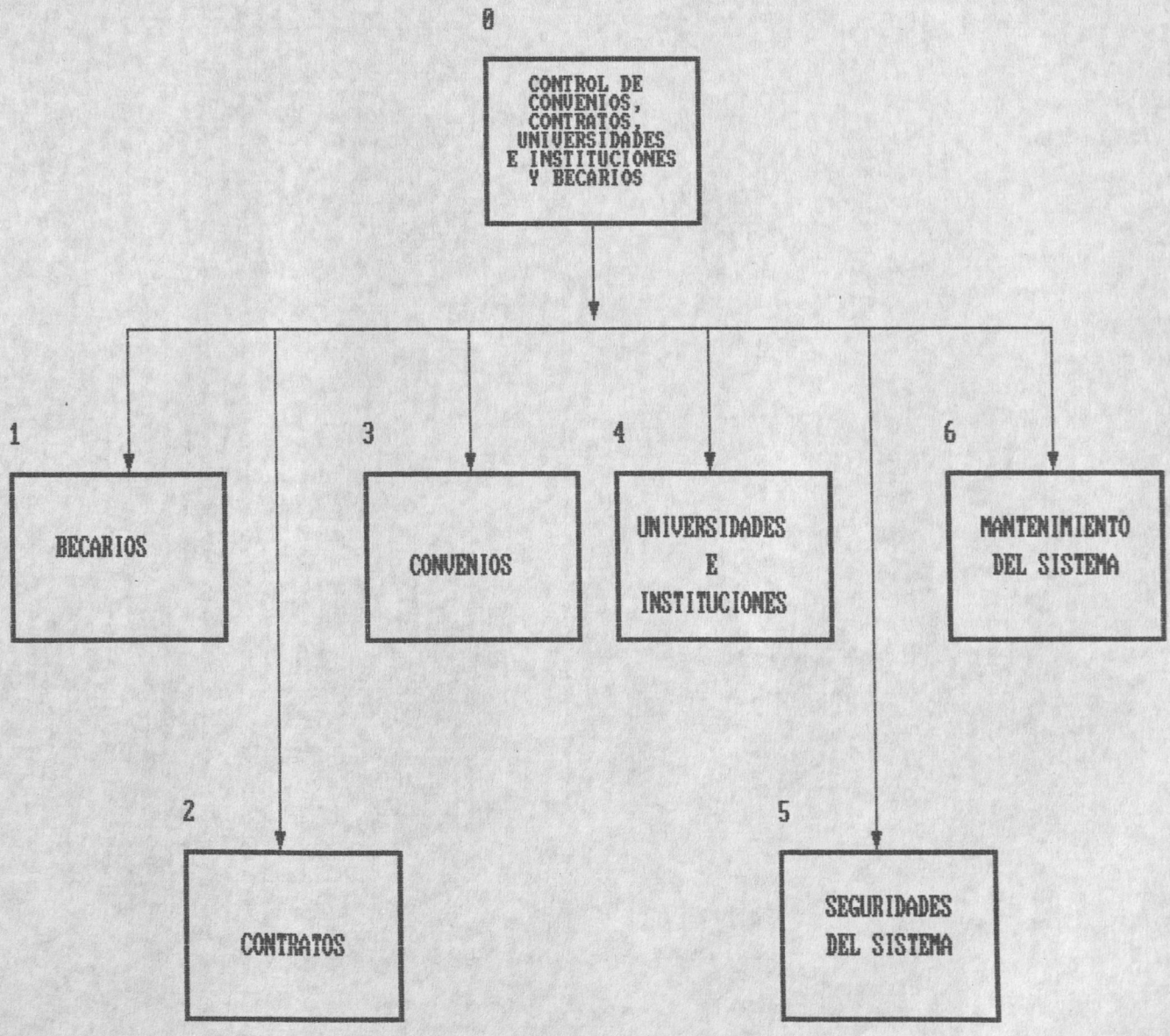

6.1. DESCRIPCION DEL DIAGRAMA JERARQUICO DEL SISTEMA

NIVEL 0

El Sistema tendrá el control de sus procesos divididos en Módulos separados que contendrán los requerimientos del mismo.

El Sistema comprende los siguientes módulos :

1. BECARIOS

Este módulo contiene todos los procesos relacionado con los becarios beneficiados por la ESPOL, asi como también de los posibles becarios.

2. CONTRATOS

En este módulo se encuentran los procesos relacionados con el control de los contratos realizados ya sea en otorgamiento de Becas, o en realización de Proyectos.

3. CONVENIOS

En este módulo se realiza el control de los convenios con instituciones asi como el realizamiento de proyectos d convenios que se realizen.

4. UNIVERSIDADES E INSTITUCIONES.

En este módulo se mantiene los datos generales de todas las Universidades e Instituciones con las que mantiene relaciones la ESPOL.

5. SEGURIDAD.

En este módulo se controla el acceso al sistema, unicamente el personal autorizado puede accesar al mismo.

6. MANTENIMIENTO DEL SISTEMA.

En este módulo se realizan los procesos de mantenimiento de los archivos que maneja el sistema, tales como : procesos de reindexamiento, respaldos y restauración.

DIAGRAMA JERARQUICO DEL SISTEMA

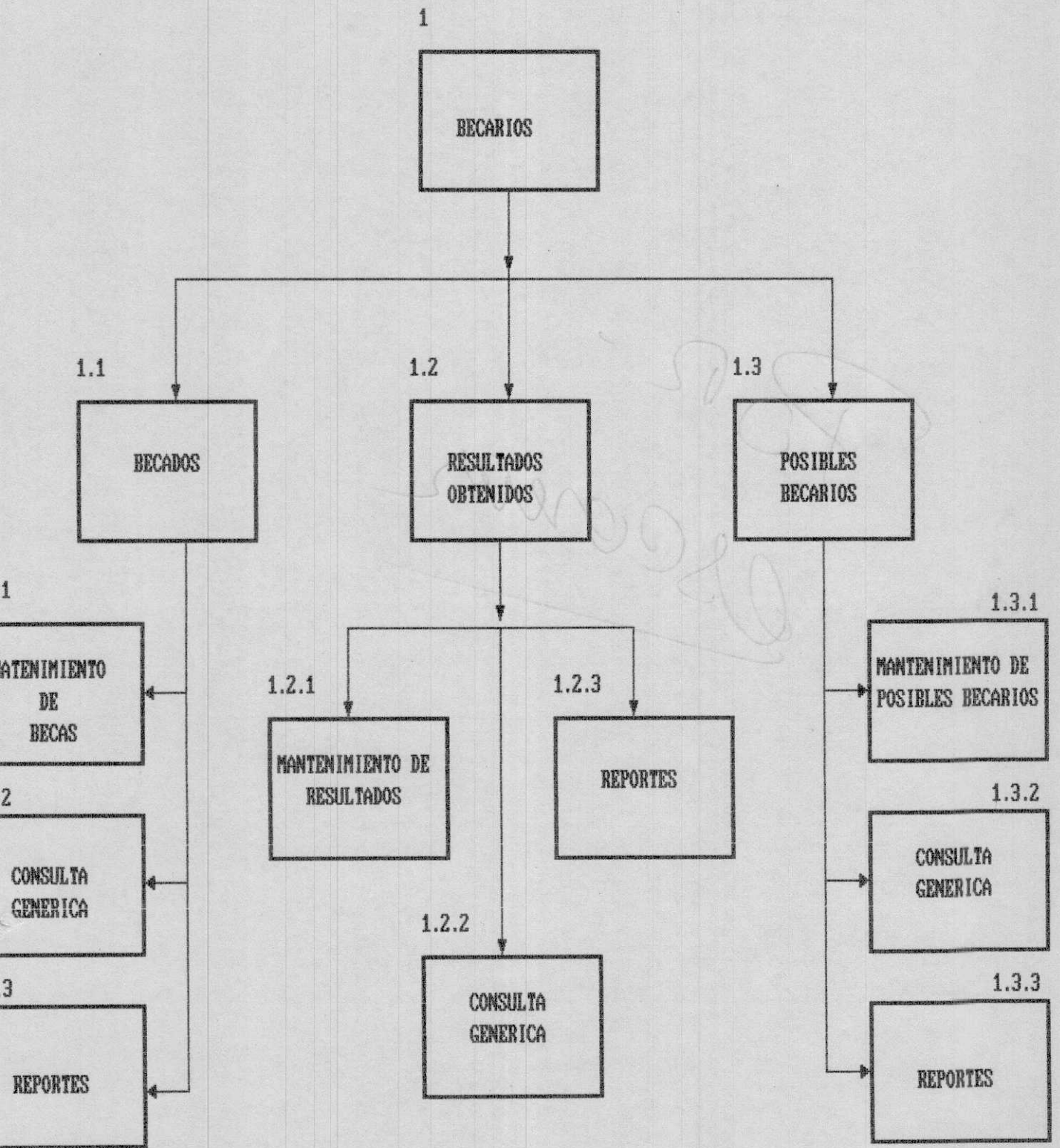

NIVEL 1 : BECARIOS

Controla el Personal de la Espol que ha sido o no becado, mantinene sus datos generales a fin de poder utilizarlos en el proceso que lo requiera.

El Módulo comprende lo siguiente :

1.1. BECADOS

Maneja el mantenimiento de los Becados de la ESPOL, información completa referente a la beca obtenida.

1.1.1. MANTENIMIENTO DE BECADOS.

Permite los procesos de Ingreso, Modificación, Eliminación y Consulta con los datos de los becados.

1.1.2. CONSULTA GENERICA.

Presenta todos los registros de Becados que haya otorgado la ESPOL.

1.1.3. REPORTES.

Emite reportes de la información que mantiene en formatos adecuados para su análisis.

1.2. RESULTADOS OBTENIDOS

Maneja el mantenimiento de los resultados obtenidos de los Becados de la ESPOL, información completa referente a la beca obtenida.

1.2.1. MANTENIMIENTO DE RESULTADOS OBTENIDOS

Permite los procesos de Ingreso, Modificación, Eliminación y Consulta con los datos de los resultados de becas.

1.2.2. CONSULTA GENERICA

Presenta todos los registros de Resultados obtenidos que se hayan ingresados en base a condiciones requeridas.

1.2.3. REPORTES

Emite reportes de la información que mantiene en formatos adecuados para su análisis.

1.3. POSIBLES BECARIOS

Maneja el mantenimiento de los posibles becarios de la ESPOL, información completa referente al personal de la ESPOL que pueden obtener becas.

1.3.1. MANTENIMIENTO DE POSIBLES BECARIOS

Permite los procesos de Ingreso, Modificación, Eliminación y Consulta con los datos de los posibles becarios.

1.3.2. CONSULTA GENERICA

Presenta todos los registros de los Posibles Becarios que hayan ingresados, en base a condiciones requeridas.

1.3.3. REPORTES

Emite reportes de la información que mantiene en formatos adecuados para su análisis.

ESCUELA SUPERIOR DEL LITORAL
1.958
GUAYAQUIL
BIBLIOTECA
DE ESCUELAS TECNOLOGICAS

DIAGRAMA JERARQUICO DEL SISTEMA

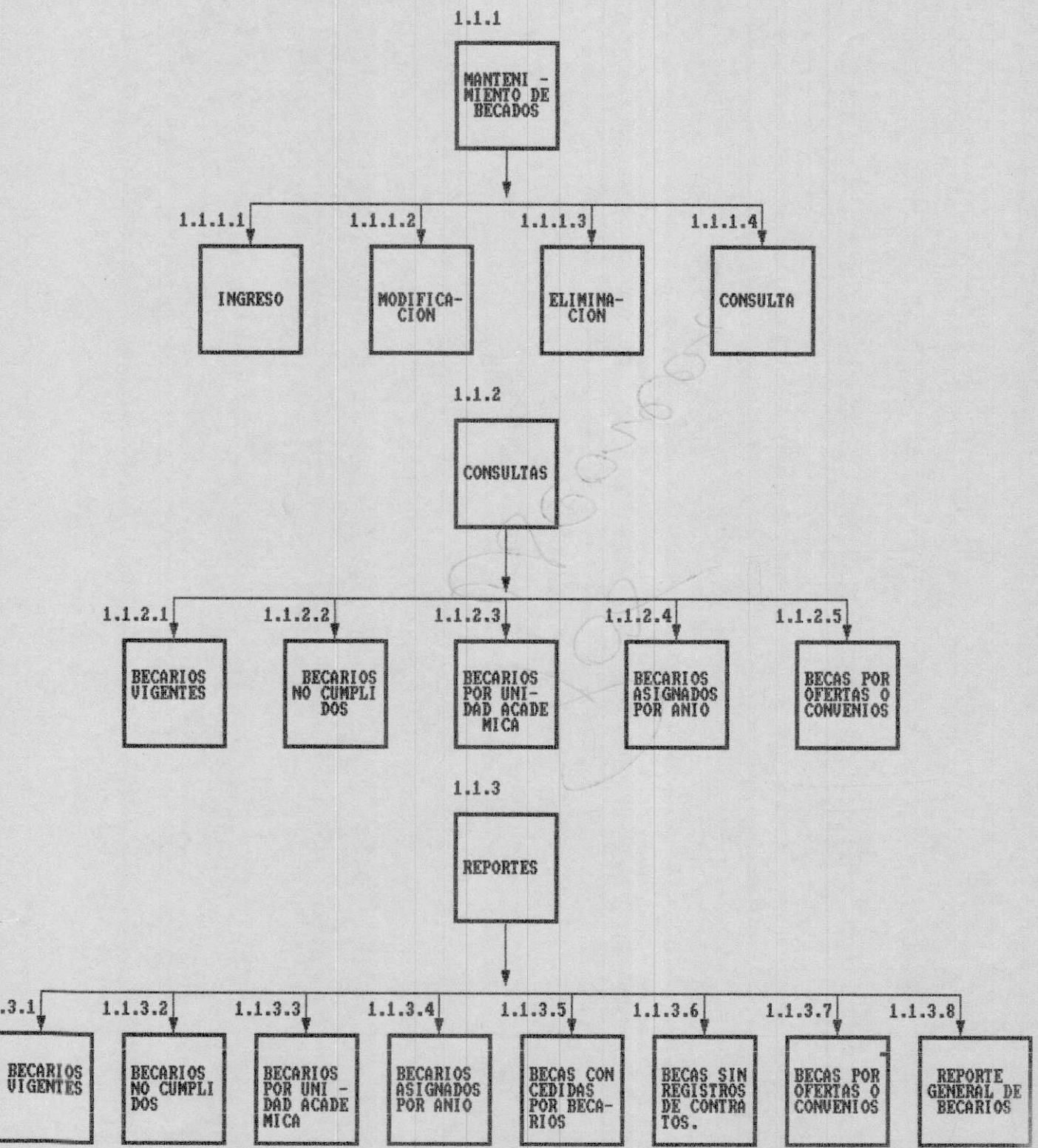

NIVEL 1.1.1. : MANTENIMIENTO DE BECADOS

Controla los Becados que ha seleccionado la ESPOL, a fin de tener información del cumplimiento de su beca.

El Módulo comprende lo siguiente

1.1.1.1 INGRESO

Permite el ingreso de la información referente a la Beca otorgada mediante la ESPOL.

1.1.1.2 MODIFICACION

Una vez ingresado los registros, si estos requieren cambios, es necesario modificarlos, se los puede realizar mediante esta opción

1.1.1.3 ELIMINACION

Los registros que han sido ingresados, y no debieran estar en el archivos se los debe eliminar, mediante esta opción.

1.1.1.4 CONSULTA

Permite realizar la consulta especifica de un registro visualizando todos los datos que se mantienen del mismo.

NIVEL 1.1.2 : CONSULTAS

Permite consultas informativas de los Becarios que mantiene la ESPOL.

El Módulo comprende lo siguiente

1.1.2.1. BECARIOS VIGENTES

Consulta de de los Becarios que actualmente estan realizando sus estudios para el cumplimiento de la beca.

1.1.2.2. BECARIOS NO VIGENTES

Consulta de los Becarios que no han continuado con la beca por abandono de sus estudios.

1.1.2.3. BECARIOS POR UNIDAD ACADEMICA

Consulta de becarios clasificados por Unidad Académica a la que pertenecen.

1.1.2.4. BECARIOS ASIGNADOS POR AÑO

Consulta ordenado de acuerdo al año en que fué otorgada la beca.

1.1.2.5. BECAS OBTENIDAS POR OFERTAS O CONVENIOS.

Consulta de Información clasificando las Becas asignadas por convenios y las asignadas por contratos.

NIVEL 1.1.3 : REPORTES

Emite reportes informativos de los Becarios que mantiene la ESPOL.

El Módulo comprende lo siguiente

1.1.3.1. BECARIOS VIGENTES

Reporte de los Becarios que actualmente estan realizando los estudios de la beca.

1.1.3.2. BECARIOS NO CUMPLIDOS

Reporte de los Becarios que no terminaron los estudios de la beca por abandono.

1.1.3.3. BECARIOS POR UNIDAD ACADEMICA

Reporte de bècarios clasificados por Unidad Académica a la que pertenecen.

1.1.3.4. BECAS ASIGANADAS POR AÑO

Reporte de becarios clasificados por el año en que fueron concedidas las becas.

1.1.3.5. BECAS CONCEDIDAS POR BECARIOS.

Reporte ordenado de acuerdo a los Becarios presentando por cada uno la identificación de las becas concedidas.

1.1.3.6. BECAS SIN REGISTRO DE CONTRATOS.

Reporte de Información de las Becas que no tiene ingresado su correspondiente registro de Contrato.

1.1.3.7. BECAS OBTENIDAS POR OFERTAS O CONVENIOS.

Reporte de Información clasificando las Becas asignadas por convenios y las asignadas por contratos.

1.1.3.8. REPORTE GENERAL DE BECARIOS.

Emite reporte de toda la información que se mantiene en el control de Becas.

DIAGRAMA JERARQUICO DEL SISTEMA

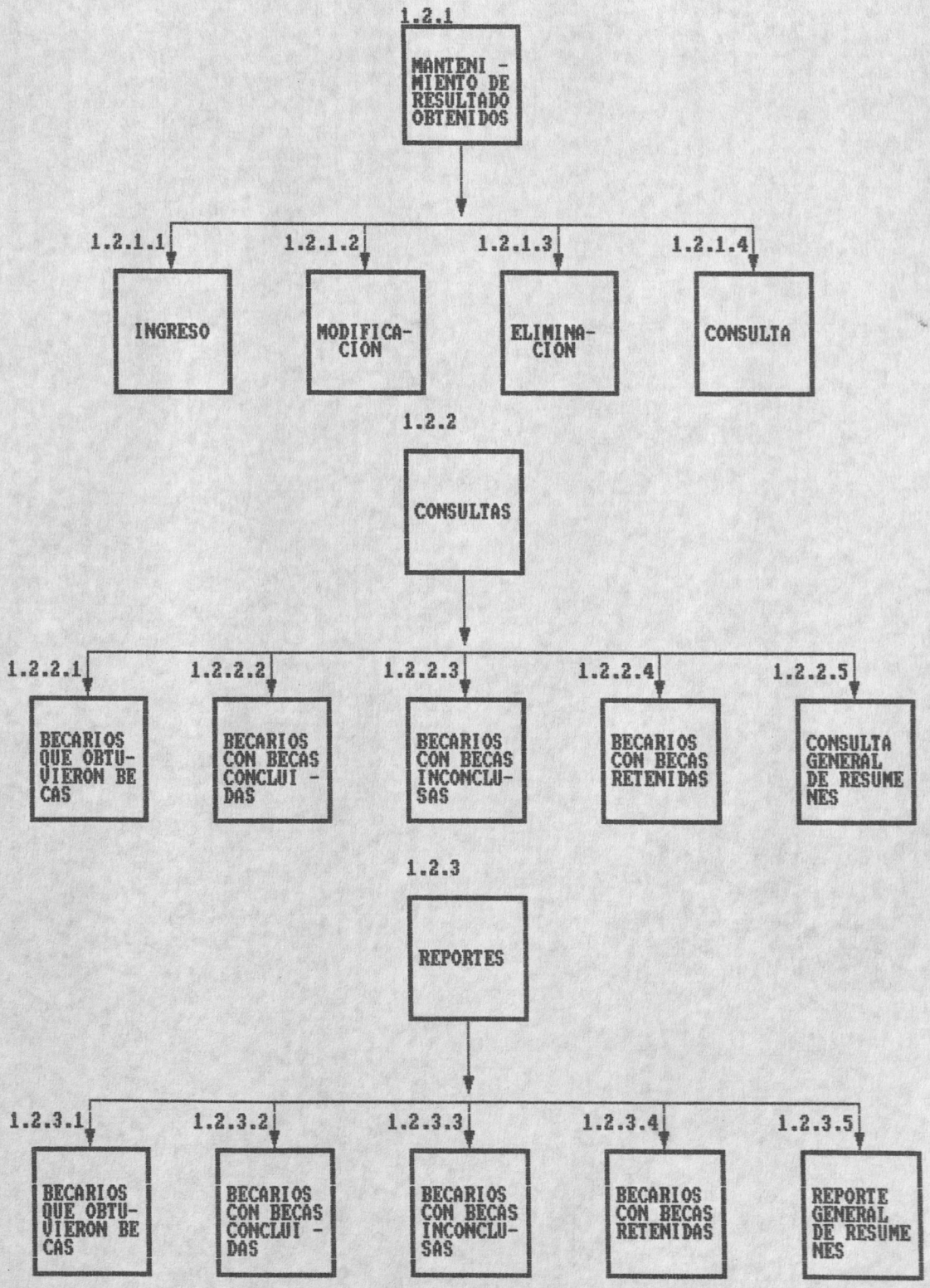

NIVEL 1.2.1 : MANTENIMIENTO DE RESULTADOS

Controla los Resultados de los Becarios que ha otorgado la ESPOL, a fin de tener información del cumplimiento de su beca.

El Módulo comprende lo siguiente

1.2.1.1. INGRESO

Maneja el mantenimiento de los Resultados de los Becados de la ESPOL, información completa referente a sus estudios realizados.

1.2.1.2. MODIFICACION

Una vez ingresado los registros, si estos requieren cambio, es necesario modificarlos, se los puede realizar mediante esta opción.

1.2.1.3. ELIMINACION

Registros que no debieron ser ingresados al sistema, se los debe eliminar, mediante esta opción.

1.2.1.4. CONSULTA

Permite realizar la consulta especifica de un registro el cual le permite visualizar todos los datos que se mantienen del mismo.

NIVEL 1.2.2 : CONSULTAS

Permite consultas informativas de los Resultados de los Becarios que mantiene la ESPOL.

El Módulo comprende lo siguiente

1.2.2.1. BECARIOS CON TITULO OBTENIDO

Consulta Informativa de los Becarios que realizaron sus estudios en el exterior y el título que obtuvieron.

1.2.2.2. BECARIOS CON BECAS CONCLUIDAS

Consulta de los becarios que han finalizado la beca otorgada.

1.2.2.3. BECARIOS CON BECAS INCONCLUSAS JUSTICADAS

Consulta Informativa de los Becarios que por motivos justificados tuvieron que abandonar la beca.

1.2.2.4. BECARIOS CON BECAS INCONCLUSAS POR ABANDONO

Consulta de los Becarios que se les otorgo la beca y la abandonaron sin ninguna justificación.

1.2.2.5. BECARIOS CON BECAS RETENIDAS

Consulta de los Becarios a los cuales se les ha retenido la beca.

1.2.2.6. CONSULTA GENERAL DE BECARIOS

Consulta general de todos los resultados de becarios existentes.

NIVEL 1.2.3 : REPORTES

Emite reportes informativos de los Resultados de los Becarios que mantiene la ESPOL.

El Módulo comprende lo siguiente

1.2.3.1. BECARIOS CON TITULO OBTENIDO

Reporte Informativo de los Becarios que realizaron sus estudios en el exterior y el título que obtuvieron.

1.2.3.2. BECARIOS CON BECAS CONCLUIDAS

Reporte de los becarios que han finalizado la beca otorgada.

1.2.3.3. BECARIOS CON BECAS INCONCLUSAS JUSTICADAS

Reporte Informativo de los Becarios que por motivos justificados tuvieron que abandonar la beca.

1.2.3.4. BECARIOS CON BECAS INCONCLUSAS POR ABANDONO

Reporte de los Becarios que se les otorgo la beca y la abandonaron sin ninguna justificación.

1.2.3.5. BECARIOS CON BECAS RETENIDAS

Reporte de los Becarios a los cuales se les ha retenido la beca.

1.2.3.6. REPORTE GENERAL DE BECARIOS

Reporte general de todos los resultados de becarios existentes.

DIAGRAMA JERARQUICO DEL SISTEMA

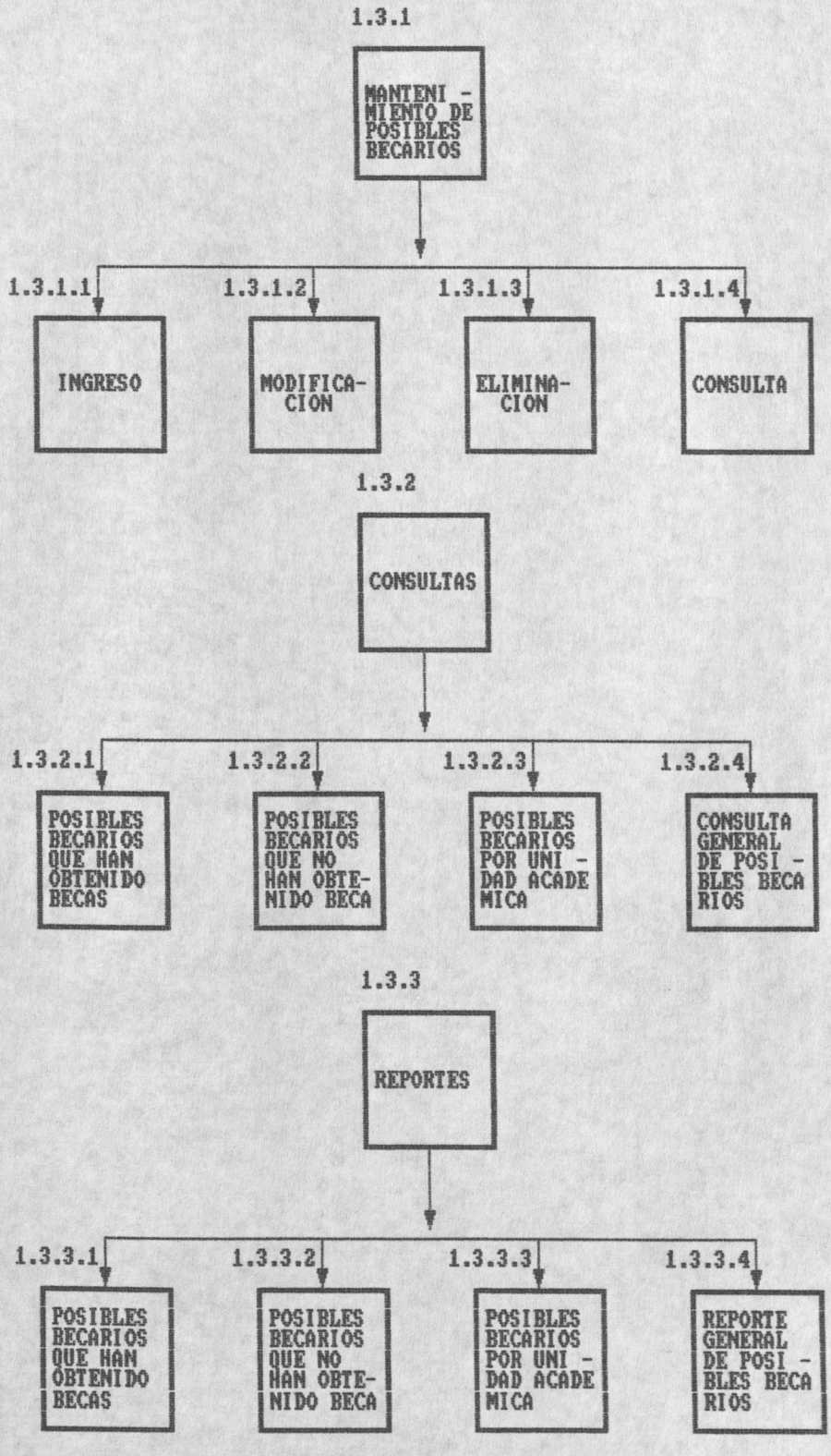

NIVEL 1.3.1 : MANTENIMIENTO DE POSIBLES BECARIOS

Controla la Información referente a los Posibles Becarios que mantiene la ESPOL.

El Módulo comprende lo siguiente

1.3.1.1. INGRESO

Maneja el Ingreso de Información de los Posibles Becarios de la ESPOL.

1.3.1.2. MODIFICACION

Una vez ingresado los registros, si estos requieren cambio, es necesario modificarlos, se los puede realizar mediante esta opcion.

1.3.1.3. ELIMINACION

Registros que no debieron ser ingresados al sistema, se los debe eliminar, mediante esta opción.

1.3.1.4. CONSULTA

Permite realizar la consulta especifica de un registro el cual le permite visualizar todos los datos que se mantienen del mismo.

NIVEL 1.3.2 : CONSULTAS

Emite reportes informativos de los Posibles Becarios que mantiene la ESPOL.

El Módulo comprende lo siguiente

1.3.2.1. POSIBLES BECARIOS QUE HAN OBTENIDO BECA

Consulta Informativa de los Posibles Becarios que ya han obtenido beca

1.3.2.2. POSIBLES BECARIOS QUE NO HAN OBTENIDO BECA

Consulta de los becarios que no han obtenido beca.

1.3.2.3. POSIBLES BECARIOS POR UNIDAD ACADEMICA.

Consulta Informativa de los Becarios clasificados por Unidad Académica.

1.3.2.4. REPORTE GENERAL DE POSIBLES BECARIOS.

Consulta General de la información de los posibles becarios .

NIVEL 1.3.3 : REPORTES

Emite reportes informativos de los Posibles Becarios que mantiene la ESPOL.

El Módulo comprende lo siguiente

1.3.3.1. POSIBLES BECARIOS QUE HAN OBTENIDO BECA

Reporte Informativo de los Posibles Becarios que ya han obtenido beca

1.3.3.2. POSIBLES BECARIOS QUE NO HAN OBTENIDO BECA

Reporte de los becarios que no han obtenido beca.

1.3.3.3. POSIBLES BECARIOS POR UNIDAD ACADEMICA.

Reporte Informativo de los Becarios clasificados por Unidad Académica.

1.3.3.4. REPORTE GENERAL DE POSIBLES BECARIOS.

Reporte General de la información completa de los posibles becarios.

DIAGRAMA JERARQUICO DEL SISTEMAS.

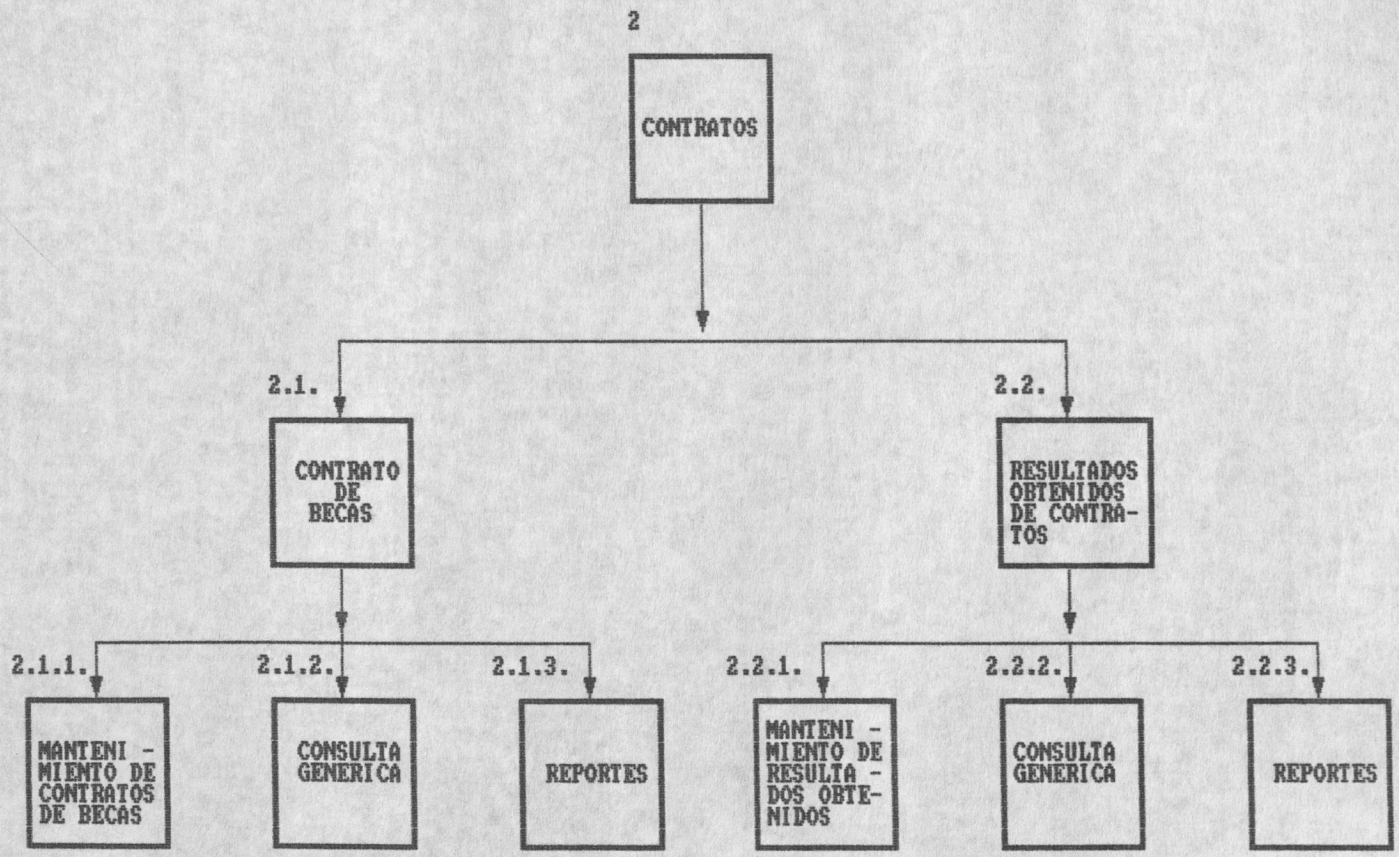

NIVEL 2 : CONTRATOS

Contiene los procesos que manejan la información relacionada con los contratos realizados por la ESPOL desde sus inicio, hasta su finalización.

El Módulo comprende lo siguiente :

2.1. CONTRATO DE BECA

Permite el mantenimiento de la información relacionada con los Contratos de Becas obtenidos por la ESPOL.

2.1.1. MANTENIMIENTO DE CONTRATOS.

Permite los procesos de Ingreso, Modificación, Eliminación y Consulta con los datos de los contratos.

2.1.2. CONSULTA GENERICA.

Presenta todos los registros de los contratos haya obtenido la ESPOL.

2.1.3. REPORTES.

Emite reportes de la información que mantiene de los Contratos, en formatos adecuados para su análisis.

2.2. RESULTADOS DE CONTRATOS

Permite el mantenimiento de los resultados obtenidos de los contratos de beca de la ESPOL.

2.2.1. MANTENIMIENTO DE RESULTADOS DE CONTRATOS

Permite los procesos de Ingreso, Modificación, Eliminación y Consulta con los datos de los resultados de contratos.

2.2.2. CONSULTA GENERICA.

Presenta todos los registros de Resultados de contratos obtenidos que se hayan ingresados, en base a condiciones requeridas.

2.2.3. REPORTES.

Emite reportes de la información que se mantiene, en formatos adecuados para su análisis.

DIAGRAMA JERARQUICO DEL SISTEMA

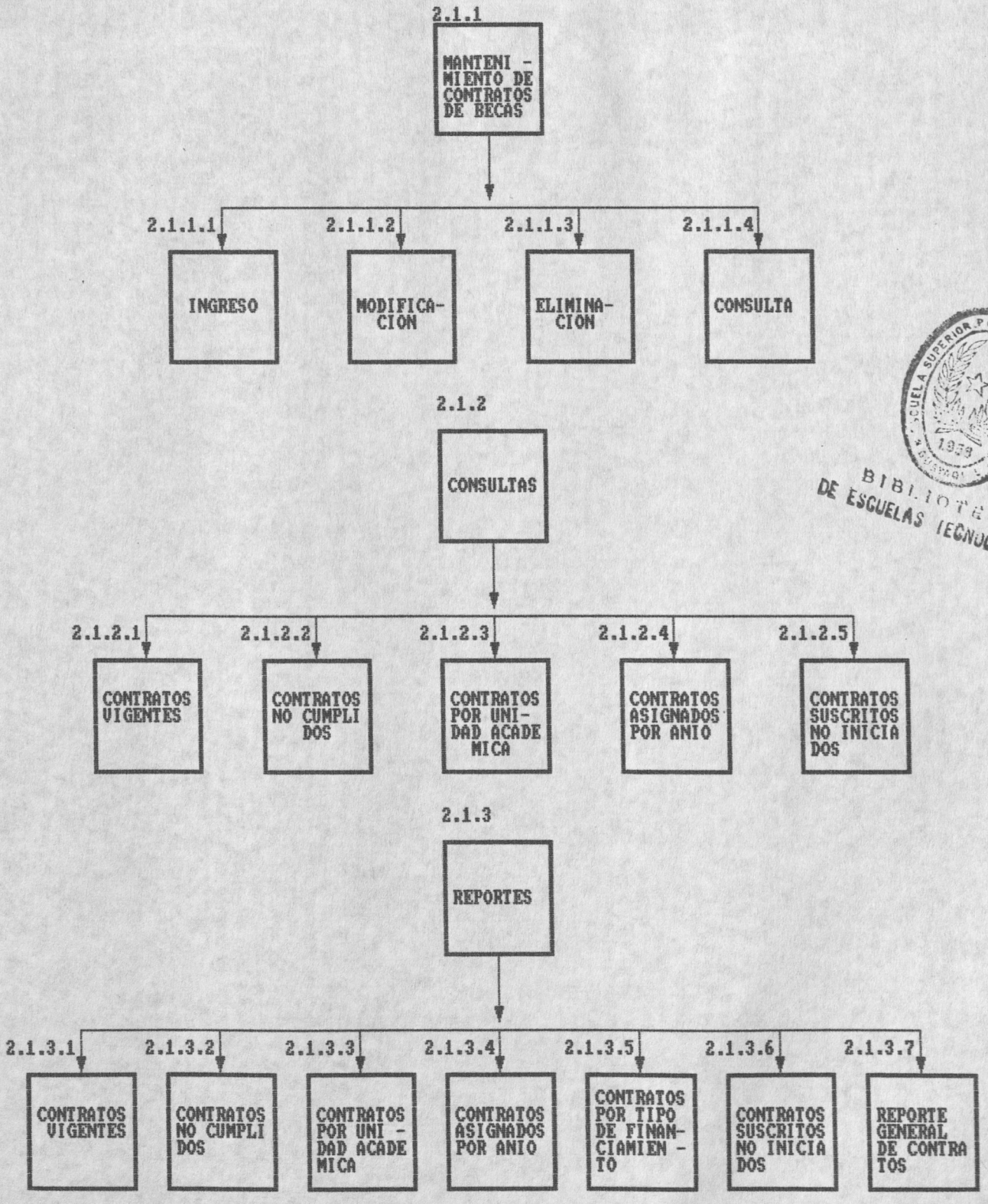

ESCUELA SUPERIOR POLITECNICA DEL LITORAL
1958
BIBLIOTECA
DE ESCUELAS TECNOLOGICAS

NIVEL 2.1.1. : MANTENIMIENTO DE CONTRATOS DE BECAS

Controla los Contratos que ha obtenido la ESPOL, a fin de tener información de estos.

El Módulo comprende lo siguiente

2.1.1.1 INGRESO

Permite el ingreso de la información referente a la Contratos de Beca obtenidos por la ESPOL.

2.1.1.2 MODIFICACION

Una vez ingresado los registros, si estos requieren cambios, es necesario modificarlos, se los puede realizar mediante esta opción

2.1.1.3 ELIMINACION

Los registros que han sido ingresados, y no debieran estar en el archivos se los debe eliminar, mediante esta opción.

2.1.1.4 CONSULTA

Permite realizar la consulta específica de un registro visualizando todos los datos que se mantienen del mismo.

NIVEL 2.1.2 : CONSULTAS

Permite consultas informativas de los Contratos que mantiene la ESPOL.

El Módulo comprende lo siguiente

2.1.2.1. CONTRATOS VIGENTES

Consulta de los Contratos que actualmente estan realizandose.

2.1.2.2. CONTRATOS CONCLUIDOS

Consulta de los Contratos que ya han sido concluidos.

2.1.2.3. CONTRATOS POR UNIDAD ACADEMICA

Consulta de los contratos realizados para una Unidad Académica específica.

2.1.2.4. CONTRATOS OBTENIDOS POR AÑO

Consulta ordenada de los contratos, de acuerdo al año en que fué realizado.

2.1.2.5. CONTRATOS SUSCRITOS NO INICIADOS

Consulta de los contratos que no han sido iniciados en la actualidad.

NIVEL 2.1.3 : REPORTES

Emite reportes informativos de los Contratos que ha realizado la ESPOL.

El Módulo comprende lo siguiente

2.1.3.1. CONTRATOS VIGENTES

Reporte de los Contratos que actualmente estan realizandose.

2.1.3.2. CONTRATOS CONCLUIDOS

Reporte de los Contratos que ya han sido concluidos.

2.1.3.3. CONTRATOS POR UNIDAD ACADEMICA

Reporte de los contratos realizados para una Unidad Académica específica.

2.1.3.4. CONTRATOS OBTENIDOS POR AÑO

Reporte ordenado de los contratos, de acuerdo al año en que fué realizado.

2.1.3.5. CONTRATOS SUSCRITOS NO INICIADOS

Reporte de los contratos que no han sido iniciados en la actualidad.

2.1.3.6. REPORTE GENERAL DE CONTRATOS

Reporte de todos los contratos realizados.

DIAGRAMA JERARQUICO DEL SISTEMA

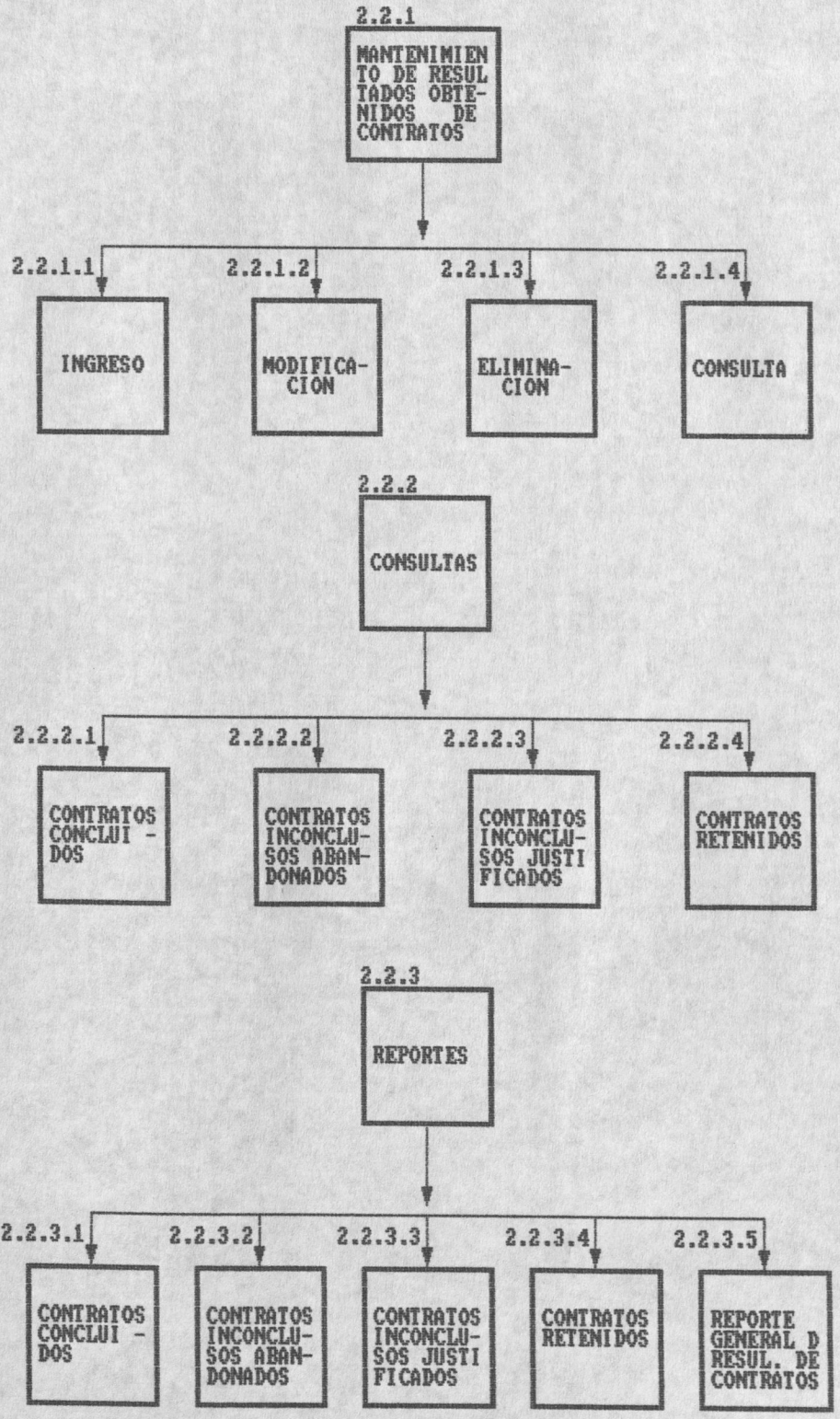

NIVEL 2.2.1 : MANTENIMIENTO DE RESULTADOS DE CONTRATOS

Controla los Resultados de los contratos que han sido obtenidos por la ESPOL, a fin de tener información del cumplimiento del contratos.

El Módulo comprende lo siguiente

2.2.1.1. INGRESO

Maneja el mantenimiento de los Resultados de los Contratos de la ESPOL, información completa referente a la realización del contratos.

2.2.1.2. MODIFICACION

Una vez ingresado los registros, si estos requieren cambio, es necesario modificarlos, se los puede realizar mediante esta opción.

2.2.1.3. ELIMINACION

Registros que no debieron ser ingresados al sistema, se los debe eliminar, mediante esta opción.

2.2.1.4. CONSULTA

Permite realizar la consulta específica de un registro el cual le permite visualizar todos los datos que se mantienen del mismo.

ESCUELA SUPERIOR POLITECNICA DEL LITORAL
1958
GUAYAQUIL
BIBLIOTECA
DE ESCUELAS TECNOLOGICAS

NIVEL 2.2.2 : CONSULTAS

Permite consultas informativas de los Resultados de los Contratos que mantiene la ESPOL.

El Módulo comprende lo siguiente

2.2.2.1. CONTRATOS CONCLUIDOS

Consulta Informativa de los Resultados de Contratos que ya han concluido.

2.2.2.2. CONTRATOS INCONCLUSOS POR ABANDONO

Consulta de los resultados de contratos inconclusos por abandono.

2.2.2.3. CONTRATOS INCONCLUSOS JUSTIFICADOS

Consulta Informativa de los Resultados de Contratos inconclusos con justificación.

2.2.2.4. CONTRATOS RETENIDOS

Consulta de los Resultados de Contratos que han sido retenidos.

NIVEL 2.2.3 : REPORTES

Permite reportes informativos de los Resultados de los Contratos que mantiene la ESPOL.

El Módulo comprende lo siguiente

2.2.3.1. CONTRATOS CONCLUIDOS

Reporte Informativo de los Resultados de Contratos que ya han concluido.

2.2.3.2. CONTRATOS INCONCLUSOS POR ABANDONO

Reporte de los resultados de contratos inconclusos por abandono.

2.2.3.3. CONTRATOS INCONCLUSOS JUSTIFICADOS

Reporte Informativo de los Resultados de Contratos inconclusos con justificación.

2.2.3.4. CONTRATOS RETENIDOS

Reporte de los Resultados de Contratos que han sido retenidos.

2.2.3.5. REPORTE GENERAL DE RESULTADOS DE CONTRATOS

Reporte general de todos los resultados de Contratos existentes.

DIAGRAMA JERARQUICO DEL SISTEMAS.

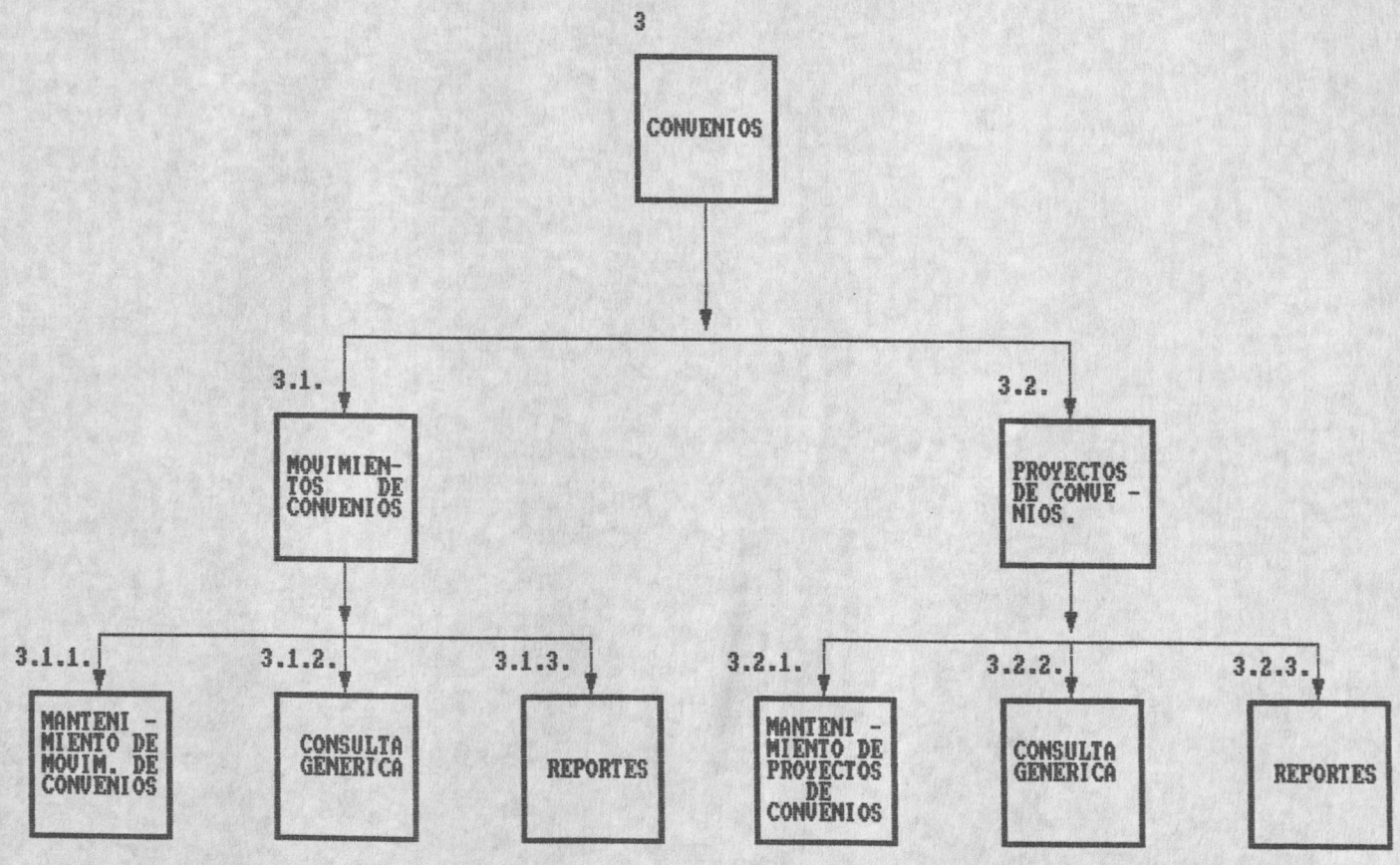

NIVEL 3 : CONVENIOS

Contiene los procesos que manejan la información relacionada con los convenios realizados por la ESPOL desde sus inicio, hasta su finalización.

El Módulo comprende lo siguiente :

3.1. MOVIMIENTOS DE CONVENIOS

Permite el mantenimiento de la información relacionada con los Convenios realizados con la ESPOL.

3.1.1. MANTENIMIENTO DE CONVENIOS.

Permite los procesos de Ingreso, Modificación, Eliminación y Consulta con los datos de los convenios.

3.1.2. CONSULTA GENERICA.

Presenta todos los registros de los convenios que haya obtenido la ESPOL.

3.1.3. REPORTES.

Emite reportes de la información que mantiene de los Convenios, en formatos adecuados para su análisis.

3.2. PROYECTOS DE CONVENIOS

Permite el mantenimiento de los resultados obtenidos de los Proyectos de convenios de la ESPOL.

3.2.1. MANTENIMIENTO DE PROYECTOS DE CONVENIOS

Permite los procesos de Ingreso, Modificación, Eliminación y Consulta con los datos de los Proyectos de Convenios.

3.2.2. CONSULTA GENERICA.

Presenta todos los registros de los Proyectos de Convenios realizados que se hayan ingresados, en base a condiciones requeridas.

3.2.3. REPORTES.

Emite reportes de la información que se mantiene, en formatos adecuados para su análisis.

DIAGRAMA JERARQUICO DEL SISTEMA

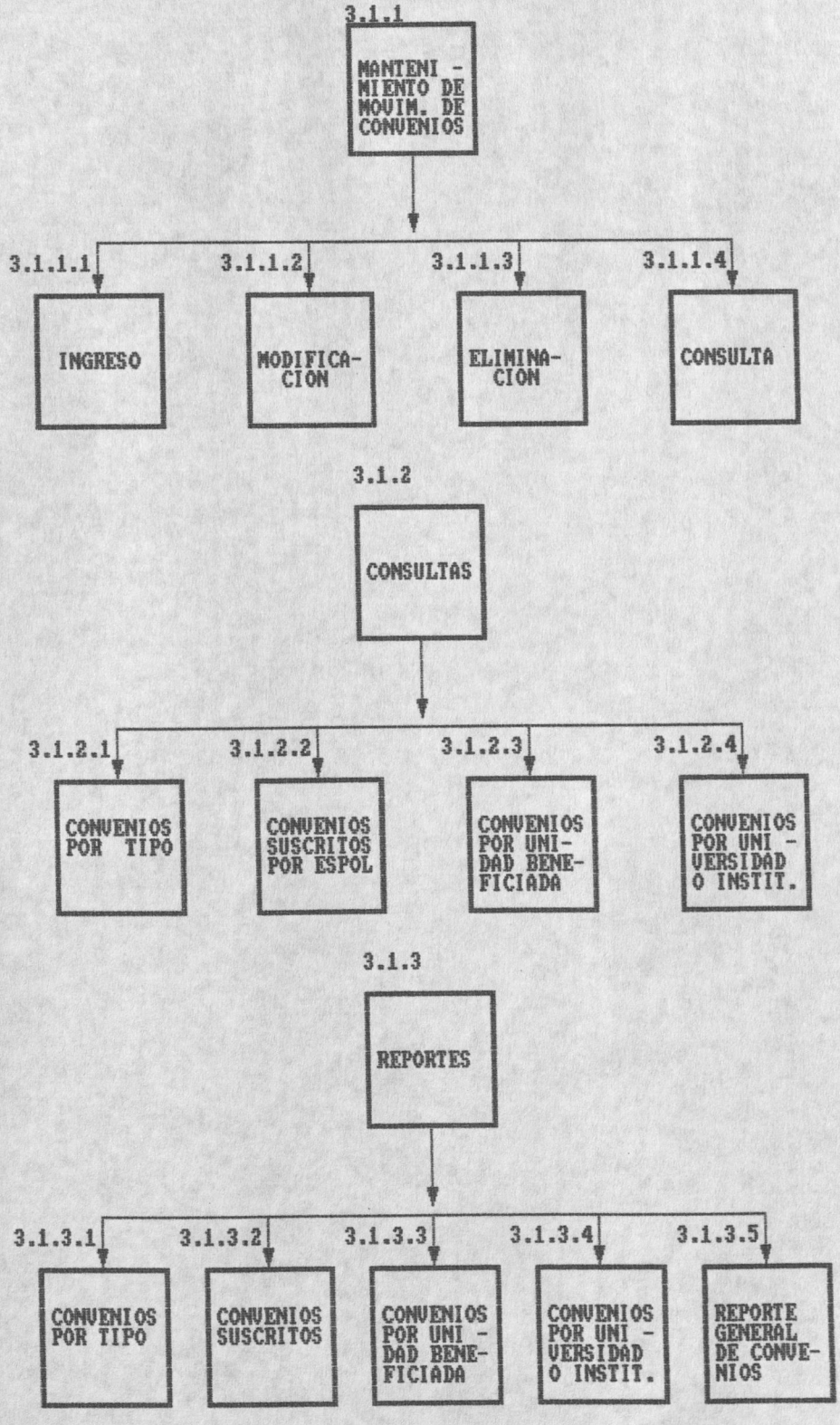

NIVEL 3.1.1. : MANTENIMIENTO DE MOVIMIENTOS DE CONVENIOS

Controla los Movimientos de Convenios que ha obtenido la ESPOL, a fin de tener información de estos.

El Módulo comprende lo siguiente

3.1.1.1 INGRESO

Permite el ingreso de la información referente a la Movimientos de Convenios obtenidos por la ESPOL.

3.1.1.2 MODIFICACION

Una vez ingresado los registros, si estos requieren cambios, es necesario modificarlos, se los puede realizar mediante esta opción

3.1.1.3 ELIMINACION

Los registros que han sido ingresados, y no debieran estar en el archivos se los debe eliminar, mediante esta opción.

3.1.1.4 CONSULTA

Permite realizar la consulta especifica de un registro visualizando todos los datos que se mantienen del mismo.

NIVEL 3.1.2 : CONSULTAS

Permite consultas informativas de los Movimientos de Convenios que mantiene la ESPOL.

El Módulo comprende lo siguiente

3.1.2.1. CONVENIOS POR TIPO

Consulta de los Movimientos de Convenios por diferentes tipos : Vigentes o Concluidos.

3.1.2.2. CONVENIOS SUSCRITOS POR LA ESPOL

Consulta de los Convenios que han sido suscritos por la ESPOL.

3.1.2.3. CONVENIOS SUSCRITOS POR UNIDAD ACADEMICA

Consulta de los Movimientos de Convenios por la Unidad Académica para la cual se realizó.

3.1.2.4. CONVENIOS SUSCRITOS POR UNIVERSIDAD O INSTITUCION

Consulta de los Convenios que han sido suscritos por la ESPOL por la Universidad o Institución con la cual se suscribió..

NIVEL 3.1.3 : REPORTES

Emite reportes informativos de los Convenios que ha realizado la ESPOL.

El Módulo comprende lo siguiente

3.1.3.1. CONVENIOS POR TIPO

Reporte de los Convenios, ya sean Vigentes o Concluidos.

3.1.3.2. CONVENIOS SUSCRITOS POR LA ESPOL

Reporte de los todos los convenios que han sido suscritos con la ESPOL.

3.1.3.3. CONVENIOS POR PROYECTOS SUSCRITOS

Reporte de los proyectos que se han susritos en base a unm convenio dado.

3.1.3.4. CONVENIOS POR UNIDAD ACADEMICA

Reporte ordenado de los convenios suscritos para una unidad académica dada.

3.1.3.5. CONVENIOS POR UNIVERSIDAD O INSTITUCION

Reporte de los convenios por universidad o institución dada.

3.1.3.6. REPORTE GENERAL DE CONVENIOS

Reporte de todos los convenios realizados.

DIAGRAMA JERARQUICO DEL SISTEMA

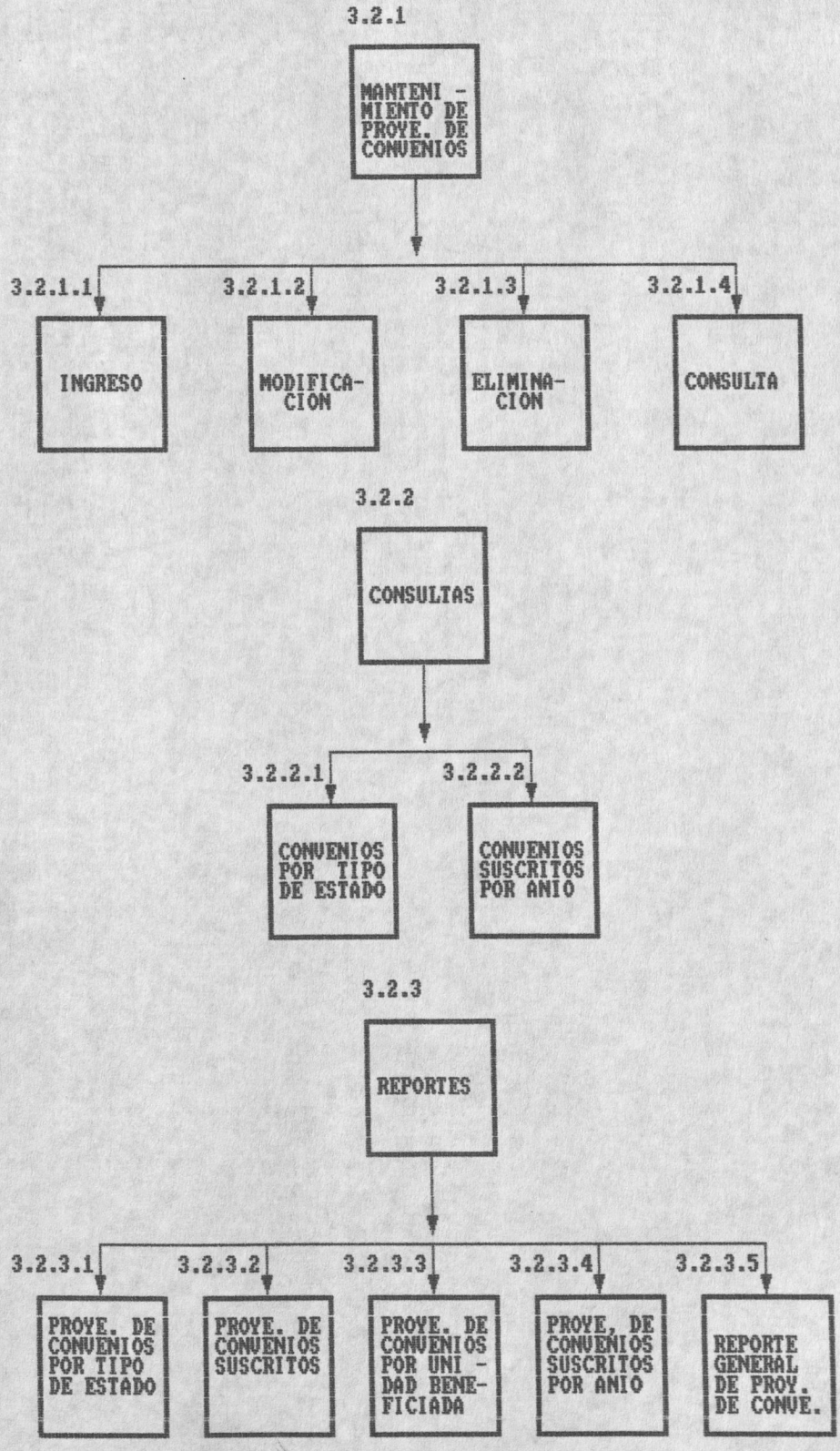

NIVEL 3.2.1 : MANTENIMIENTO DE PROYECTOS DE CONVENIOS

Controla los Proyectos de Convenios que han sido obtenidos por la ESPOL, a fin de tener información del cumplimiento de los proyectos de convenios.

El Módulo comprende lo siguiente

3.2.1.1. INGRESO

Maneja el mantenimiento de los Proyectos de Convenios de la ESPOL, información completa referente a la realización de los proyectos de Convenios.

3.2.1.2. MODIFICACION

Una vez ingresado los registros, si estos requieren cambio, es necesario modificarlos, se los puede realizar mediante esta opción.

3.2.1.3. ELIMINACION

Registros que no debieron ser ingresados al sistema, se los debe eliminar, mediante esta opción.

3.2.1.4. CONSULTA

Permite realizar la consulta específica de un registro el cual le permite visualizar todos los datos que se mantienen del mismo.

NIVEL 3.2.2 : CONSULTAS

Permite consultas informativas de los Resultados de los Proyectos de Convenios que mantiene la ESPOL.

El Módulo comprende lo siguiente

3.2.2.1. PROYECTOS DE CONVENIOS POR TIPO

Consulta Informativa de los Proyectos de convenios de acuerdo a difrentes tipos existentes : concluidos, abandonados sin justificación, abandonados con justificación, vigentes y retenidos.

3.2.2.2. PROYECTOS SUSCRITOS POR AÑO

Consulta de los proyectos suscritos de acuerdo a un año dado.

NIVEL 3.2.3 : REPORTES

Permite consultas informativas de los Resultados de los Proyectos de Convenios que mantiene la ESPOL.

El Módulo comprende lo siguiente

3.2.3.1. PROYECTOS DE CONVENIOS POR TIPO

Reporte Informativo de los Proyectos de convenios de acuerdo a difrentes tipos existentes : concluidos, abandonados sin justificación, abandonados con justificación, vigentes y retenidos.

3.2.3.2. PROYECTOS DE CONVENIOS POR UNIDAD BENEFICIADA

Reporte de los convenios de acuerdo a una unidad beneficiada.

3.2.3.3. PROYECTOS SUSCRITOS POR AÑO

Reporte Informativo de los proyectos de acuerdo a un año dado.

3.2.3.4. REPORTE GENERAL DE PROYECTOS DE CONVENIOS

Reporte de todos los Proyectos realizados .

DIAGRAMA JERARQUICO DEL SISTEMA

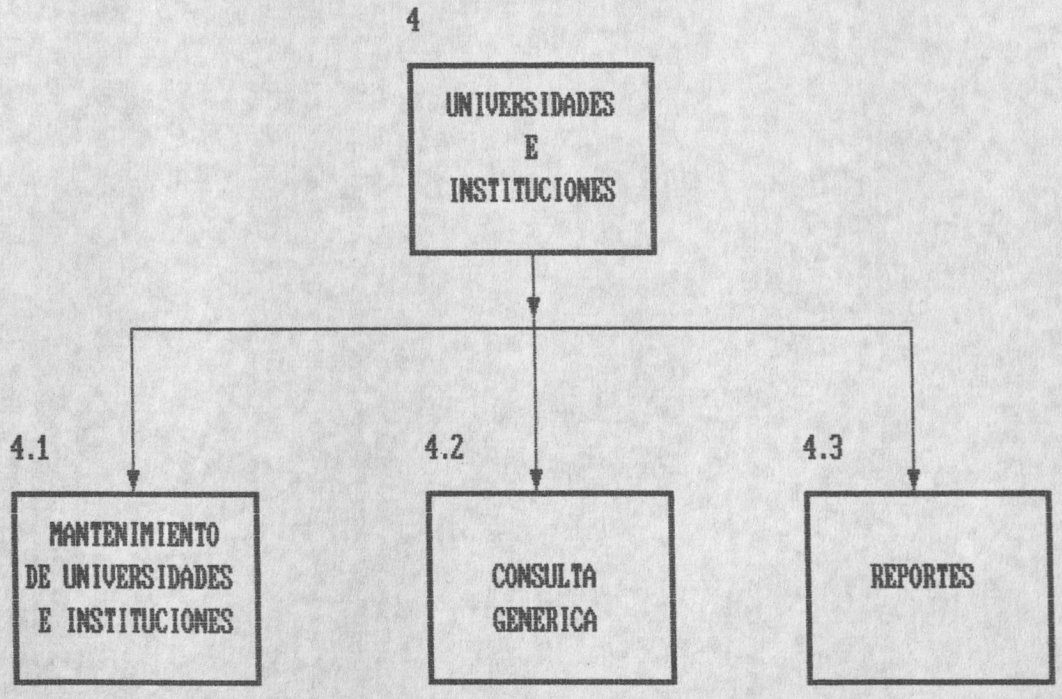

NIVEL 4 : UNIVERSIDADES O INSTITUCIONES

Contiene los procesos que manejan la información relacionada con los Universidades o instituciones manejadas con las cuales esta relacionada la ESPOL.

El Módulo comprende lo siguiente :

4.1. MANTENIMIENTO DE UNIVERSIDADES O INSTITUCIONES

Permite los procesos de Ingreso, Modificación, Eliminación y Consulta con los datos de las Universidades o Instituciones.

4.2. CONSULTA GENERICA.

Presenta todos los registros de las Universidades e Instituciones que mantengan relación con la ESPOL.

4.3. REPORTES.

Emite reportes de la información que mantiene de las Universidades e Instituciones relacionadas con la Espol.

DIAGRAMA JERARQUICO DEL SISTEMA

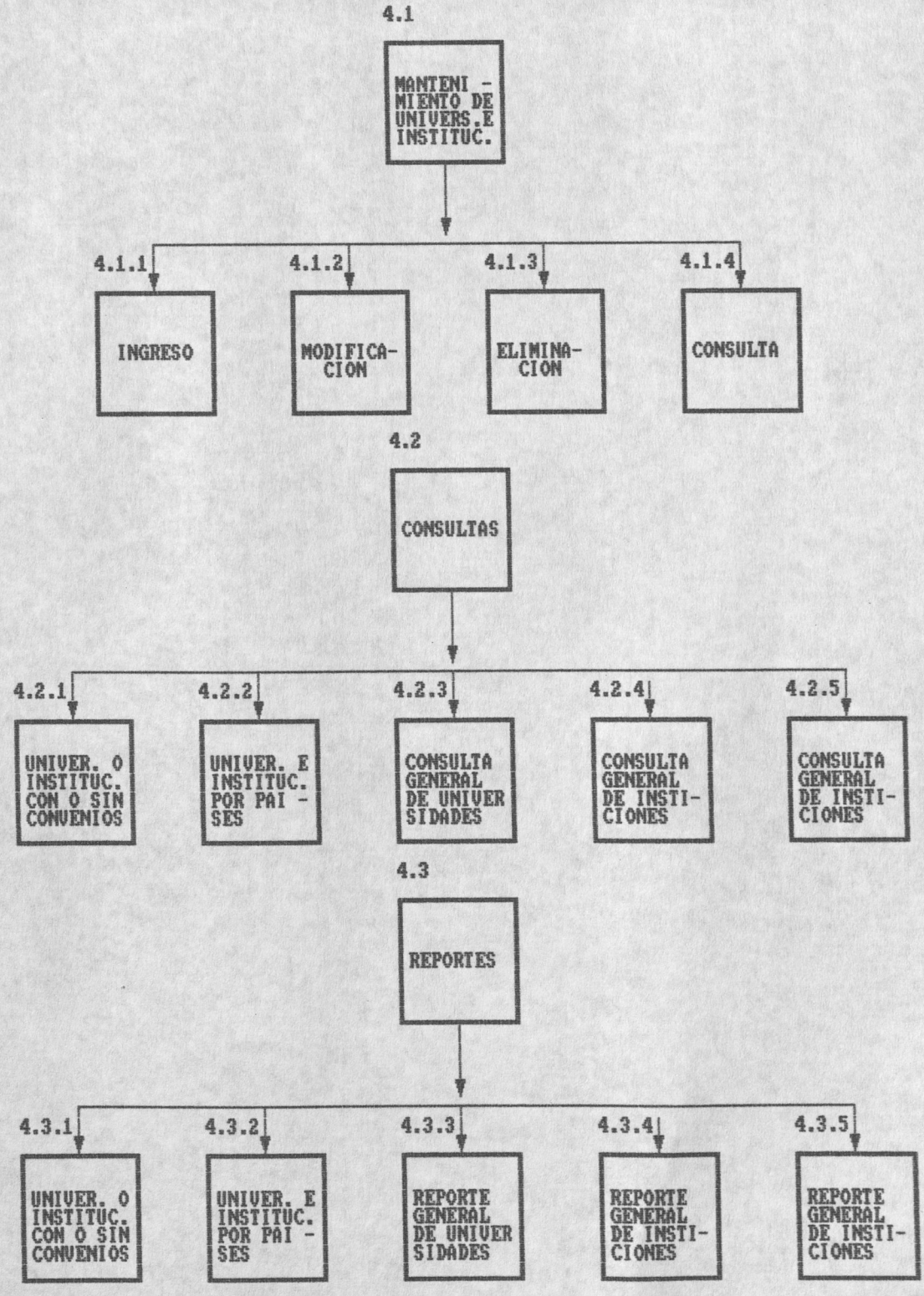

NIVEL 4.1. : MANTENIMIENTO DE UNIVERSIDADES E INSTITUCIONES

Controla los datos de las Universidades e Instituciones con las que esta relacionada la ESPOL, a fin de tener información de estas.

El Módulo comprende lo siguiente

4.1.1 INGRESO

Permite el ingreso de la información referente a las Universidades e Instituciones relacionadas con la ESPOL.

4.1.2 MODIFICACION

Una vez ingresado los registros, si estos requieren cambios, es necesario modificarlos, se los puede realizar mediante esta opción

4.1.3 ELIMINACION

Los registros que han sido ingresados, y no debieran estar en el archivos se los debe eliminar, mediante esta opción.

4.1.4 CONSULTA

Permite realizar la consulta específica de un registro visualizando todos los datos que se mantienen del mismo.

NIVEL 4.2 : CONSULTAS

Permite consultas informativas de los datos existentes de las Universidades e Instituciones.

El Módulo comprende lo siguiente

4.2.1. UNIVERSIDADES E INSTITUCIONES CON O SIN CONVENIOS

Consulta de los datos de las Universidades e Instituciones que mantenienen o no convenios.

4.2.2. UNIVERSIDADES E INSTITUCIONES POR PAISES

Consulta que presenta todas las universidades de acuerdo al país donde estan ubicadas.

4.2.3. CONSULTA DE UNIVERSIDADES O INSTITUCIONES

Consulta de los datos, ya sean de las universidades o de las instituciones.

4.2.4. CONSULTA GENERAL DE LAS UNIVERSIDADES E INSTITUCIONES

Consulta de los datos de las Universidades e Instituciónes con las cuales se mantiene o se ha mantenido relaciones.

NIVEL 4.3 : REPORTES

Permite reportes informativos de los datos existentes de las Universidades e Instituciones.

El Módulo comprende lo siguiente

4.3.1. UNIVERSIDADES E INSTITUCIONES CON O SIN CONVENIOS

Reporte de los datos de las Universidades e Instituciones que mantenienen o no convenios.

4.3.2. UNIVERSIDADES E INSTITUCIONES POR PAISES

Reporte que presenta todas las universidades de acuerdo al país donde estan ubicadas.

4.3.3. REPORTE DE UNIVERSIDADES O INSTITUCIONES

Reporte de los datos, ya sean de las universidades o de las instituciones.

4.3.4. REPORTE GENERAL DE LAS UNIVERSIDADES E INSTITUCIONES

Reporte de los datos de las Universidades e Instituciónes con las cuales se mantiene o se ha mantenido relaciones.

DIAGRAMA JERARQUICO DEL SISTEMA

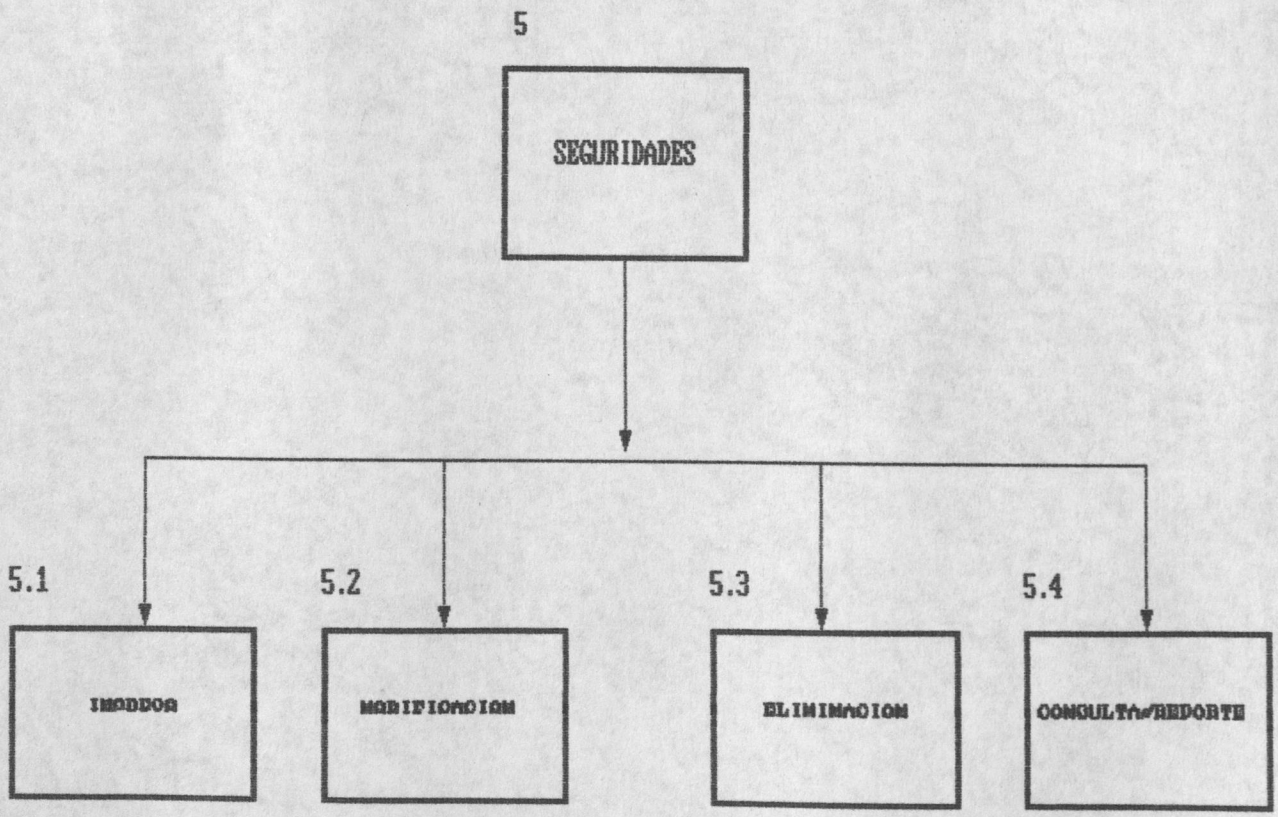

NIVEL 5 : SEGURIDADES

Contiene los procesos que manejan la información relacionada con las Seguridades del Sistema.

El Módulo comprende lo siguiente :

5.1 INGRESO

Permite el ingreso de la información referente a los usuarios que pueden manejar el sistema y los procesos que pueden realizar.

5.2 MODIFICACION

Una vez ingresado los registros, si estos requieren cambios, es necesario modificarlos, se los puede realizar mediante esta opción

5.3 ELIMINACION

Los registros que han sido ingresados, y no debieran estar en el archivos se los debe eliminar, mediante esta opción.

5.4 CONSULTA/REPORTE

Permite realizar una consulta o reporte de los usuarios permitidos por el sistema.

DIAGRAMA JERARQUICO DEL SISTEMA

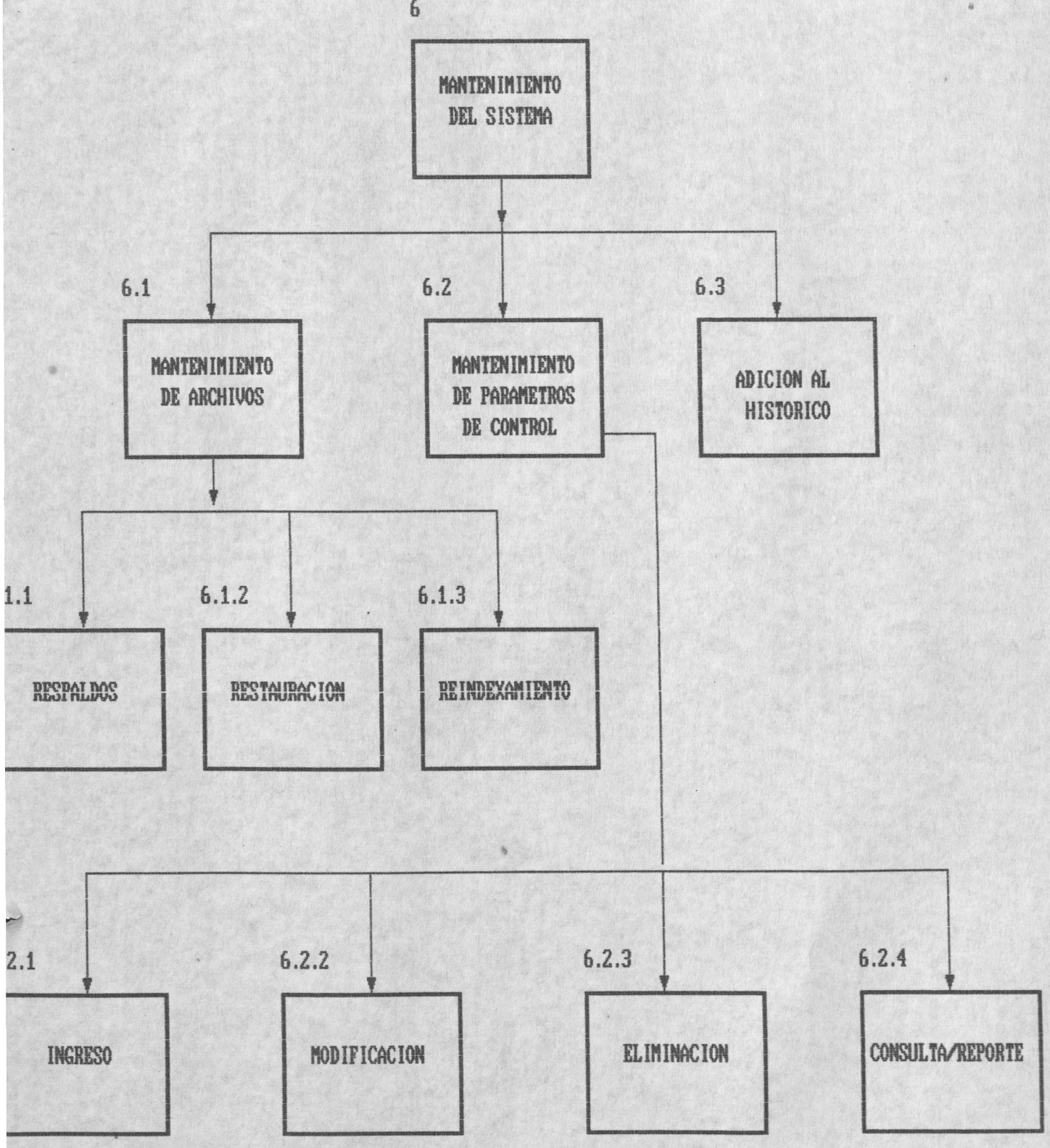

ESCUELA SUPERIOR POLITECNICA DEL LITORAL
1958
GUAYAQUIL
BIBLIOTECA
DE ESCUELAS TECNOLOGICAS

NIVEL 6 : MANTENIMIENTO DEL SISTEMA

Contiene los procesos relacionados con el mantenimiento de los archivos del sistema.

El Módulo comprende lo siguiente :

6.1. MANTENIMIENTO DE ARCHIVOS

Permite realizar varios procesos en los archivos del sistema.

6.1.1. RESPALDOS

Mediante esta opción, se puede realizar una copia de los archivos existentes en disco a diskette.

6.1.3. RESTAURACION

Esta opción permite el paso de los archivos respaldados en diskette a disco, en caso de perdida de los archivos en el disco.

6.1.3. REINDEXAMIENTO

Permite reindexar los archivos índices del sistema.

6.2. MANTENIMIENTO DE PARAMETROS DE CONTROL

Contiene los procesos que manejan la información relacionada con las Unidades Académicas, los países existentes y los nombres que varian continuamente.

El Módulo comprende lo siguiente :

6.2.1 INGRESO

Permite el ingreso de la información referente a los países, unidades académicas y nombres variables.

6.2.2 MODIFICACION

Una vez ingresado los registros, si estos requieren cambios, es necesario modificarlos, se los puede realizar mediante esta opción

6.2.3 ELIMINACION

Los registros que han sido ingresados, y no debieran estar en el archivos se los debe eliminar, mediante esta opción.

6.2.4 CONSULTA/REPORTE

Permite realizar una consulta o reporte de las información guardada en el archivo de parámetros.

6.3. ADICION AL HISTORICO

Permite pasar los registros de un archivo de transacciones a un archivo histórico en base a una condición establecida.

ESTANDARIZACION DE FORMATOS

7. ESTANDARIZACION DE FORMATOS

7.1. NOMBRES DE ARCHIVOS

XX XXX X 9

NUMERO SECUENCIAL.

- 0 BASE DE DATOS
- 1-9 INDICES

TIPO DE ARCHIVO.

- H HISTORICOS
- M MAESTROS
- T TRANSACCIONES

MNEMONICO DE ARCHIVO

- **PER** PERSONAL
- **BEC** BECARIOS
- **UNI** UNIVERSIDADES E INSTITUCIONES
- **SEG** SEGURIDADES
- **CON** CONTRATOS
- **COV** CONVENIOS
- **PAR** PARAMETROS
- **PCV** PROYECTOS DE CONVENIOS
- **RCB** RESUMEN DE CUMPLIMIENTOS DE BECARIOS
- **RCC** RESUMEN DE CUMPLIMIENTO DE CONTRATOS

MNEMONICO DEL SISTEMA

- **RE** RELACIONES EXTERNAS

EJEMPLO : RESEGM0 Archivo maestro de seguridades

7.2. NOMBRES DE CAMPOS.

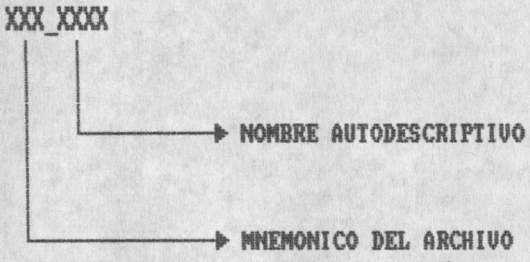

EJEMPLO: SEG_CODI Nombre del campo que contiene el codigo en el archivo de seguridades.

7.3. NOMBRES DE PROGRAMAS, SUBRUTINAS, MENUS, PANTALLAS Y REPORTES.

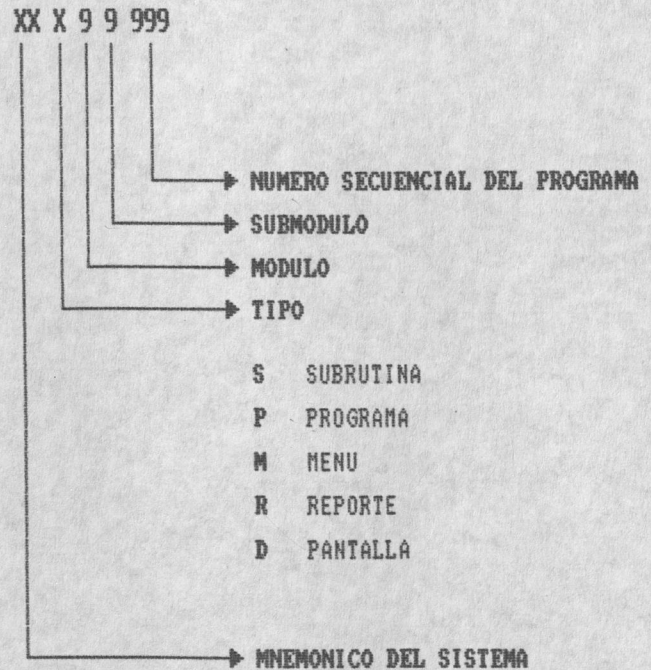

EJEMPLO : REP11210 Nombre de un programa.

ESTANDARIZACION DE CODIGO

8. ESTANDARIZACION DE CODIGOS

8.1. CODIGO DE BECA.

X 99 999

- 999 → NUMERO SECUENCIAL DE BECA
- 99 → AÑO QUE SE OTORGO LA BECA
- X → ORIGEN DE LA BECA

  C CONVENIO
  O OFERTA

EJEMPLO : C89001 Esta beca se origino por un convenio en el año 1989 con el numero 001

8.2. TIPO DE FINANCIAMIENTO.

A Financiamiento por parte de la ESPOL y de la universidad que da la beca.
E Finaciamiento solo por parte de la ESPOL.
O Financiamiento por otras fuentes.

8.3. CODIGO DE UNIVERSIDADES E INSTITUCIONES.

X X 999

- 999 → NUMERO SECUENCIAL
- X → TIPO DE RELACION

  C CON CONVENIO
  S SIN CONVENIO

- X → TIPO DE ORGANISMO

  U UNIVERSIDAD
  I INSTITUCION

EJEMPLO : UC003 Código de universidad con convenio y con número 003.

8.4. CODIGO DE CONTRATO.

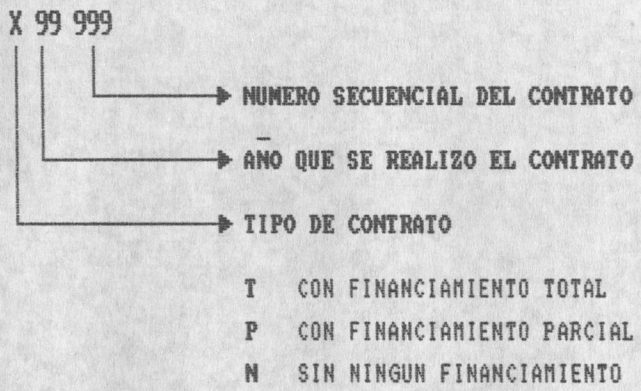

EJEMPLO : T89001 Contrato que se realizo en el año 1989 con financiamiento total.

8.5. CODIGO DE CONUENIO.

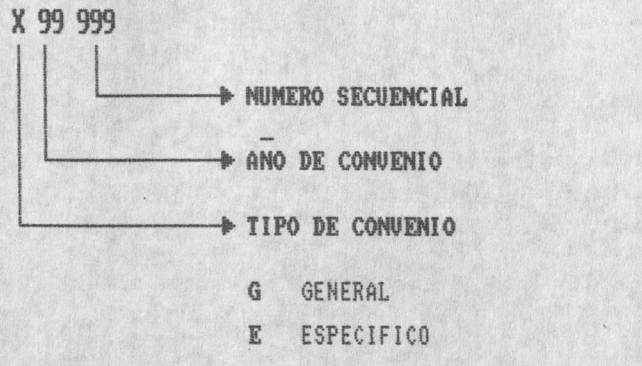

EJEMPLO: E89121 Convenio Especifico realizado en el ano 89.

8.6. CODIGO DE PROYECTO DE CONUENIO.

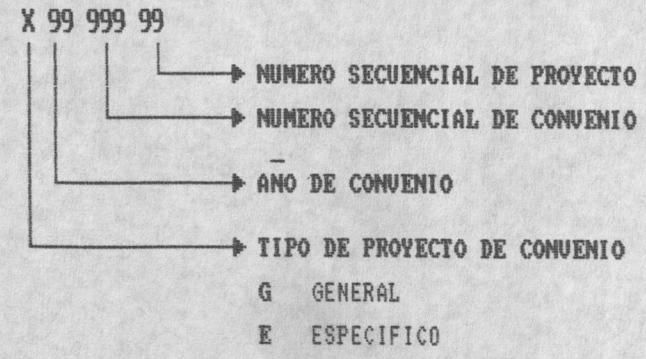

EJEMPLO: E89121 Proyecto de Convenio Especifico realizado en el ano 89.

8.7. CODIGO DE ESTADO CIVIL.

S	ESTADO CIVIL SOLTERO
C	ESTADO CIVIL CASADO
D	ESTADO CIVIL DIVORCIADO
V	ESTADO CIVIL VIUDO
U	ESTADO CIVIL UNIDO

8.8. CODIGO DEL ESTADO DE CUMPLIMIENTO DEL BECARIO.

A	TERMINADO
B	INCONCLUSO POR ABANDONO
C	INCONCLUSO CON JUSTIFICACION

8.9. CODIGO DEL ESTADO DE AVANCE DE UN PROYECTO.

A	TERMINADO
B	INCONCLUSO POR ABANDONO
C	INCONCLUSO CON JUSTIFICACION
R	RETENIDO

DESCRIPCION DE ARCHIVOS

DESCRIPCION DE ARCHIVOS

SISTEMA	ARCHIVO	CAMPO CLAVE	IDENTIFICACION DEL ARCHIVO	DISPOSITIVO
SISTEMA DE CONTROL DE CONVENIOS, CONTRATOS, UNIVERSIDADES E INSTITUCIONES Y BECARIOS	REBECM0	BEC_CODB	ARCHIVO DE BECARIOS EXISTENTES EN LA ESPOL.	DISK

NUMERO	NOMBRE MNEMONICO	NUMERO DE BYTE	NUMERO DE DECIMAL.	TIPO	DESCRICION
1	BEC_CODB	6		X	CODIGO DE LA BECA
2	BEC_OFEC	8		X	FECHA DE OFERTA DE BECA
3	BEC_CODP	6		N	CODIGO DE PERSONAL
4	BEC_TIPO	1		X	TIPO DE FINANCIAMIENTO
5	BEC_ORGA	30		X	ORGANISMO QUE FINANCIA LA BECA
6	BEC_UNIV	5		X	CODIGO DE UNIVERSIDAD O INSTITUCION
7	BEC_DURA	3		N	TIEMPO DE DURACION EN MESES
8	BEC_IFEC	8		X	FECHA DE INICIO DE BECA
9	BEC_ESPE	60		A	ESPECIALIZACION DE LA BECA
10	BEC_OBSE	60		A	OBSERVACION DE LA BECA
11	BEC_FFEC	8		X	FECHA DE FINALIZACION DE LA BECA

X : Los datos podrán ser números y letras A : Los datos contendrán solo letras

N : Los datos serán solo números

DESCRIPCION DE ARCHIVOS

SISTEMA	ARCHIVO	CAMPO CLAVE	IDENTIFICACION DEL ARCHIVO	DISPOSITIVO
SISTEMA DE CONTROL DE CONVENIOS, CONTRATOS, UNIVERSIDADES E INSTITUCIONES Y BECARIOS	RECONM0	CON_CODI	ARCHIVO DE CONTRATOS DE BECARIOS	DISK

NUM.	NOMBRE MNEMONICO	NUMERO DE BYTE	NUMERO DE DECIMAL.	TIPO	DESCRICION
1	CON_CODI	6		X	CODIGO DEL CONTRATO
2	CON_OFEC	8		X	FECHA DE CONTRATO
3	CON_BECA	6		X	CODIGO DE LA BECA
4	CON_NOMG	25		X	NOMBRE DEL GARANTE DEL CONTRATO
5	CON_CEDG	10		N	CEDULA DEL GARANTE DEL CONTRATO
6	CON_UNID	3		N	UNIDAD BENEFICIADA POR EL CONTRATO
7	CON_IFEC	8		X	FECHA DE INICIO DEL CONTRATO
8	CON_TMPO	3		N	TIEMPO EN MESES DE DURACION DEL CONTRATO
9	CON_MONT	14	2	N	MONTO DEL CONTRATO
10	CON_OBSE	50		X	OBSERVACIONES SOBRE EL CONTRATO
11	CON_AFEC	8		X	FECHA DE FINALIZACION DEL CONTRATO

X : Los datos podrán ser números y letras A : Los datos contendrán solo letras
N : Los datos serán solo números

DESCRIPCION DE ARCHIVOS

SISTEMA	ARCHIVO	CAMPO CLAVE	IDENTIFICACION DEL ARCHIVO	DISPOSITIVO
SISTEMA DE CONTROL DE CONVENIOS, CONTRATOS, UNIVERSIDADES E INSTITUCIONES Y BECARIOS	REPERM0	PER_CODI	ARCHIVO DE PERSONAL DE LA ESPOL QUE PUEDEN SER POSIBLES BECARIOS	DISK

NUMERO	NOMBRE MNEMONICO	NUMERO DE BYTE	NUMERO DE DECIMAL.	TIPO	DESCRICION
1	PER_CODI	6		N	CODIGO DEL EMPLEADO
2	PER_NOMB	25		A	NOMBRE DEL EMPLEADO
3	PER_UNID	3		N	UNIDAD EN QUE LABORA
4	PER_IFEC	8		X	FECHA DE INGRESO
5	PER_TITU	25		A	TITULO QUE TIENE
6	PER_TELE	6		N	TELEFONO
7	PER_CEDU	10		N	NUMERO DE CEDULA
8	PER_LUGA	20		A	CIUDAD DONDE RESIDE
9	PER_DIRE	25		X	DIRECCION
10	PER_ESTA	1		A	ESTADO CIVIL
11	PER_CARG	20		X	CARGO QUE OCUPA EN LA ESPOL
12	PER_FFEC	8		X	FECHA DE SALIDA

X : Los datos podrán ser números y letras A : Los datos contendrán solo letras
N : Los datos serán solo números

DESCRIPCION DE ARCHIVOS

SISTEMA	ARCHIVO	CAMPO CLAVE	IDENTIFICACION DEL ARCHIVO	DISPOSITIVO
SISTEMA DE CONTROL DE CONVENIOS, CONTRATOS, UNIVERSIDADES E INSTITUCIONES Y BECARIOS	RERCCM0	RCC_CODB	ARCHIVO DE CUMPLIMIENTO DE CONTRATOS.	DISK

NUMERO	NOMBRE MNEMONICO	NUMERO DE BYTE	NUMERO DE DECIMAL.	TIPO	DESCRICION
1	RCC_CODB	6		X	CODIGO DE LA BECA
2	RCC_OFEC	1		X	ESTADO DE AVANCE DEL CONTRATO
3	RCC_CODP	50		X	PERSONA RESPONSABLE
4	RCC_TIPO	8		X	FECHA DE FINALIZACION DEL CONTRATO
5	RCC_ORGA	50		X	OBSERVACION DEL CUMPLIMIENTO DEL CONTRATO
6					
7					
8					
9					
10					
11					

X : Los datos podrán ser números y letras A : Los datos contendrán solo letras

N : Los datos serán solo números

DESCRIPCION DE ARCHIVOS

SISTEMA	ARCHIVO	CAMPO CLAVE	IDENTIFICACION DEL ARCHIVO	DISPOSITIVO
SISTEMA DE CONTROL DE CONVENIOS, CONTRATOS, UNIVERSIDADES E INSTITUCIONES Y BECARIOS	RERCBM0	RCB_CODB	ARCHIVO DE CUMPLIMIENTO DE BECARIO.	DISK

NUMERO	NOMBRE MNEMONICO	NUMERO DE BYTE	NUMERO DE DECIMAL.	TIPO	DESCRICION
1	RCB_CODB	6		X	CODIGO DE LA BECA
2	RCB_ESTA	1		X	ESTADO DE AVANCE DE LA BECA
3	RCB_FFEC	8		X	FECHA DE INICIO DE LA BECA
4	RCB_RFEC	8		X	FECHA DE FINALIZACION DE LA BECA
5	RCB_TITU	50		X	TITULO OBTENIDO DE LA BECA
6	RCB_OBSE	50		X	OBSERVACIONES DEL TRANSCURSO DE BECA
7					
8					
9					
10					
11					

X : Los datos podrán ser números y letras A : Los datos contendrán solo letras

N : Los datos serán solo números

DESCRIPCION DE ARCHIVOS

SISTEMA	ARCHIVO	CAMPO CLAVE	IDENTIFICACION DEL ARCHIVO	DISPOSITIVO
SISTEMA DE CONTROL DE CONVENIOS, CONTRATOS, UNIVERSIDADES E INSTITUCIONES Y BECARIOS	RECOVM0	COV_CODI	ARCHIVO DE CONVENIOS REALIZADOS	DISK

NUMERO	NOMBRE MNEMONICO	NUMERO DE BYTE	NUMERO DE DECIMAL.	TIPO	DESCRICION
1	COV_CODI	6		X	CODIGO DEL CONVENIO
2	COV_UNID	3		N	UNIDAD BENEFICIADA DEL CONVENIO
3	COV_FECI	8		X	FECHA DE INICIO DEL CONVENIO
4	COV_DURA	3		N	DURACION EN MESES DEL CONVENIO
5	COV_CODU	5		X	CODIGO DE UNIVERSIDAD O INSTITUCION
6	COV_NOMC	40		X	NOMBRE DEL CONVENIO
7	COV_FECF	8		X	FECHA DE FINALIZACION DEL CONVENIO
8	COV_OBJE	90		X	OBJETIVO DEL CONVENIO
9	COV_PAIS	8		N	COIGO DEL PAIS DE CONVENIO
10					
11					

X : Los datos podran ser numeros y letras A : Los datos contendran solo letras
N : Los datos seran solo numeros

DESCRIPCION DE ARCHIVOS

SISTEMA	ARCHIVO	CAMPO CLAVE	IDENTIFICACION DEL ARCHIVO	DISPOSITIVO
SISTEMA DE CONTROL DE CONVENIOS, CONTRATOS, UNIVERSIDADES E INSTITUCIONES Y BECARIOS	REPCVM0	PCV_CODI	ARCHIVO DE PROYECTOS DE CONVENIO	DISK

NUMERO	NOMBRE MNEMONICO	NUMERO DE BYTE	NUMERO DE DECIMAL.	TIPO	DESCRICION
1	PCV_CODI	8		X	CODIGO DE PROYECTO DE CONVENIO
2	PCV_FECI	8		X	FECHA DE INICIO DE PROYECTO DE CONVENIO
3	PCV_DURA	3		N	DURACION DEL PROYECTO DE CONVENIO
4	PCV_ENTI	30		X	ENTIDAD PARTICIPANTE
5	PCV_UNID	3		N	UNIDAD BENEFICIADA
6	PCV_ESTA	1		X	ESTADO DE AVANCE DEL PROYECTO DE CONVENIO.
7	PCV_MONT	12		N	VALOR DEL PROYECTO
8	PCV_NOMP	40		X	NOMBRE DEL PROYECTO
9	PCV_OBJE	90		X	OBJETIVO DEL PROYECTO
10	PCV_FECF	8		X	FECHA DE FINALIZACION DEL PROYECTO
11					

X : Los datos podrán ser números y letras A : Los datos contendrán solo letras

N : Los datos serán solo números

DESCRIPCION DE ARCHIVOS

SISTEMA	ARCHIVO	CAMPO CLAVE	IDENTIFICACION DEL ARCHIVO	DISPOSITIVO
SISTEMA DE CONTROL DE CONVENIOS, CONTRATOS, UNIVERSIDADES E INSTITUCIONES Y BECARIOS	REUNIM0	UNI_CODI	ARCHIVO DE UNIVERSIDADES E INSTITUCIONES	DISK

NUMERO	NOMBRE MNEMONICO	NUMERO DE BYTE	NUMERO DE DECIMAL.	TIPO	DESCRICION
1	UNI_CODI	5		X	CODIGO DE UNIVERSIDAD O INSTITUCION
2	UNI_NOMB	30		X	NOMBRE DE UNIVERSIDAD O INSTITUCION
3	UNI_CIUD	20		X	CIUDAD DE LOCALIZACION
4	UNI_DIRE	30		X	DIRECCION DE UBICACION
5	UNI_RECT	30		X	NOMBRE DEL RECTOR
6	UNI_TELF	10		N	NUMERO DE TELEFONO
7	UNI_CODP	3		N	CODIGO DE PAIS
8	UNI_CASI	5		N	NUMERO DE CASILLA
9	UNI_DESC	90		X	DESCRIPCION DE UNIVERSIDAD O INSTITUCION
10					
11					

X : Los datos podrán ser números y letras A : Los datos contendrán solo letras

N : Los datos serán solo números

DESCRIPCION DE ARCHIVOS

SISTEMA	ARCHIVO	CAMPO CLAVE	IDENTIFICACION DEL ARCHIVO	DISPOSITIVO
SISTEMA DE CONTROL DE CONVENIOS, CONTRATOS, UNIVERSIDADES E INSTITUCIONES Y BECARIOS	RESEGM0	SEG_CODI	ARCHIVO DE SEGURIDADES DEL SISTEMA.	DISK

NUMERO	NOMBRE MNEMONICO	NUMERO DE BYTE	NUMERO DE DECIMAL.	TIPO	DESCRICION
1	SEG_CODI	8		N	CODIGO DEL USUARIO
2	SEG_NOMB	30		X	NOMBRE DEL USUARIO
3	SEG_CLAV	6		X	CLAVE DEL USUARIO
4	SEG_NIVE	1		X	NIVEL DE SEGURIDAD DEL USUARIO
5					
6					
7					
8					
9					
10					
11					

X : Los datos podrán ser números y letras A : Los datos contendrán solo letras

N : Los datos serán solo números

DESCRIPCION DE ARCHIVOS

SISTEMA	ARCHIVO	CAMPO CLAVE	IDENTIFICACION DEL ARCHIVO	DISPOSITIVO
SISTEMA DE CONTROL DE CONVENIOS, CONTRATOS, UNIVERSIDADES E INSTITUCIONES Y BECARIOS	REPARM0	PAR_CODI	ARCHIVO DE PARAMETROS DEL SISTEMA.	DISK

NUMERO	NOMBRE MNEMONICO	NUMERO DE BYTE	NUMERO DE DECIMAL.	TIPO	DESCRICION
1	PAR_CODI	4		N	CODIGO DE PAIS, UNIDAD O NOMBRE
2	PAR_NOMB	30		X	NOMBRE DE PAIS, UNIDAD O NOMBRE
3					
4					
5					
6					
7					
8					
9					
10					
11					

X : Los datos podrán ser números y letras A : Los datos contendrán solo letras

N : Los datos serán solo números

DESCRIPCION DE PROGRAMAS Y DIAGRAMAS DE BLOQUE

DESCRIPCION DE PROGRAMA

PROGRAMA : INGRESO DE LA BECA OTORGADA MEDIANTE LA ESPOL

REFERENCIA : REP11110

OBJETIVO : Permitir el ingreso de los datos de la beca obtenida a traves de la ESPOL y la validacion de los mismos.

ENTRADA : ARCHIVO DE PERSONAL :REPERM0
ARCHIVO DE UNIVERSIDADES :REUNIM0

SALIDA : ARCHIVO DE BECARIOS :REBECM0

ESCUELA SUPERIOR POLITECNICA DEL L.
1958
GUAYAQUIL
BIBLIOTECA
DE ESCUELAS TECNOLOGICAS

DIAGRAMA DE BLOQUE

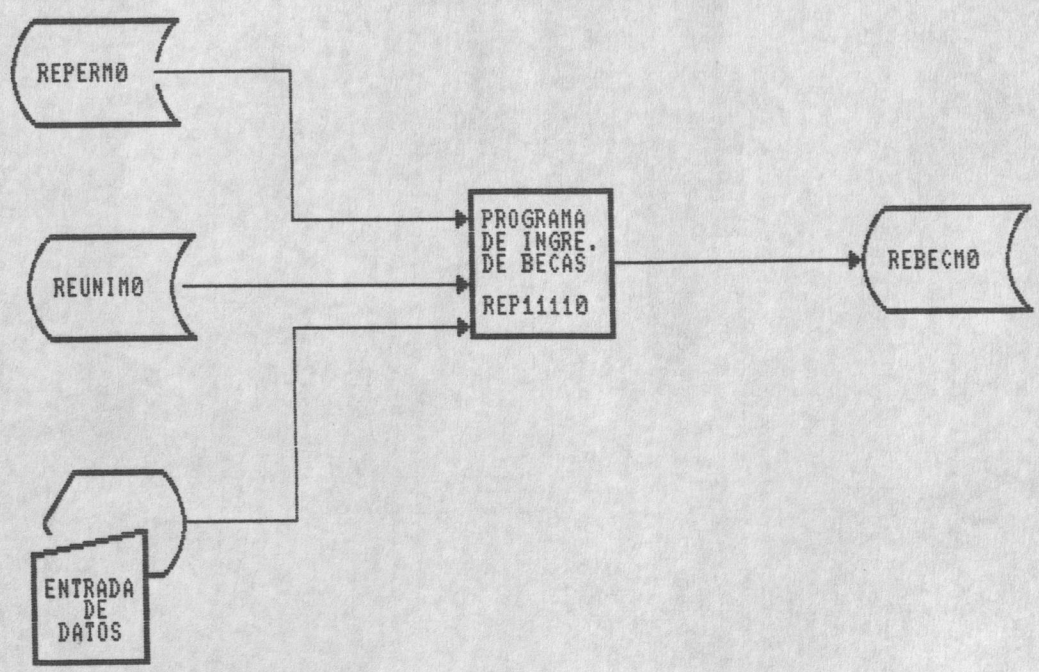

ALGORITMO DEL PROGRAMA

1. Abrir los archivos de Personal (REPERMO), Universidades (REUNIMO) y Becarios (REBECMO).
2. Pedir el ingreso del còdigo de la Beca.
3. Validar si el código de la beca existe en el archivo de Becarios.
4. Si existe el còdigo regresar al paso 2.
5. Ingresar el còdigo del becario.
6. Verificar si el còdigo de becarios existe en el archivo de personal.
7. Si el còdigo no existe regresar al paso 5.
8. Ingresar la fecha de otorgramiento de la beca.
9. Validar que el año de la fecha sea igual al año que forma parte del código de la beca.
10. Ingresar el tipo de financiamiento.
11. Validar que se ingrese solo A, E u O
12. Ingresar el còdigo de la universidad o institución en al que se realiza la beca.
13. Verificar si el còdigo de la universidad o institución existe en el archivo de universidades.
14. Si el còdigo no existe regresar al paso 12.
15. Ingresar el nombre del organismo que financia.
16. Ingresar el tiempo de duración del curso en meses.
17. Ingresar la fecha de inicio del curso.
18. Generar la fecha de Culminación del curso
19. Ingresar la especialización de la beca y observación.
20. Grabar los datos en el archivo de Becarios (REBECMO).

DESCRIPCION DE PROGRAMA

PROGRAMA : MODIFICACION DE LOS DATOS DE LA BECA OTORGADA MEDIANTE LA ESPOL

REFERENCIA : REP11120

OBJETIVO : Permitir modificacion de los datos de la beca obtenida a traves de la ESPOL.

ENTRADA : ARCHIVO DE PERSONAL :REPERM0
ARCHIVO DE UNIVERSIDADES :REUNIM0
ARCHIVO DE BECARIOS :REBECM0
CODIGO DE LA BECA

SALIDA : ARCHIVO DE BECARIOS :REBECM0
PANTALLA DE DATOS

DIAGRAMA DE BLOQUE

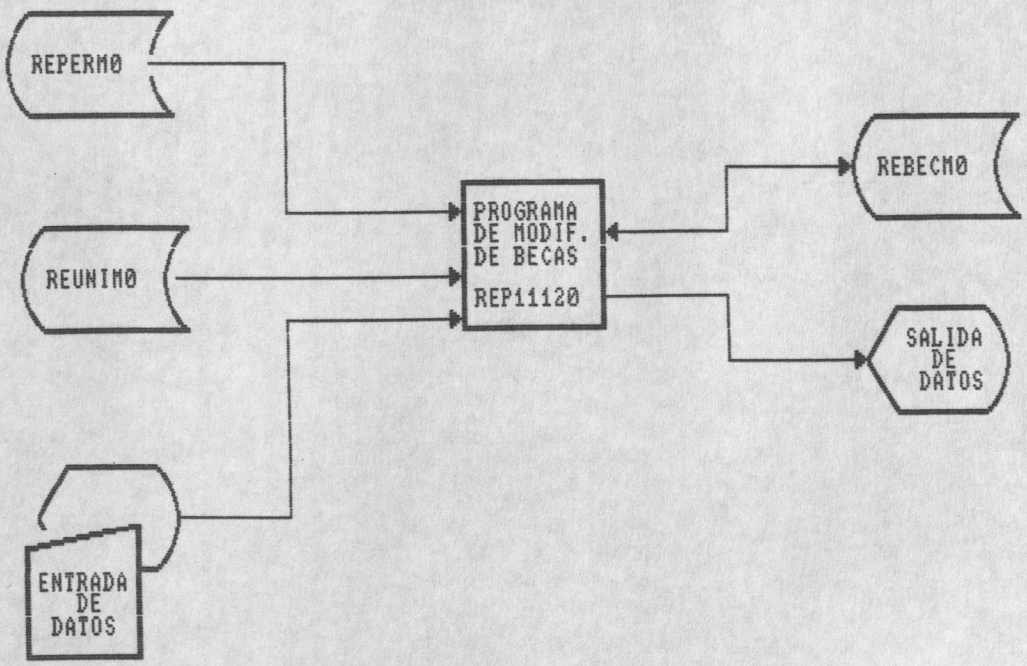

ALGORITMO DEL PROGRAMA

1. Abrir los archivos de Personal (REPERMO), Universidades (REUNIMO) y Becarios (REBECMO).
2. Pedir el ingreso del còdigo de la Beca.
3. Validar si el código de la beca existe en el archivo de Becarios.
4. Si no existe el còdigo regresar al paso 2.
5. Presentar los datos de la beca.
6. Modificar los datos de la beca.
7. Verificar si existe el còdigo de becario en el archivo de personal.
8. Verificar si existe el còdigo de la universidad o institución en el archivo de universidades.
9. Validar que el año de la fecha de otorgo sea igual al año que forma parte del código de la beca.
10. Grabar los datos que han sido modificados en el archivo REBECMO.

DESCRIPCION DE PROGRAMA

PROGRAMA : ELIMINACION DE LOS DATOS DE LA BECA

REFERENCIA : REP11130

OBJETIVO : Permitir eliminacion de los datos de la beca obtenida a traves de la ESPOL.

ENTRADA : ARCHIVO DE PERSONAL :REPERM0
ARCHIVO DE UNIVERSIDADES :REUNIM0
ARCHIVO DE BECARIOS :REBECM0
CODIGO DE BECA

SALIDA : ARCHIVO DE BECARIOS :REBECM0
PANTALLA DE DATOS

DIAGRAMA DE BLOQUE

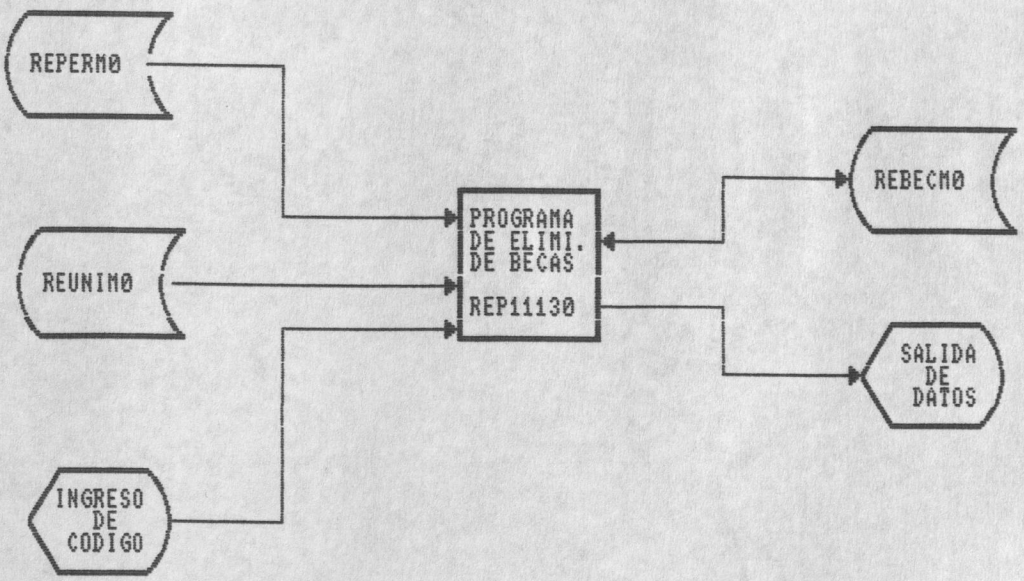

ALGORITMO DEL PROGRAMA

1. Abrir los archivos de Personal (REPERMO), Universidades (REUNIMO) y Becarios (REBECMO).
2. Pedir el ingreso del còdigo de la Beca.
3. Validar si el código de la beca existe en el archivo de Becarios.
4. Si no existe el còdigo regresar al paso 2.
5. Presentar los datos de la beca.
6. Verificar si se desea o no borrar los datos del archivo de becarios.
7. Si se confirma, borrar el registro, caso contrario ir al paso 2.

DESCRIPCION DE PROGRAMA

PROGRAMA : CONSULTA DE LOS DATOS DE LA BECA

REFERENCIA : REP11140

OBJETIVO : Permitir consulta de los datos de la beca obtenida a traves de la ESPOL.

ENTRADA : ARCHIVO DE PERSONAL :REPERM0
ARCHIVO DE UNIVERSIDADES :REUNIM0
ARCHIVO DE BECARIOS :REBECM0
CODIGO DE BECA

SALIDA : PANTALLA DE DATOS

DIAGRAMA DE BLOQUE

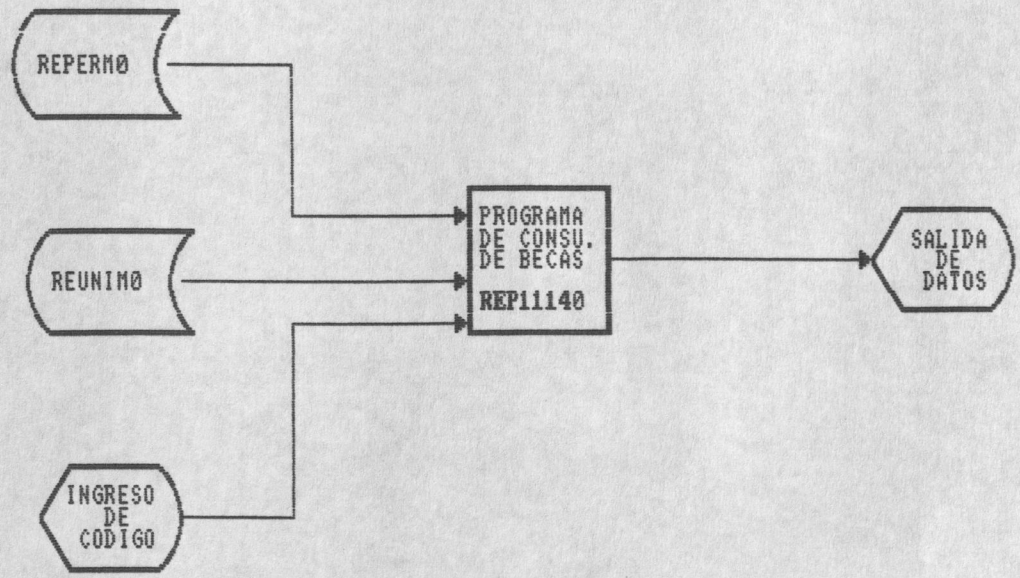

ALGORITMO DEL PROGRAMA

1. Abrir los archivos de Personal (REPERMO), Universidades (REUNIMO) y Becarios (REBECMO).

2. Pedir el ingreso del còdigo de la Beca.

3. Validar si el código de la beca existe en el archivo de Becarios.
4. Si no existe el còdigo regresar al paso 2.

5. Presentar los datos del becario.

6. regresar al paso 2.

DESCRIPCION DE PROGRAMA

PROGRAMA : CONSULTA DE LOS BECARIOS VIGENTES

REFERENCIA : REP11210

OBJETIVO : Permitir consulta de los datos de los becarios que se encuentran vigentes hasta la fecha actual.

ENTRADA : ARCHIVO DE PERSONAL :REPERM0
ARCHIVO DE UNIVERSIDADES :REUNIM0
ARCHIVO DE BECARIOS :REBECM0

SALIDA : PANTALLA DE DATOS

DIAGRAMA DE BLOQUE

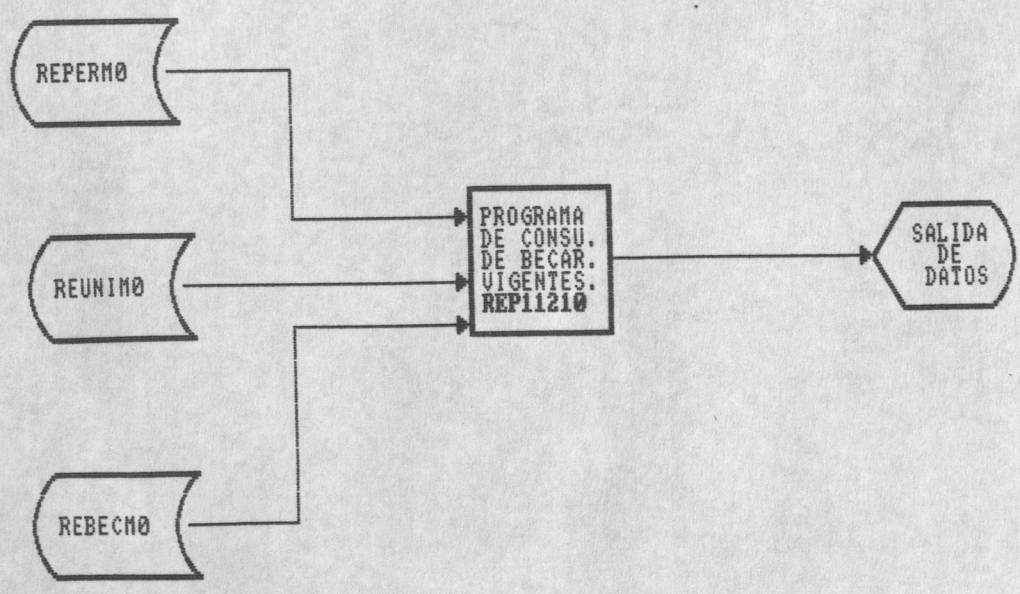

ALGORITMO DEL PROGRAMA

1. Abrir los archivos de Personal (REPERMO), Universidades (REUNIMO) y Becarios (REBECMO).

2. Presentar en pantalla los datos de los becarios que se encuentran con becas vigentes hasta la fecha actual en el archivo de becarios.

3. Buscar en el archivo de universidades la universidad en que se realiza la beca para presentar el nombre de esta.

4. Buscar en el archivo de Personal el dueño de la beca y presentar el nombre de este.

DESCRIPCION DE PROGRAMA

PROGRAMA : CONSULTA DE LOS BECARIOS NO CUMPLIDOS

REFERENCIA : REP11220

OBJETIVO : Permitir consulta de los datos de los becarios que no han terminado su beca.

ENTRADA : ARCHIVO DE PERSONAL :REPERM0
ARCHIVO DE UNIVERSIDADES :REUNIM0
ARCHIVO DE BECARIOS :REBECM0

SALIDA : PANTALLA DE DATOS

DIAGRAMA DE BLOQUE

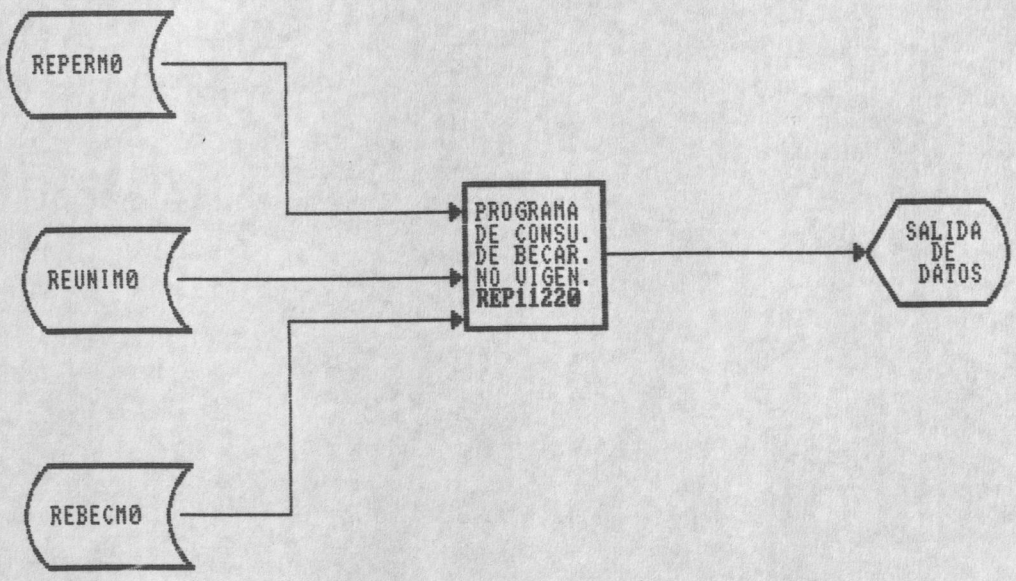

ALGORITMO DEL PROGRAMA

1. Abrir los archivos de Personal (REPERMO), Universidades (REUNIMO) y Becarios (REBECMO).

2. Presentar en pantalla los datos de los becarios que por diferentes motivos no han podido concluir su beca.

3. Buscar en el archivo de universidades la universidad en que se realiza la beca para presentar el nombre de esta.

4. Buscar en el archivo de Personal el dueño de la beca y presentar el nombre de este.

DESCRIPCION DE PROGRAMA

PROGRAMA : CONSULTA DE LOS BECARIOS POR UNIDAD ACADEMICA

REFERENCIA : REP11230

OBJETIVO : Permitir consulta de los datos de los becarios que existen por unidad academica donde laboran.

ENTRADA : ARCHIVO DE PERSONAL :REPERM0
ARCHIVO DE PARAMETROS :REPARM0
ARCHIVO DE UNIVERSIDADES :REUNIM0
ARCHIVO DE BECARIOS :REBECM0
CODIGO DE UNIDAD ACADEMICA

SALIDA : PANTALLA DE DATOS

DIAGRAMA DE BLOQUE

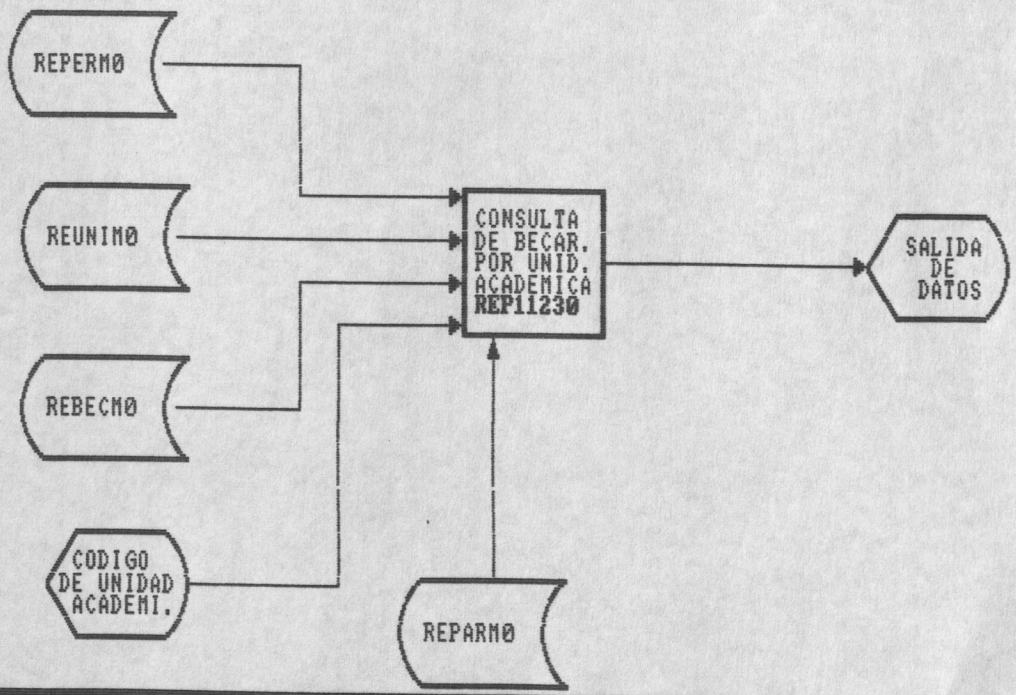

ALGORITMO DEL PROGRAMA

1. Abrir los archivos de Personal (REPERMO), Universidades (REUNIMO), Becarios (REBECMO) y Paràmetros (REPARMO).

2. Pedir el ingreso de la unidad a consultar.

3. Verificar en el archivo de paràmetros si existe el còdigo de esta unidad.

4. Si no existe la unidad regresar al paso 2.

5. Verificar si existen becarios de esta unidad acadèmica.

6. Si no existen regresar al paso 2.

7. Presentar en pantalla los datos de los becarios que pertenecen a la unidad ingresada.

8. Buscar en el archivo de Personal el dueño de la beca y presentar el nombre de este.

9. Buscar en el archivo de universidades los datos de la universidad en la que se realiza la beca y presentar su nombre.

DESCRIPCION DE PROGRAMA

PROGRAMA : CONSULTA DE BECARIOS ASIGNADOS POR ANIO.

REFERENCIA : REP11240

OBJETIVO : Permitir consulta de los datos de los becarios en un anio determinado.

ENTRADA : ARCHIVO DE PERSONAL :REPERM0
ARCHIVO DE UNIVERSIDADES :REUNIM0
ARCHIVO DE BECARIOS :REBECM0
ANIO DE CONSULTA

SALIDA : PANTALLA DE DATOS

DIAGRAMA DE BLOQUE

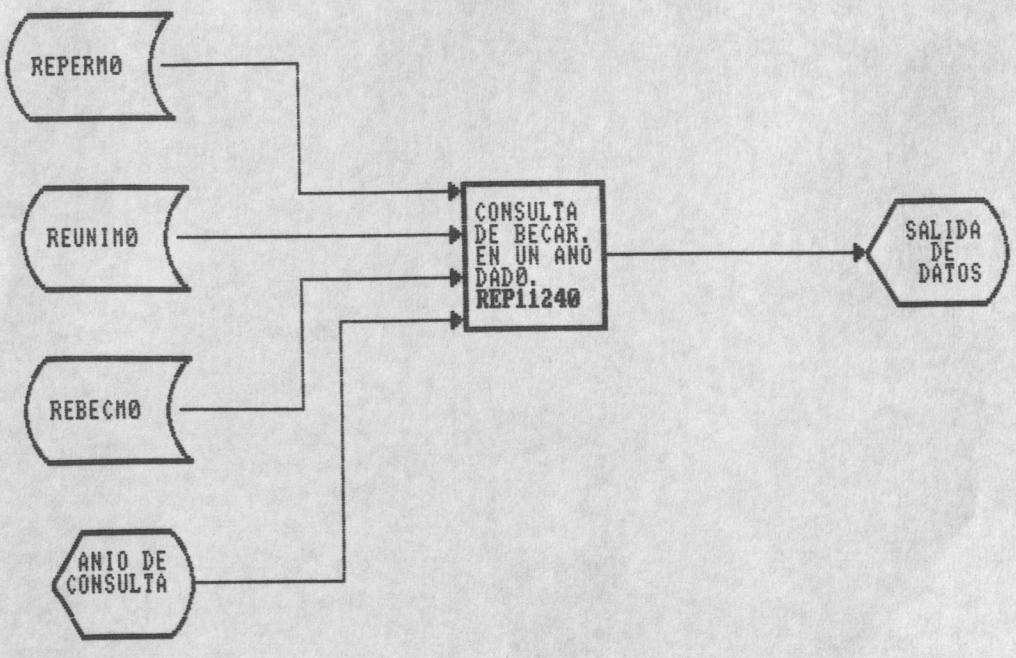

ALGORITMO DEL PROGRAMA

1. Abrir los archivos de Personal (REPERMO), Universidades (REUNIMO) y Becarios (REBECMO).

2. Pedir el ingreso del año a realizar la consulta.

3. Verificar si existen becarios con becas otorgadas en el año ingresado.

4. Si no existen regresar al paso 2.

5. Presentar en pantalla los datos de los becarios con becas obtenidas en el año ingresado.

6. Buscar en el archivo de Personal el dueño de la beca y presentar el nombre de este.

7. Buscar en el archivo de universidades los datos de la universidad en la que se realiza la beca y presentar su nombre.

DESCRIPCION DE PROGRAMA

PROGRAMA : CONSULTA DE BECAS CONCEDIDAS POR BECARIOS.

REFERENCIA : REP11250

OBJETIVO : Permitir consulta de los becas obtenidas por becarios.

ENTRADA : ARCHIVO DE PERSONAL :REPERM0
ARCHIVO DE UNIVERSIDADES :REUNIM0
ARCHIVO DE BECARIOS :REBECM0
CODIGO DE BECARIO

SALIDA : PANTALLA DE DATOS

DIAGRAMA DE BLOQUE

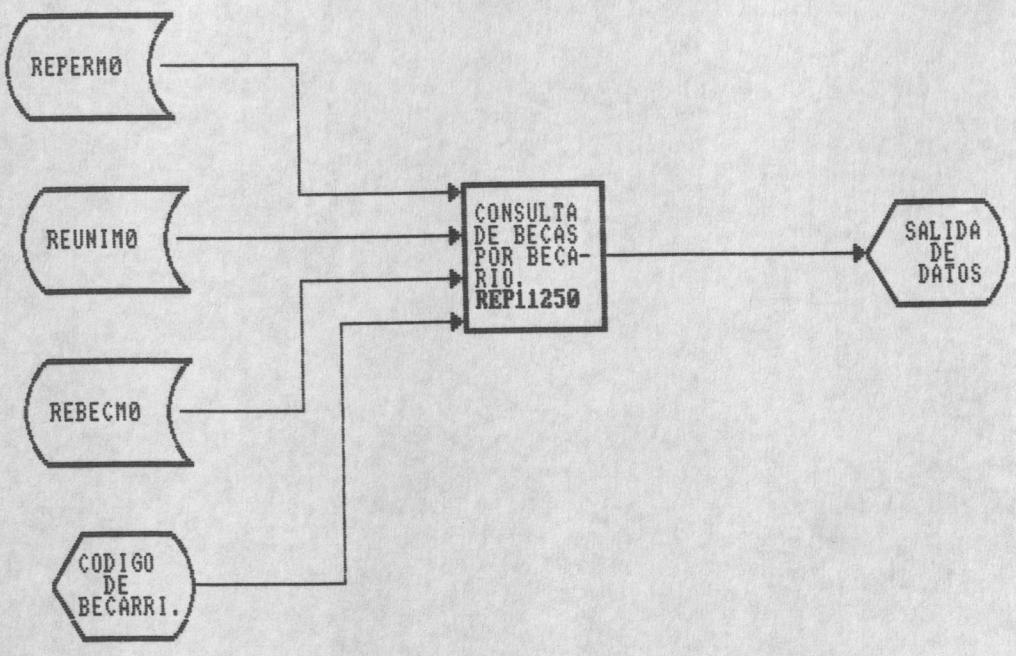

ALGORITMO DEL PROGRAMA

1. Abrir los archivos de Personal (REPERMO), Universidades (REUNIMO) y Becarios (REBECMO).

2. Ingresar el còdigo del becario para el cuàl se va a consultar las becas que ha obtenido.

3. Verificar si el còdigo ingresado existe en el archivo de personal.

4. Si no existe regresar al paso 2.

5. Verificar si existen becas para el becario ingresado.

6. Si no existen regresar al paso 2.

7. Presentar los datos de las becas.

8. Buscar en el archivo de universidades los datos de la universidad en la que se realiza la beca y presentar su nombre.

DESCRIPCION DE PROGRAMA

PROGRAMA : CONSULTA DE BECAS OBTENIDAS POR OFERTAS O CONVENIOS.

REFERENCIA : REP11260

OBJETIVO : Permitir consulta de los becas obtenidas por ofertas o por convenios.

ENTRADA : ARCHIVO DE PERSONAL :REPERM0
ARCHIVO DE UNIVERSIDADES :REUNIM0
ARCHIVO DE BECARIOS :REBECM0
TIPO DE CONSULTA

SALIDA : PANTALLA DE DATOS

DIAGRAMA DE BLOQUE

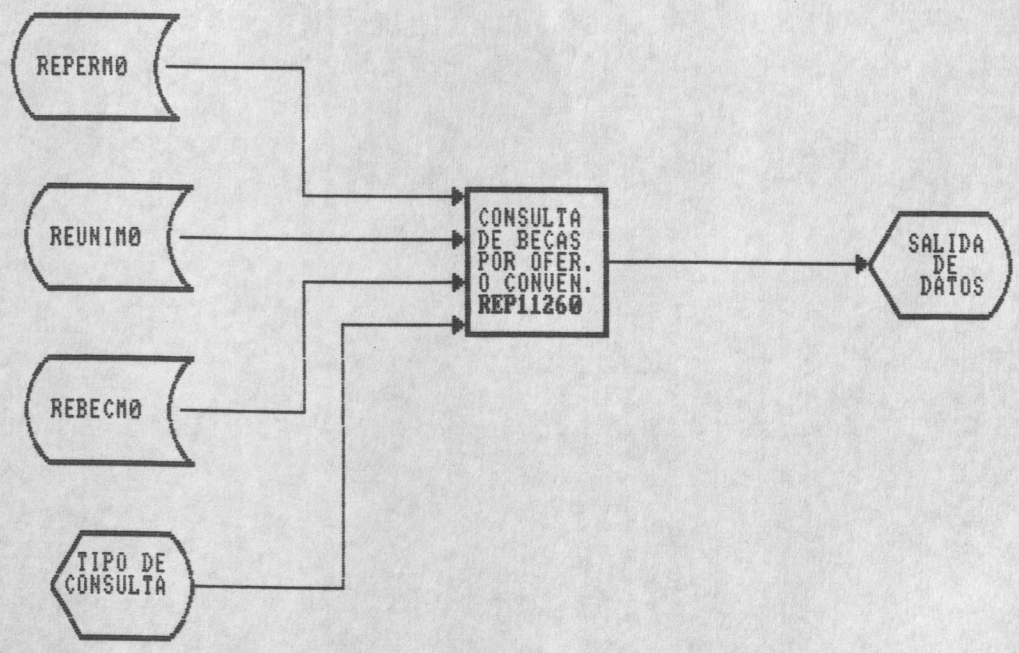

ALGORITMO DEL PROGRAMA

1. Abrir los archivos de Personal (REPERMO), Universidades (REUNIMO) y Becarios (REBECMO).

2. Seleccionar si desea la salida de los becarios que obtuvieron becas por ofertas o por convenios.

3. Verificar si existen los becarios con el tipo de beca escogido.

4. Si no hay becarios regresar al paso 2.

5. Presentar en pantalla los datos seleccionados.

6. Buscar en el archivo de Personal el dueño de la beca y presentar el nombre de este.

7. Buscar en el archivo de universidades los datos de la universidad en la que se realiza la beca y presentar su nombre.

DESCRIPCION DE PROGRAMA

PROGRAMA : REPORTE DE LOS BECARIOS VIGENTES

REFERENCIA : REP11210

OBJETIVO : Permitir reporte de los datos de los becarios que se encuentran vigentes hasta la fecha actual.

ENTRADA : ARCHIVO DE PERSONAL :REPERM0
ARCHIVO DE UNIVERSIDADES :REUNIM0
ARCHIVO DE BECARIOS :REBECM0

SALIDA : REPORTE CON LOS DATOS.

ESCUELA SUPERIOR POLITECNICA DEL LITORAL
1958
GUAYAQUIL
BIBLIOTECA
DE ESCUELAS TECNOLOGICAS

DIAGRAMA DE BLOQUE

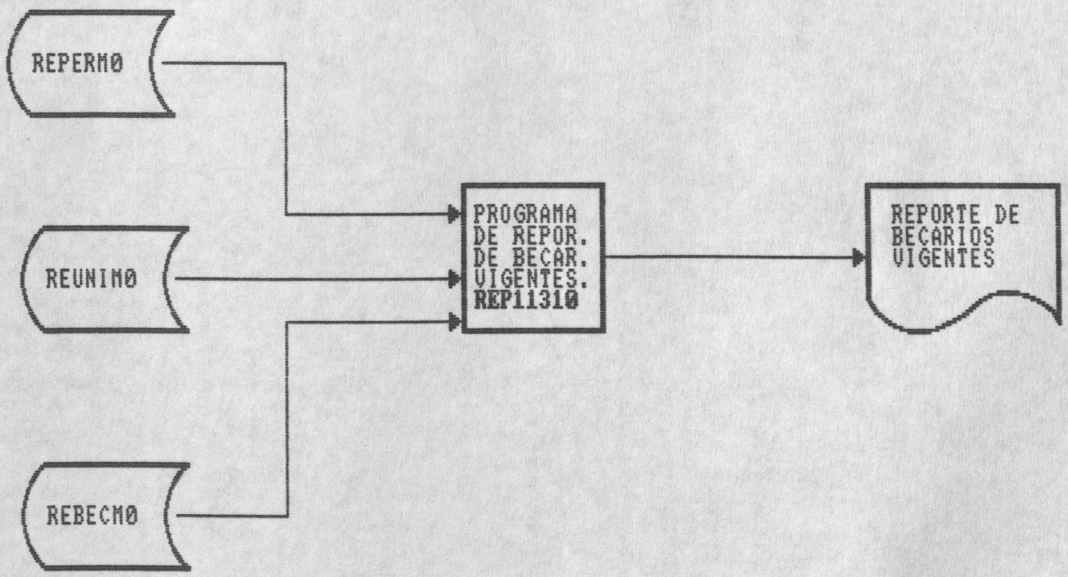

ALGORITMO DEL PROGRAMA

1. Abrir los archivos de Personal (REPERMO), Universidades (REUNIMO) y Becarios (REBECMO).

2. Seleccionar si desea la salida de los becarios que obtuvieron becas por ofertas o por convenios.

3. Verificar si existen los becarios con el tipo de beca escogido.

4. Si no hay becarios regresar al paso 2.

5. Buscar en el archivo de Personal el dueño de la beca y presentar el nombre de este.

6. Buscar en el archivo de universidades los datos de la universidad en la que se realiza la beca y presentar su nombre.

DESCRIPCION DE PROGRAMA

PROGRAMA : REPORTE DE LOS BECARIOS NO CUMPLIDOS

REFERENCIA : REP11320

OBJETIVO : Permitir reporte de los datos de los becarios que no han terminado su beca.

ENTRADA : ARCHIVO DE PERSONAL :REPERM0
ARCHIVO DE UNIVERSIDADES :REUNIM0
ARCHIVO DE BECARIOS :REBECM0

SALIDA : REPORTE DE BECARIOS NO CUMPLIDOS

DIAGRAMA DE BLOQUE

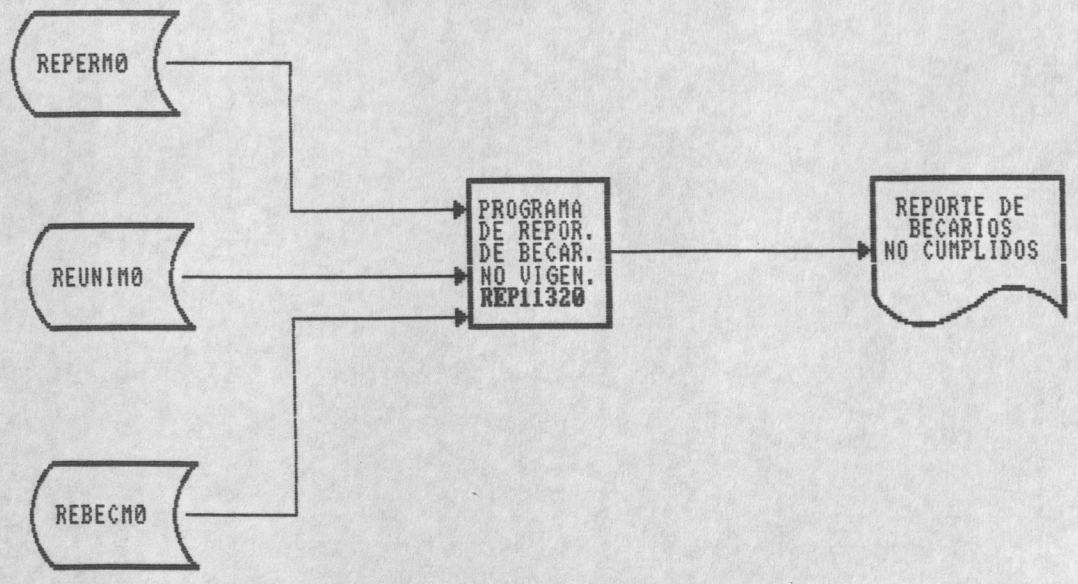

ALGORITMO DEL PROGRAMA

1. Abrir los archivos de Personal (REPERMO), Universidades (REUNIMO) y Becarios (REBECMO).

2. Imprimir los datos de los becarios que por diferentes motivos no han podido concluir su beca.

3. Buscar en el archivo de universidades la universidad en que se realiza la beca para imprimir el nombre de esta.

4. Buscar en el archivo de Personal el dueño de la beca e imprimir el nombre de este.

DESCRIPCION DE PROGRAMA

PROGRAMA : REPORTE DE LOS BECARIOS POR UNIDAD ACADEMICA

REFERENCIA : REP11330

OBJETIVO : Permitir reporte de los datos de los becarios que existen por unidad academica donde laboran.

ENTRADA : ARCHIVO DE PERSONAL :REPERM0
ARCHIVO DE PARAMETROS :REPARM0
ARCHIVO DE UNIVERSIDADES :REUNIM0
ARCHIVO DE BECARIOS :REBECM0
CODIGO DE UNIDAD ACADEMICA

SALIDA : REPORTE DE SALIDA

DIAGRAMA DE BLOQUE

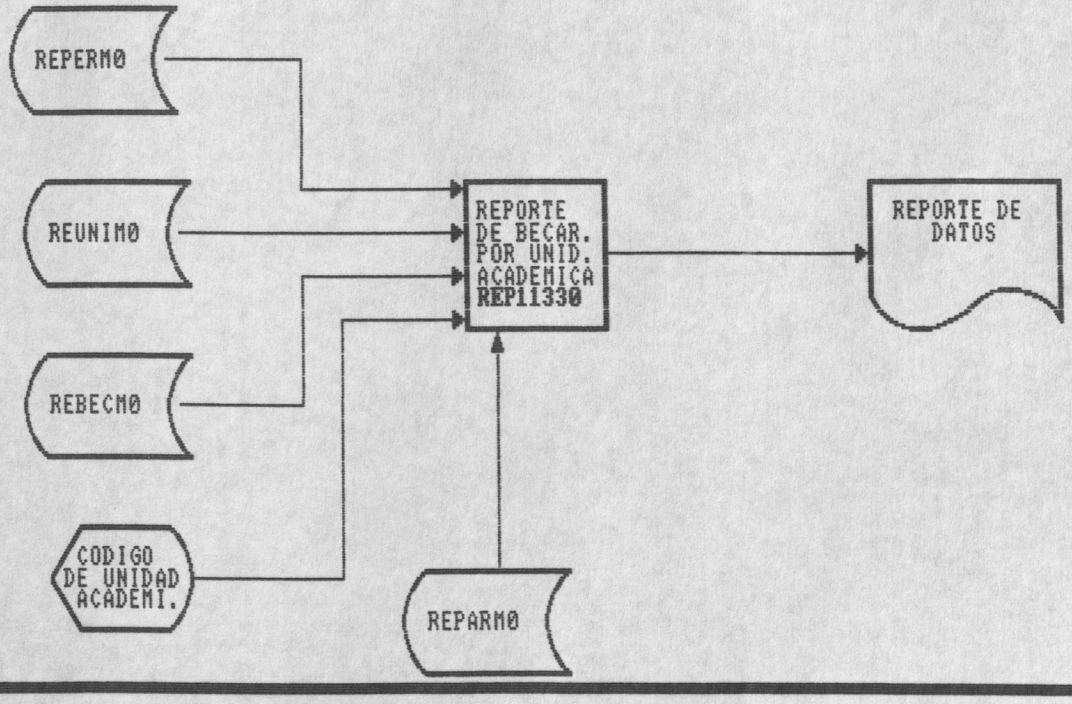

ALGORITMO DEL PROGRAMA

1. Abrir los archivos de Personal (REPERMO), Universidades (REUNIMO), Becarios (REBECMO) y Paràmetros (REPARMO).

2. Pedir el ingreso de la unidad a consultar.

3. Verificar en el archivo de paràmetros si existe el còdigo de esta unidad.

4. Si no existe la unidad regresar al paso 2.

5. Verificar si existen becarios de esta unidad acadèmica.

6. Si no existen regresar al paso 2.

7. Imprimir un lisatdo de los datos de los becarios que pertenecen a la unidad ingresada.

8. Buscar en el archivo de Personal el dueño de la beca y presentar el nombre de este.

9. Buscar en el archivo de universidades los datos de la universidad en la que se realiza la beca y presentar su nombre.

DESCRIPCION DE PROGRAMA

PROGRAMA : REPORTE DE BECARIOS ASIGNADOS POR ANIO.

REFERENCIA : REP11340

OBJETIVO : Permitir reporte de los datos de los becarios en un anio determinado.

ENTRADA : ARCHIVO DE PERSONAL :REPERM0
ARCHIVO DE UNIVERSIDADES :REUNIM0
ARCHIVO DE BECARIOS :REBECM0
ANIO DE CONSULTA

SALIDA : REPORTE DE SALIDA

DIAGRAMA DE BLOQUE

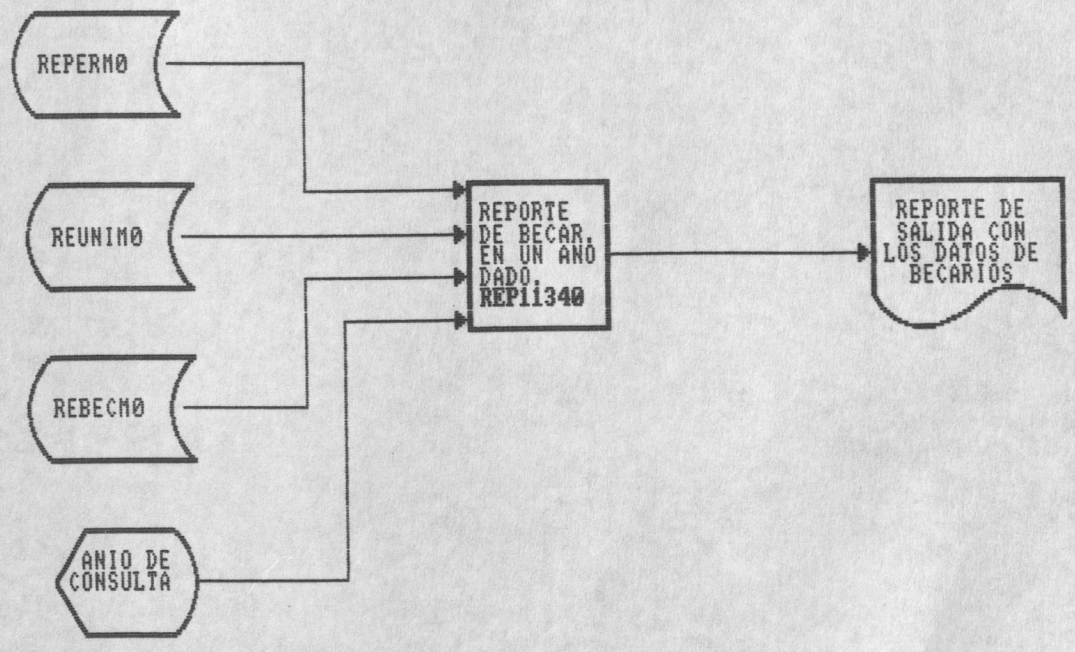

ALGORITMO DEL PROGRAMA

1. Abrir los archivos de Personal (REPERMO), Universidades (REUNIMO) y Becarios (REBECMO).

2. Pedir el ingreso del año a realizar la consulta.

3. Verificar si existen becarios con becas otorgadas en el año ingresado.

4. Si no existen regresar al paso 2.

5. Imprimir un listado de los datos de los becarios con becas obtenidas en el año ingresado.

6. Buscar en el archivo de Personal el dueño de la beca e imprimir el nombre de este.

7. Buscar en el archivo de universidades los datos de la universidad en la que se realiza la beca e imprimir su nombre.

DESCRIPCION DE PROGRAMA

PROGRAMA : REPORTE DE BECAS CONCEDIDAS POR BECARIOS.

REFERENCIA : REP11350

OBJETIVO : Permitir reporte de los becas obtenidas por becarios.

ENTRADA : ARCHIVO DE PERSONAL :REPERM0
ARCHIVO DE UNIVERSIDADES :REUNIM0
ARCHIVO DE BECARIOS :REBECM0
CODIGO DE BECARIO

SALIDA : REPORTE DE SALIDA

DIAGRAMA DE BLOQUE

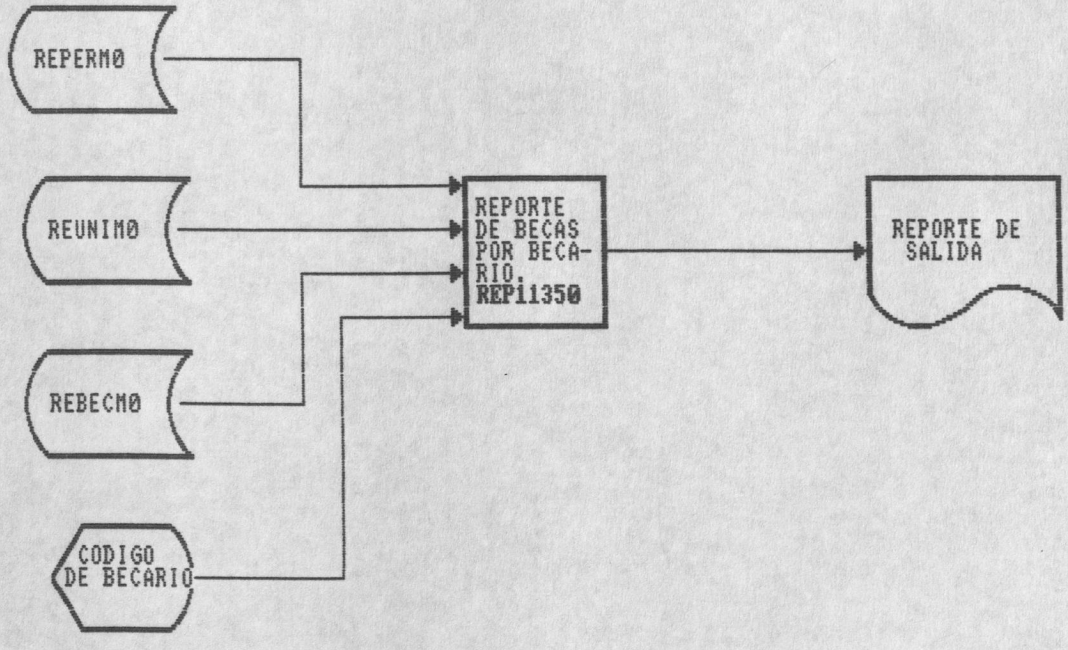

ALGORITMO DEL PROGRAMA

1. Abrir los archivos de Personal (REPERMO), Universidades (REUNIMO) y Becarios (REBECMO).

2. Ingresar el còdigo del becario para el cuàl se va a consultar las becas que ha obtenido.

3. Verificar si el còdigo ingresado existe en el archivo de personal.

4. Si no existe regresar al paso 2.

5. Verificar si existen becas para el becario ingresado.

6. Si no existen regresar al paso 2.

7. Imprimir los datos de las becas que han sido obtenidas.

8. Buscar en el archivo de universidades los datos de la universidad en la que se realiza la beca y presentar su nombre.

DESCRIPCION DE PROGRAMA

PROGRAMA : REPORTE DE BECAS SIN REGISTRO DE CONTRATOS.

REFERENCIA : REP11360

OBJETIVO : Permitir reporte de los becas obtenidas sin registro de contratos.

ENTRADA : ARCHIVO DE PERSONAL :REPERM0
ARCHIVO DE UNIVERSIDADES :REUNIM0
ARCHIVO DE BECARIOS :REBECM0

SALIDA : REPORTE DE SALIDA

DIAGRAMA DE BLOQUE

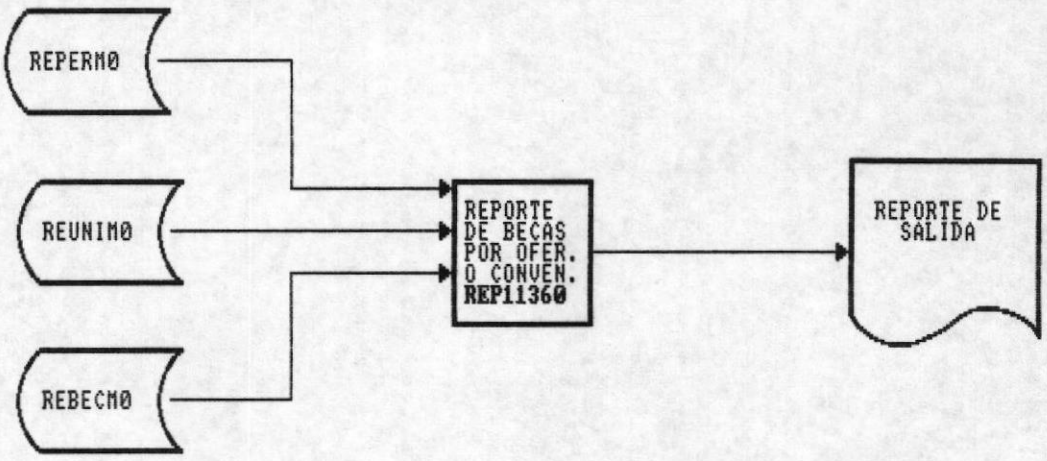

ALGORITMO DEL PROGRAMA

1. Abrir los archivos de Personal (REPERMO), Universidades (REUNIMO) y Becarios (REBECMO).

2. Seleccionar si desea la salida de los becarios que obtuvieron becas sin registro de contratos.

3. Verificar si existen los becarios con el tipo de beca escogido.

4. Si no hay becarios regresar al paso 2.

5. Imprimir un listado de los datos seleccionados.

6. Buscar en el archivo de Personal el dueño de la beca y presentar el nombre de este.

7. Buscar en el archivo de universidades los datos de la universidad en la que se realiza la beca y presentar su nombre.

DESCRIPCION DE PROGRAMA

PROGRAMA : REPORTE DE BECAS OBTENIDAS POR OFERTAS O CONVENIOS.

REFERENCIA : REP11370

OBJETIVO : Permitir reporte de los becas obtenidas por ofertas o por convenios.

ENTRADA : ARCHIVO DE PERSONAL :REPERM0
ARCHIVO DE UNIVERSIDADES :REUNIM0
ARCHIVO DE BECARIOS :REBECM0
TIPO DE CONSULTA

SALIDA : REPORTE DE SALIDA

DIAGRAMA DE BLOQUE

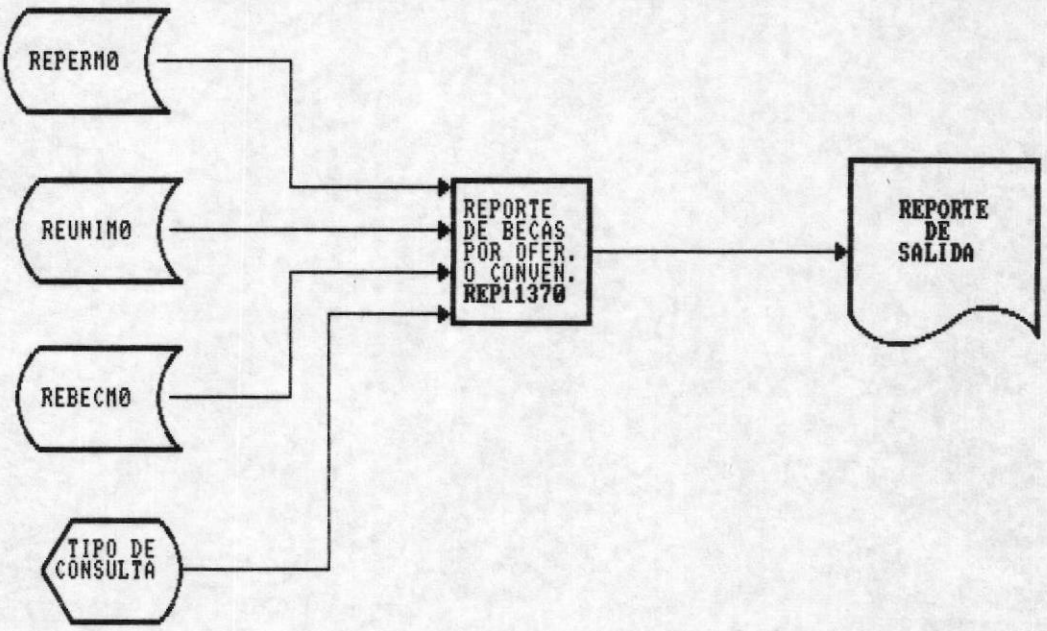

ALGORITMO DEL PROGRAMA

1. Abrir los archivos de Personal (REPERMO), Universidades (REUNIMO) y Becarios (REBECMO).

2. Seleccionar si desea la salida de los becarios que obtuvieron becas por ofertas o por convenios.

3. Verificar si existen los becarios con el tipo de beca escogido.

4. Si no hay becarios regresar al paso 2.

5. Imprimir un listado de los datos seleccionados.

6. Buscar en el archivo de Personal el dueño de la beca y presentar el nombre de este.

7. Buscar en el archivo de universidades los datos de la universidad en la que se realiza la beca y presentar su nombre.

DESCRIPCION DE PROGRAMA

PROGRAMA : REPORTE GENERAL DE BECARIOS.

REFERENCIA : REP11380

OBJETIVO : Permitir reporte general de las becas concedidas.

ENTRADA : ARCHIVO DE PERSONAL :REPERM0
ARCHIVO DE UNIVERSIDADES :REUNIM0
ARCHIVO DE BECARIOS :REBECM0

SALIDA : REPORTE DE SALIDA

DIAGRAMA DE BLOQUE

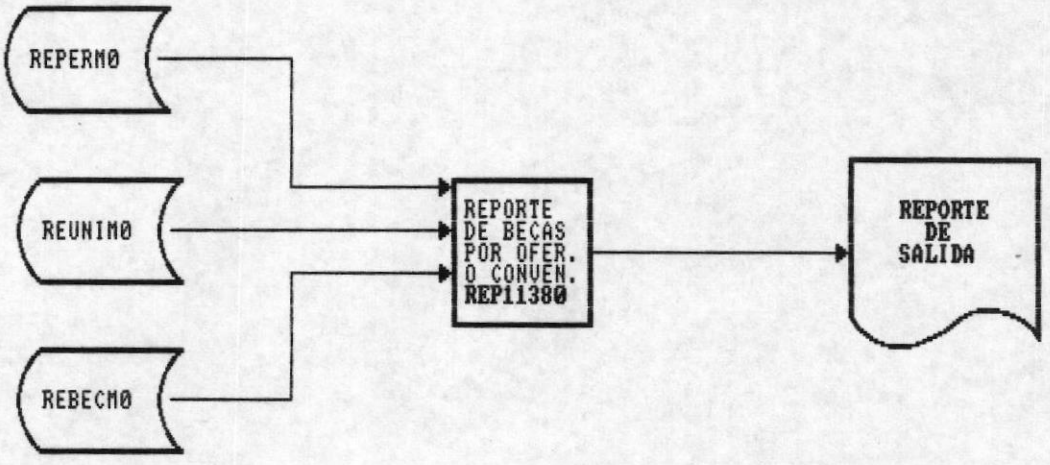

ALGORITMO DEL PROGRAMA

1. Abrir los archivos de Personal (REPERMO), Universidades (REUNIMO) y Becarios (REBECMO).

2. Sacar un listado de los datos de todos los becarios existentes.

3. Buscar en el archivo de Personal el dueño de la beca y presentar el nombre de este.

4. Buscar en el archivo de universidades los datos de la universidad en la que se realiza la beca y presentar su nombre.

DESCRIPCION DE PROGRAMA

PROGRAMA : INGRESO DE LOS RESULTADOS OBTENIDOS DE BECARIOS

REFERENCIA : REP12110

OBJETIVO : Permitir el ingreso de los datos de los resultados obtenidos al final de la beca

ENTRADA : ARCHIVO DE PERSONAL :REPERM0
ARCHIVO DE BECARIOS :REBECM0
DATOS DE LOS CUMPLIMIENTO DE BECARIO

SALIDA : ARCHIVO DE CUMPLIMIENTO DE BECARIO:RERCBM0

DIAGRAMA DE BLOQUE

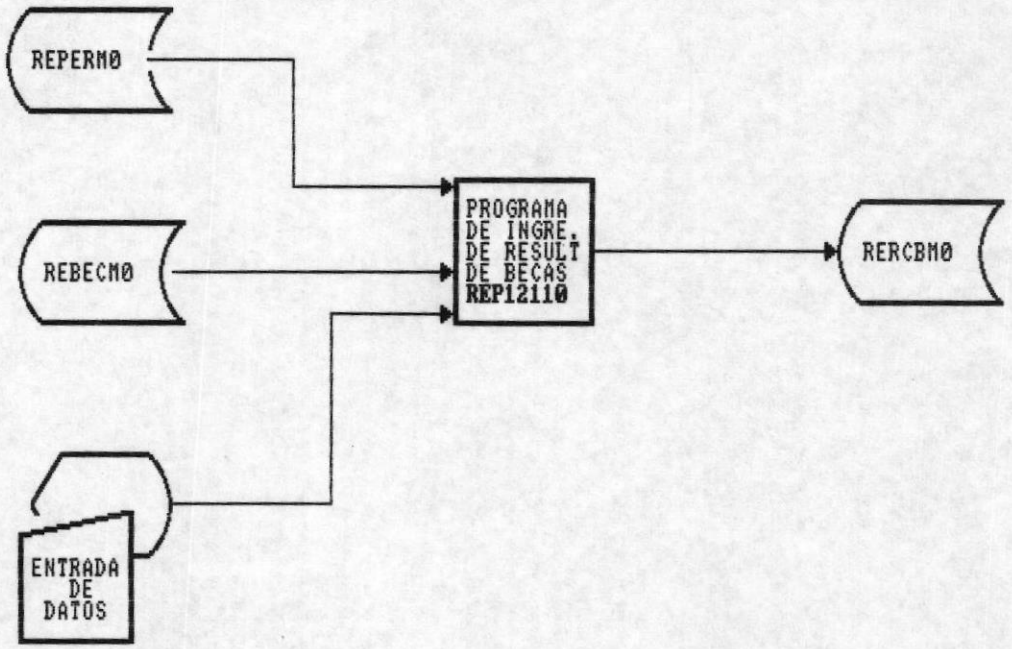

ALGORITMO DEL PROGRAMA

1. Abrir los archivos de Personal (REPERMO), Becarios (REBECMO) y Cumplimiento de Becarios (RERCBMO).

2. Pedir el ingreso del còdigo de la Beca.

3. Validar si el código de la beca existe en el archivo de Becarios.

4. Si no existe el còdigo regresar al paso 2.

5. Ingresar el còdigo del becario.

6. Verificar si el còdigo de becarios existe en el archivo de personal.

7. Si el còdigo no existe regresar al paso 5.

8. Ingresar el estado de cumplimiento de la beca.

9. Ingresar la fecha final de asistencia y la fecha de retorno.

10. Ingresar el titulo obtenido y observaciones durante el curso.

11. Grabar los datos en el archivo de Resultados de Becas (RERCBMO).

DESCRIPCION DE PROGRAMA

PROGRAMA : MODIFICACION DE LOS RESULTADOS OBTENIDOS DE BECARIOS

REFERENCIA : REP12120

OBJETIVO : Permitir modificar los datos de los resultados obtenidos al final de la beca

ENTRADA : ARCHIVO DE PERSONAL :REPERM0
ARCHIVO DE BECARIOS :REBECM0
ARCHIVO DE CUMPLIMIENTO DE BECARIO:RERCBM0
DATOS DE LOS CUMPLIMIENTO DE BECARIO

SALIDA : ARCHIVO DE CUMPLIMIENTO DE BECARIO:RERCBM0
DATOS DE LOS CUMPLIMIENTOS DE BECARIOS

DIAGRAMA DE BLOQUE

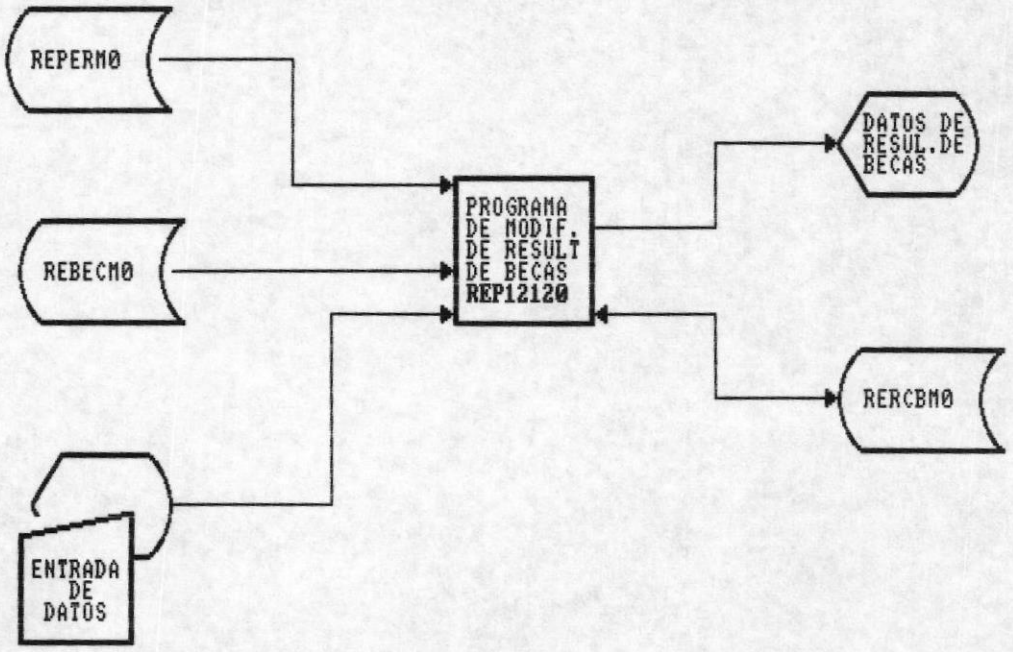

ALGORITMO DEL PROGRAMA

1. Abrir los archivos de Personal (REPERMO), Becarios (REBECMO) y Cumplimiento de Becarios (RERCBMO).

2. Pedir el ingreso del còdigo de la Beca.

3. Validar si el código de la beca existe en el archivo de Resultados Obtenidos.

4. Si no existe el còdigo regresar al paso 2.

5. Presentar los datos de los Resultados Obtenidos.

6. Modificar los datos de los Resultados Obtenidos.

7. Verificar si existe el còdigo de becario en el archivo de personal.

8. Validar el ingreso del estado de avance de la beca.

9. Grabar los datos que han sido modificados en el archivo RERCBMO.

DESCRIPCION DE PROGRAMA

PROGRAMA : ELIMINACION DE LOS DATOS DE LOS RESULTADOS DE BECAS

REFERENCIA : REP12130

OBJETIVO : Permitir eliminacion de los datos de los resultados de las becas.

ENTRADA : ARCHIVO DE PERSONAL :REPERM0
ARCHIVO DE BECARIOS :REBECM0
ARCHIVO DE RESULTADO DE BECAS :RERCBM0
CODIGO DE BECA

SALIDA : PANTALLA DE DATOS
ARCHIVO DE RESULTADO DE BECAS :RERCBM0

DIAGRAMA DE BLOQUE

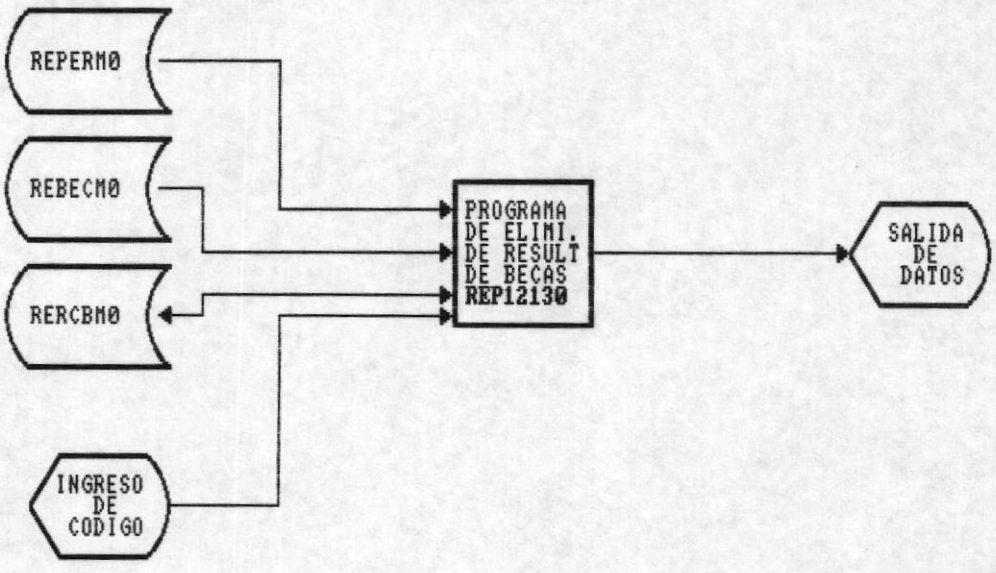

ALGORITMO DEL PROGRAMA

1. Abrir los archivos de Personal (REPERMO), Becarios (REBECMO) y Cumplimiento de Becarios (RERCBMO).

2. Pedir el ingreso del còdigo de la Beca.

3. Validar si el código de la beca existe en el archivo de Resultados Obtenidos.

4. Si no existe el còdigo regresar al paso 2.

5. Presentar los datos de los Resultados de la beca.

6. Verificar si se desea o no borrar los datos del archivo de resultados de becas.

7. Si se confirma, borrar el registro, caso contrario ir al paso 2.

DESCRIPCION DE PROGRAMA

PROGRAMA : CONSULTA DE LOS DATOS DE LOS RESULTADOS DE BECAS

REFERENCIA : REP12140

OBJETIVO : Permitir consulta de los datos de los resultados de las becas.

ENTRADA : ARCHIVO DE PERSONAL :REPERM0
ARCHIVO DE BECARIOS :REBECM0
ARCHIVO DE RESULTADO DE BECAS :RERCBM0
CODIGO DE BECA

SALIDA : PANTALLA DE DATOS

DIAGRAMA DE BLOQUE

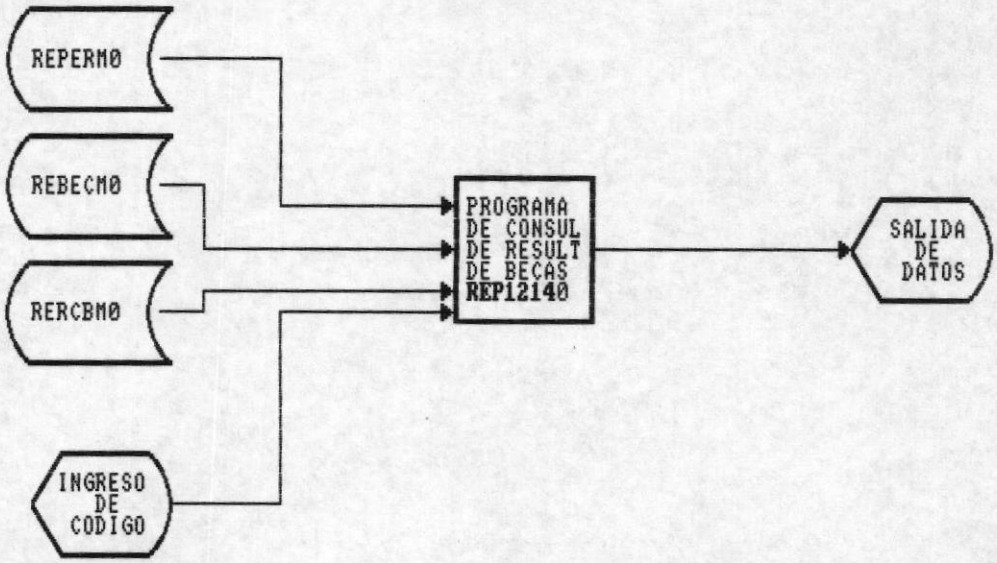

ALGORITMO DEL PROGRAMA

1. Abrir los archivos de Personal (REPERMO), Becarios (REBECMO) y Cumplimiento de Becarios (RERCBMO).

2. Pedir el ingreso del còdigo de la Beca.

3. Validar si el código de la beca existe en el archivo de Resultados de Becas.

4. Si no existe el còdigo regresar al paso 2.

5. Presentar los datos de los Resultados.

6. regresar al paso 2.

DESCRIPCION DE PROGRAMA

PROGRAMA : CONSULTA DE BECARIOS CON TITULO OBTENIDO

REFERENCIA : REP12210

OBJETIVO : Permitir consulta de los becarios que han concluido la beca y han obtenido titulo.

ENTRADA : ARCHIVO DE PERSONAL :REPERM0
ARCHIVO DE BECARIOS :REBECM0
ARCHIVO DE RESULTADO DE BECAS :RERCBM0

SALIDA : PANTALLA DE DATOS

DIAGRAMA DE BLOQUE

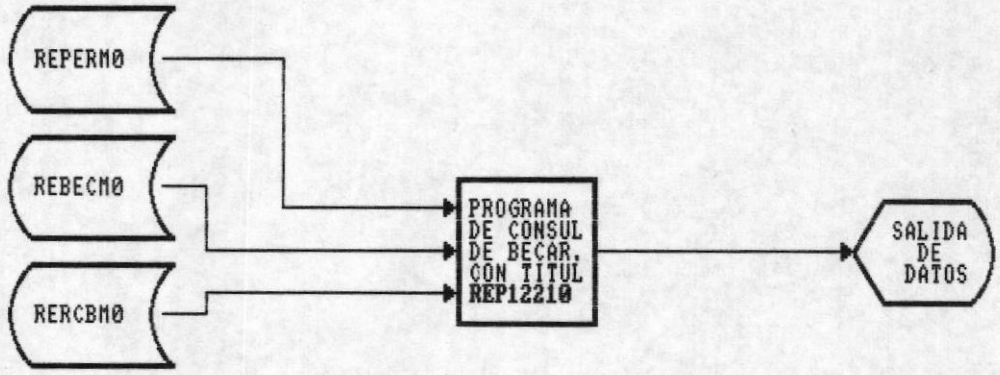

ALGORITMO DEL PROGRAMA

1. Abrir los archivos de Personal (REPERMO), Resultado de Becas (RERCBMO) y Becarios (REBECMO).

2. Presentar en pantalla los datos de los becarios que al traer los resultados, de la beca han obtenido un titulo.

3. Debe de validar solo los Resultados de becas cuyo Campo que contiene el nombre del titulo sea diferente de blanco.

4. Buscar en el archivo de Personal el dueño de la beca y presentar el nombre de este.

DESCRIPCION DE PROGRAMA

PROGRAMA : CONSULTA DE BECARIOS CON BECAS CONCLUIDAS

REFERENCIA : REP12220

OBJETIVO : Permitir consulta de los becarios que han concluido la beca.

ENTRADA : ARCHIVO DE PERSONAL :REPERM0
ARCHIVO DE BECARIOS :REBECM0
ARCHIVO DE RESULTADO DE BECAS :RERCBM0

SALIDA : PANTALLA DE DATOS

DIAGRAMA DE BLOQUE

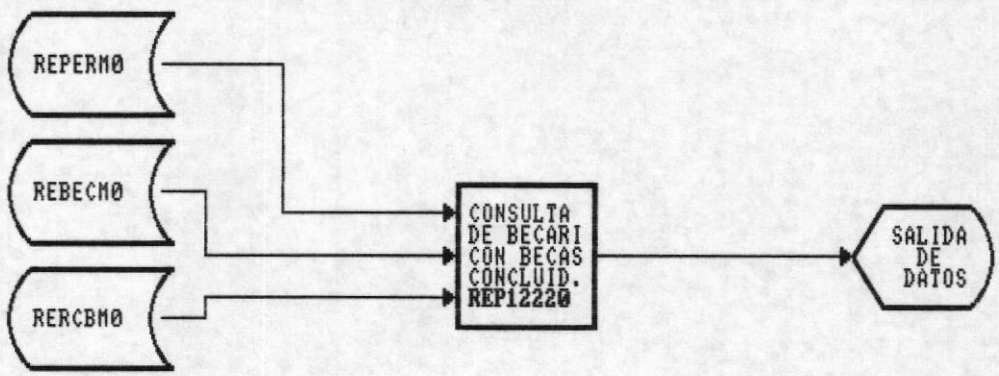

ALGORITMO DEL PROGRAMA

1. Abrir los archivos de Personal (REPERMO), Resultado de Becas (RERCBMO) y Becarios (REBECMO).

2. Verificar solo las becas cuyo estado de avance indique que la beca ha sido concluida.

3. Presentar los datos de los resultados obtenidos de las becas que ya han concluido.

4. Buscar en el archivo de Personal el dueño de la beca y presentar el nombre de este.

DESCRIPCION DE PROGRAMA

PROGRAMA : CONSULTA DE BECARIOS CON BECAS INCONCLUSAS CON JUSTIFICACION

REFERENCIA : REP12230

OBJETIVO : Permitir consulta de los becarios con becas inconclusas con justificacion

ENTRADA : ARCHIVO DE PERSONAL :REPERM0
ARCHIVO DE BECARIOS :REBECM0
ARCHIVO DE RESULTADO DE BECAS :RERCBM0

SALIDA : PANTALLA DE DATOS

DIAGRAMA DE BLOQUE

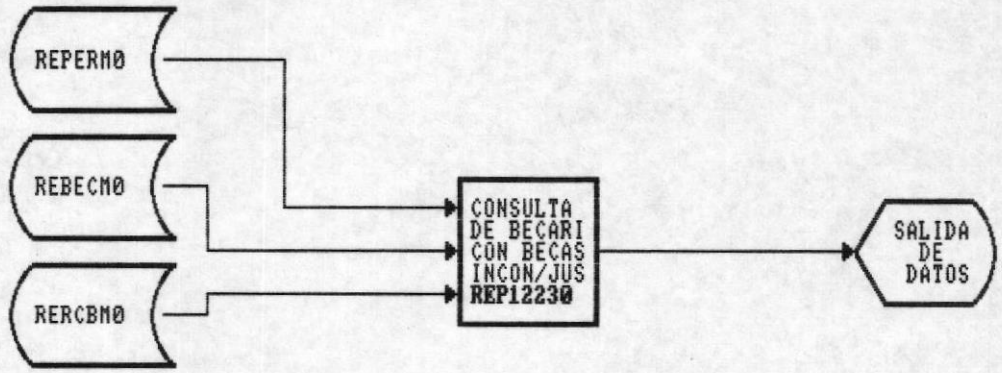

ALGORITMO DEL PROGRAMA

1. Abrir los archivos de Personal (REPERMO), Resultado de Becas (RERCBMO) y Becarios (REBECMO).

2. Presentar solo los registros cuyo status de estado de avance indique que esta inconclusa con justificaciòn en el archivo de resultados obtenidos de becas.

3. Buscar en el archivo de Personal el dueño de la beca y presentar el nombre de este.

DESCRIPCION DE PROGRAMA

PROGRAMA : CONSULTA DE BECARIOS CON BECAS INCONCLUSAS SIN JUSTIFICACION

REFERENCIA : REP12240

OBJETIVO : Permitir consulta de los becarios con becas inconclusas sin justificacion

BIBLIOTECA DE ESCUELAS TECNOLOGICAS



ENTRADA : ARCHIVO DE PERSONAL :REPERM0
ARCHIVO DE BECARIOS :REBECM0
ARCHIVO DE RESULTADO DE BECAS :RERCBM0

SALIDA : PANTALLA DE DATOS

DIAGRAMA DE BLOQUE

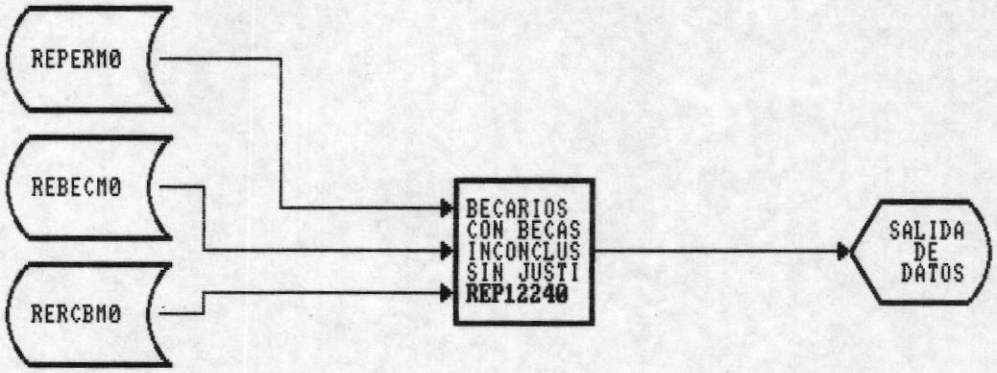

ALGORITMO DEL PROGRAMA

1. Abrir los archivos de Personal (REPERMO), Resultado de Becas (RERCBMO) y Becarios (REBECMO).

2. Presentar solo los registros cuyo status de estado de avance indique que esta inconclusa sin justificaciòn en el archivo de Resultados de becas.

3. Buscar en el archivo de Personal el dueño de la beca y presentar el nombre de este.

DESCRIPCION DE PROGRAMA

PROGRAMA : CONSULTA DE BECARIOS CON BECAS RETENIDAS

REFERENCIA : REP12250

OBJETIVO : Permitir consulta de los becarios con becas retenidas.

ENTRADA : ARCHIVO DE PERSONAL :REPERM0
ARCHIVO DE BECARIOS :REBECM0
ARCHIVO DE RESULTADO DE BECAS :RERCBM0

SALIDA : PANTALLA DE DATOS

DIAGRAMA DE BLOQUE

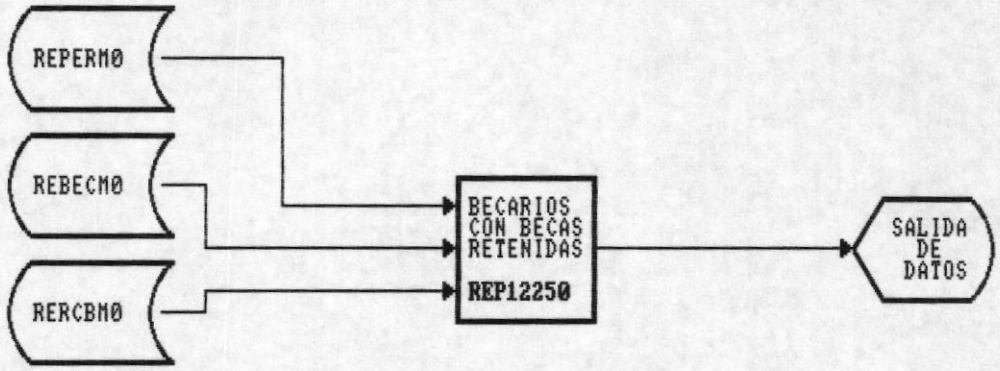

ALGORITMO DEL PROGRAMA

1. Abrir los archivos de Personal (REPERMO), Resultado de Becas (RERCBMO) y Becarios (REBECMO).

2. Presentar solo los registros cuyo status de estado de avance de la beca indique que esta se encuentra retenida.

3. Buscar en el archivo de Personal el dueño de la beca y presentar el nombre de este.

DESCRIPCION DE PROGRAMA

PROGRAMA : REPORTE DE BECARIOS CON TITULO OBTENIDO

REFERENCIA : REP12310

OBJETIVO : Permitir reporte de los becarios que han concluido la beca y han obtenido titulo.

ENTRADA : ARCHIVO DE PERSONAL :REPERM0
ARCHIVO DE BECARIOS :REBECM0
ARCHIVO DE RESULTADO DE BECAS :RERCBM0

SALIDA : REPORTE DE SALIDA

DIAGRAMA DE BLOQUE

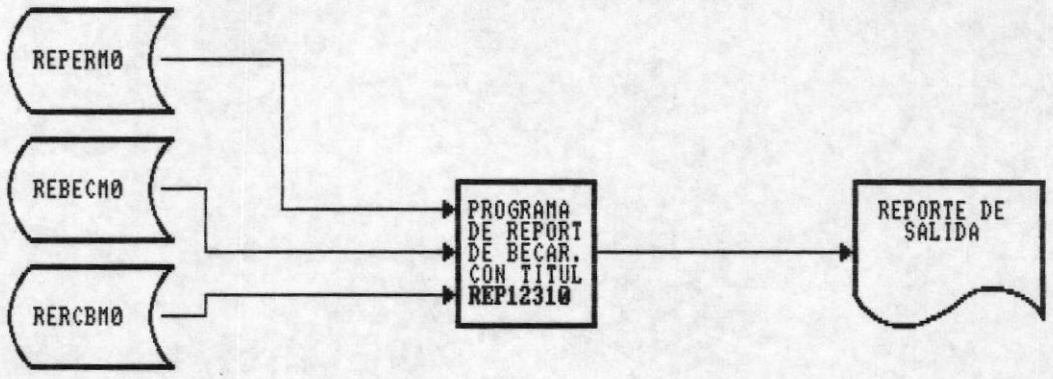

ALGORITMO DEL PROGRAMA

1. Abrir los archivos de Personal (REPERMO), Resultado de Becas (RERCBMO) y Becarios (REBECMO).

2. Presentar un reporte con los datos de los becarios que al traer los resultados, de la beca han obtenido un titulo.

3. Debe de validar solo los Resultados de becas cuyo Campo que contiene el nombre del titulo sea diferente de blanco.

4. Buscar en el archivo de Personal el dueño de la beca e imprimir el nombre de este.

DESCRIPCION DE PROGRAMA

PROGRAMA : REPORTE DE BECARIOS CON BECAS CONCLUIDAS

REFERENCIA : REP12320

OBJETIVO : Permitir reporte de los becarios que han concluido la beca.

ENTRADA : ARCHIVO DE PERSONAL :REPERM0
ARCHIVO DE BECARIOS :REBECM0
ARCHIVO DE RESULTADO DE BECAS :RERCBM0

SALIDA : REPORTE DE SALIDA

DIAGRAMA DE BLOQUE

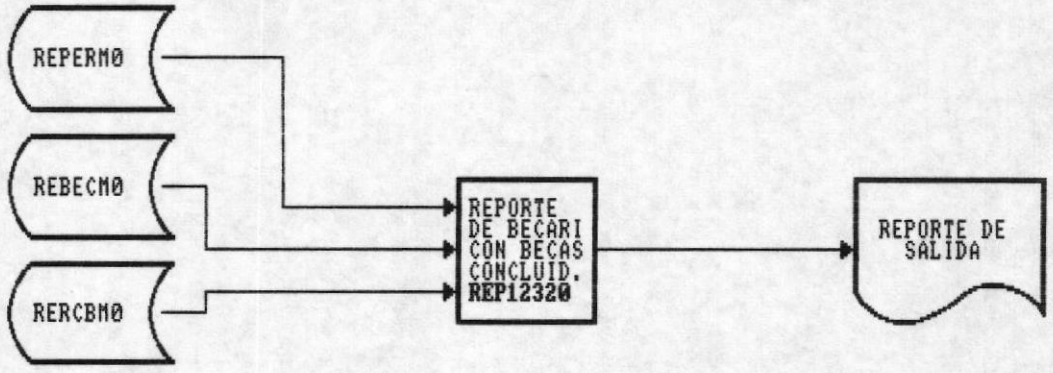

ALGORITMO DEL PROGRAMA

1. Abrir los archivos de Personal (REPERMO), Resultado de Becas (RERCBMO) y Becarios (REBECMO).

2. Verificar solo las becas cuyo estado de avance indique que la beca ha sido concluida.

3. Imprimir los datos de los resultados obtenidos de las becas que ya han concluido.

4. Buscar en el archivo de Personal el dueño de la beca y presentar el nombre de este.

DESCRIPCION DE PROGRAMA

PROGRAMA : REPORTE DE BECARIOS CON BECAS INCONCLUSAS CON JUSTIFICACION

REFERENCIA : REP12330

OBJETIVO : Permitir reporte de los becarios con becas inconclusas con justificacion

ENTRADA : ARCHIVO DE PERSONAL :REPERM0
ARCHIVO DE BECARIOS :REBECM0
ARCHIVO DE RESULTADO DE BECAS :RERCBM0

SALIDA : REPORTE DE SALIDA

DIAGRAMA DE BLOQUE

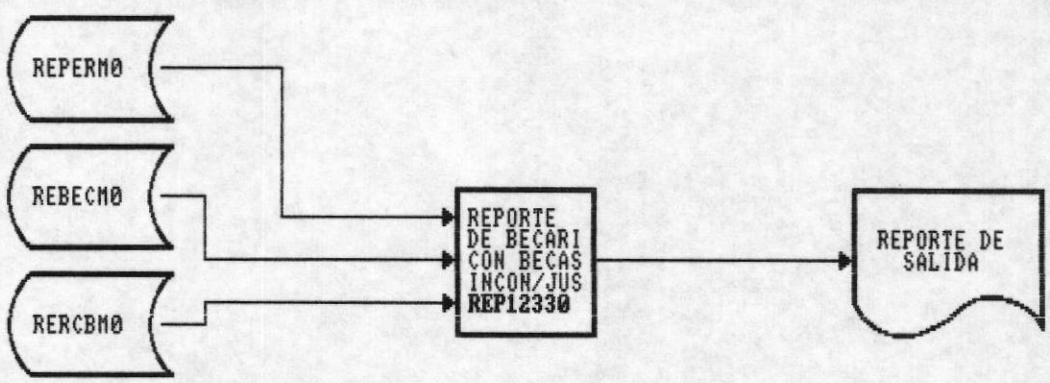

ALGORITMO DEL PROGRAMA

1. Abrir los archivos de Personal (REPERMO), Resultado de Becas (RERCBMO) y Becarios (REBECMO).

2. Presentar un listado de los registros cuyo status de estado de avance indique que esta inconclusa con justificaciòn en el archivo de resultados obtenidos de becas.

3. Buscar en el archivo de Personal el dueño de la beca y presentar el nombre de este.

DESCRIPCION DE PROGRAMA

PROGRAMA : REPORTE DE BECARIOS CON BECAS INCONCLUSAS SIN JUSTIFICACION

REFERENCIA : REP12340

OBJETIVO : Permitir reporte de los becarios con becas inconclusas sin justificacion

ENTRADA : ARCHIVO DE PERSONAL :REPERM0
ARCHIVO DE BECARIOS :REBECM0
ARCHIVO DE RESULTADO DE BECAS :RERCBM0

SALIDA : REPORTE DE SALIDA

DIAGRAMA DE BLOQUE

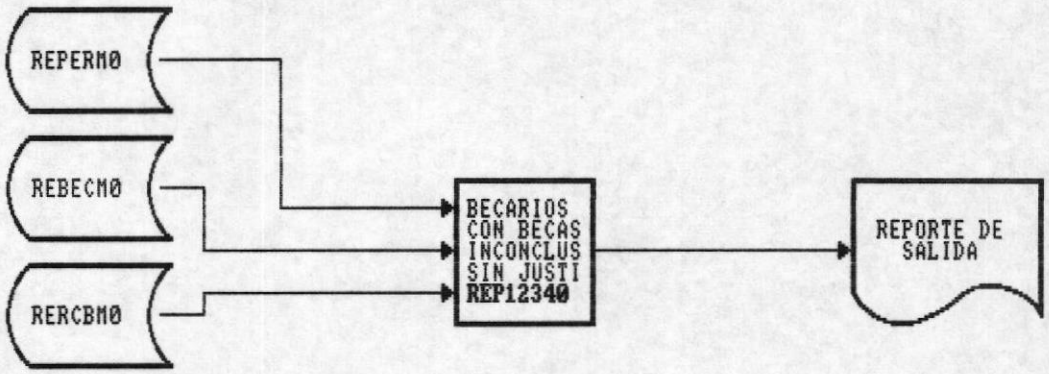

ALGORITMO DEL PROGRAMA

1. Abrir los archivos de Personal (REPERMO), Resultado de Becas (RERCBMO) y Becarios (REBECMO).

2. Imprimir solo los registros cuyo status de estado de avance indique que esta inconclusa sin justificaciòn en el archivo de Resultados de becas.

3. Buscar en el archivo de Personal el dueño de la beca y presentar el nombre de este.

DESCRIPCION DE PROGRAMA

PROGRAMA : REPORTE DE BECARIOS CON BECAS RETENIDAS

REFERENCIA : REP12350

OBJETIVO : Permitir reporte de los becarios con becas retenidas.

ENTRADA : ARCHIVO DE PERSONAL :REPERM0
ARCHIVO DE BECARIOS :REBECM0
ARCHIVO DE RESULTADO DE BECAS :RERCBM0

SALIDA : REPORTE DE SALIDA

DIAGRAMA DE BLOQUE

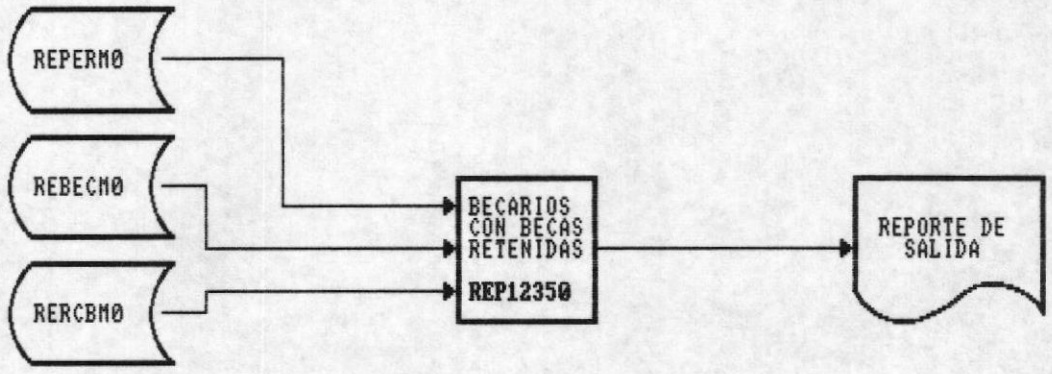

ALGORITMO DEL PROGRAMA

1. Abrir los archivos de Personal (REPERMO), Resultado de Becas (RERCBMO) y Becarios (REBECMO).

2. Imprimir solo los registros cuyo status de estado de avance de la beca indique que esta se encuentra retenida.

3. Buscar en el archivo de Personal el dueño de la beca y presentar el nombre de este.

DESCRIPCION DE PROGRAMA

PROGRAMA : REPORTE GENERAL DE BECARIOS

REFERENCIA : REP12360

OBJETIVO : Permitir reporte general de becarios.

ENTRADA : ARCHIVO DE PERSONAL :REPERM0
ARCHIVO DE BECARIOS :REBECM0
ARCHIVO DE RESULTADO DE BECAS :RERCBM0

SALIDA : REPORTE DE SALIDA

DIAGRAMA DE BLOQUE

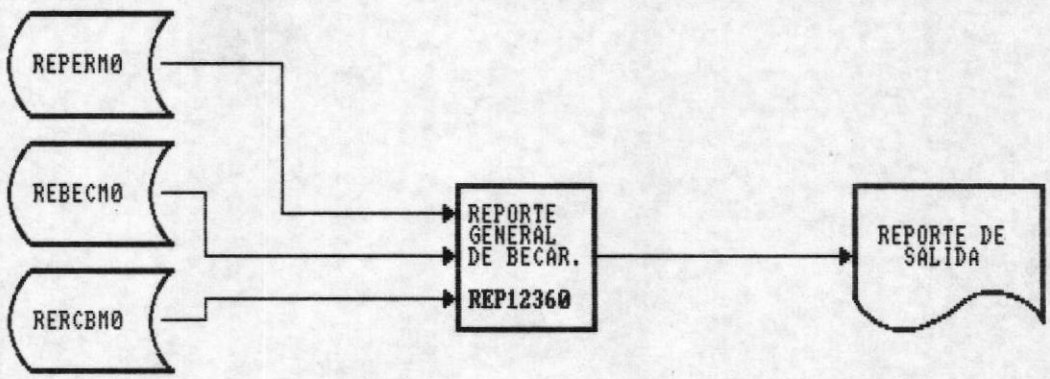

ALGORITMO DEL PROGRAMA

1. Abrir los archivos de Personal (REPERMO), Resultado de Becas (RERCBMO) y Becarios (REBECMO).

2. Imprimir todos los registros que forman el archivo de Resultados de Beca.

3. Buscar en el archivo de Personal el dueño de la beca y presentar el nombre de este.

DESCRIPCION DE PROGRAMA

PROGRAMA : INGRESO DE LOS POSIBLES BECARIOS

REFERENCIA : REP13110

OBJETIVO : Permitir el ingreso de los datos de los posibles becarios de la ESPOL

ENTRADA : ARCHIVO DE PARAMETROS :REPARM0
DATOS DE LOS EMPLEADOS DE ESPOL :REUNIM0

SALIDA : ARCHIVO DE PERSONAL :REPERM0

DIAGRAMA DE BLOQUE

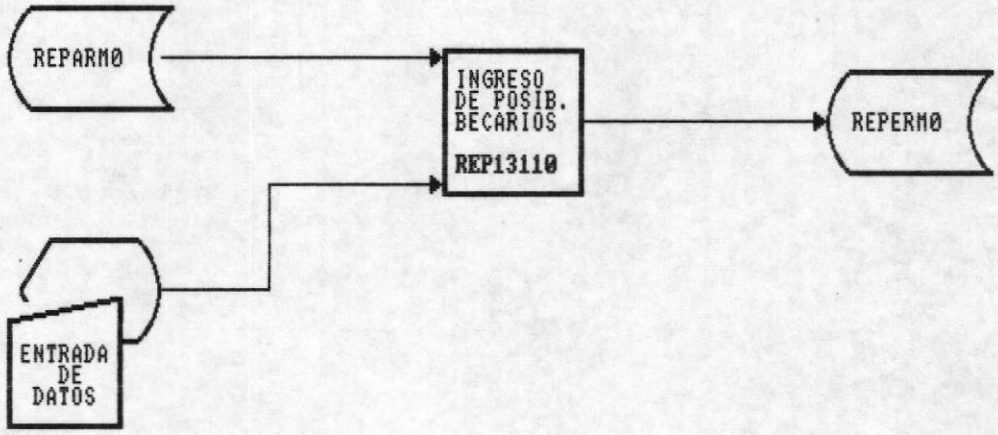

ALGORITMO DEL PROGRAMA

1. Abrir los archivos de Personal (REPERMO) y el archivo de Paràmetros (REPARMO).

2. Pedir el ingreso del còdigo del posible becario.

3. Validar si el código del posible becario ya existe en el archivo de Posibles Becarios.

4. Ingresar el nombre.

5. Ingresar el còdigo de la unidad donde labora.

6. Verificar en el archivo de paràmetros si existe el còdigo de la unidad.

7. Si el còdigo no existe regresar al paso 5.

8. Ingresar fecha de ingreso, fecha de salida, telèfono, estado civil, titulo y cargo que ocupa.

9. Grabar los datos en el archivo de Posibles Becarios (REPERMO).

DESCRIPCION DE PROGRAMA

PROGRAMA : MODIFICACION DE LOS POSIBLES BECARIOS

REFERENCIA : REP13120

OBJETIVO : Permitir modificar los datos de los posibles becarios de la ESPOL

ENTRADA : ARCHIVO DE PARAMETROS :REPARM0
DATOS DE LOS EMPLEADOS DE ESPOL :REUNIM0
ARCHIVO DE PERSONAL :REPERM0

SALIDA : ARCHIVO DE PERSONAL :REPERM0

DIAGRAMA DE BLOQUE

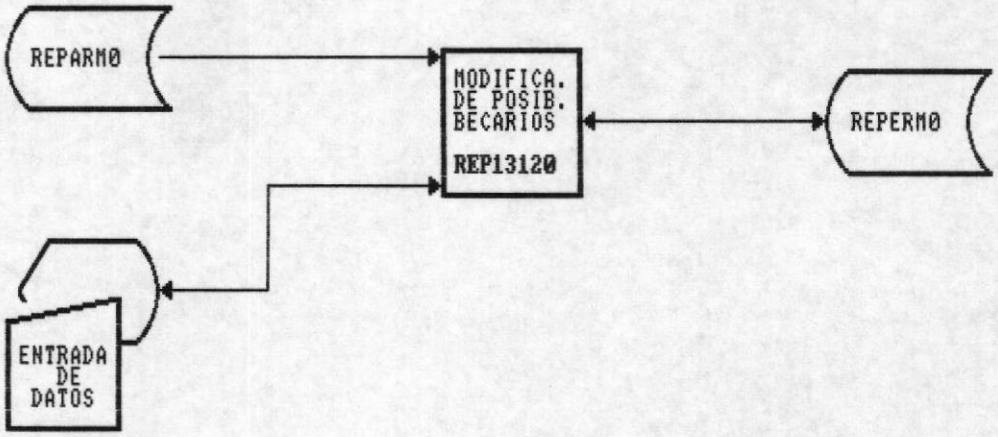

ALGORITMO DEL PROGRAMA

1. Abrir los archivos de Personal (REPERMO) y el archivo de paràmetros (REPARMO).

2. Pedir el ingreso del còdigo del Posible becario.

3. Validar si el código de la beca existe en el archivo de Posibles Becario.

4. Si no existe el còdigo regresar al paso 2.

5. Presentar los datos de los Posibles Becarios.

6. Modificar los datos.

7. Verificar si existe el còdigo de Unidad en el archivo de Paràmetros, si el còdigo fuè modificado.

8. Grabar los datos que han sido modificados en el archivo REPERMO.

DESCRIPCION DE PROGRAMA

PROGRAMA : ELIMINACION DE LOS POSIBLES BECARIOS

REFERENCIA : REP13130

OBJETIVO : Permitir eliminar los datos de los posibles becarios de la ESPOL

ENTRADA : ARCHIVO DE PARAMETROS :REPARM0
ARCHIVO DE PERSONAL :REPERM0

SALIDA : ARCHIVO DE PERSONAL :REPERM0
DATOS DE LOS POSIBLES BECARIOS

DIAGRAMA DE BLOQUE

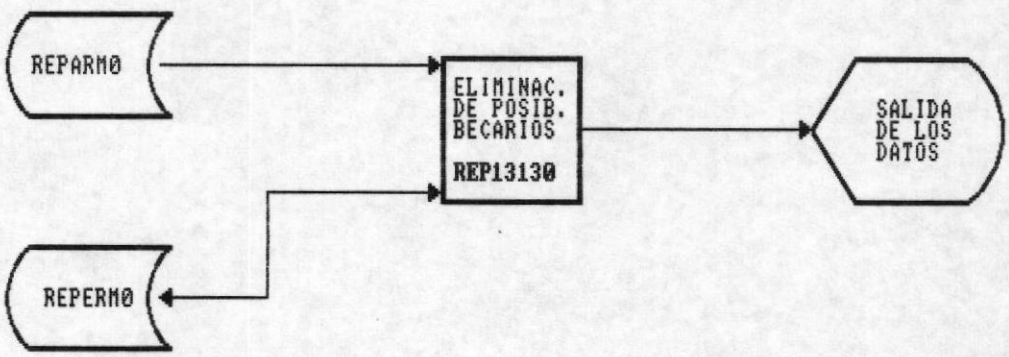

ALGORITMO DEL PROGRAMA

1. Abrir los archivos de Personal (REPERMO) y el archivo de paràmetros (REPARMO).
2. Pedir el ingreso del còdigo del Posible Becario.
3. Validar si el código del Posible Becario existe.
4. Si no existe el còdigo regresar al paso 2.
5. Presentar los datos de los Posibles becarios.
6. Verificar si se desea o no borrar los datos del archivo.
7. Si se confirma, borrar el registro, caso contrario ir al paso 2.

DESCRIPCION DE PROGRAMA

PROGRAMA : CONSULTA DE LOS POSIBLES BECARIOS

REFERENCIA : REP13140

OBJETIVO : Permitir consulta de los datos de los posibles becarios de la ESPOL

ENTRADA : ARCHIVO DE PARAMETROS :REPARM0
ARCHIVO DE PERSONAL :REPERM0

SALIDA : DATOS DE LOS POSIBLES BECARIOS

DIAGRAMA DE BLOQUE

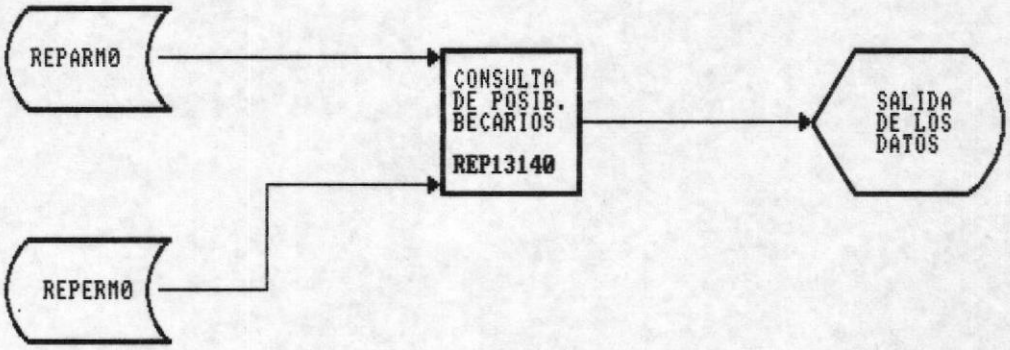

ALGORITMO DEL PROGRAMA

1. Abrir los archivos de Personal (REPERMO) y el archivo de Paràmetros (REPARMO).

2. Pedir el ingreso del còdigo del Posible Becario.

3. Validar si el código del Posible Becario existe en el archivo.

4. Si no existe el còdigo regresar al paso 2.

5. Presentar los datos de los Resultados.

6. regresar al paso 2.

DESCRIPCION DE PROGRAMA

PROGRAMA : POSIBLES BECARIOS QUE HAN OBTENIDO BECAS

REFERENCIA : REP13210

OBJETIVO : Permitir consulta de los datos de los posibles becarios que han obtenido becas

ENTRADA : ARCHIVO DE UNIVERSIDADES :REUNIM0
ARCHIVO DE BECARIOS :REBECM0
ARCHIVO DE PERSONAL :REPERM0
ARCHIVO HISTORICO DE BECARIOS :REBECH0

SALIDA : DATOS DE LOS POSIBLES BECARIOS QUE HAN OBTENIDO BECAS

DIAGRAMA DE BLOQUE

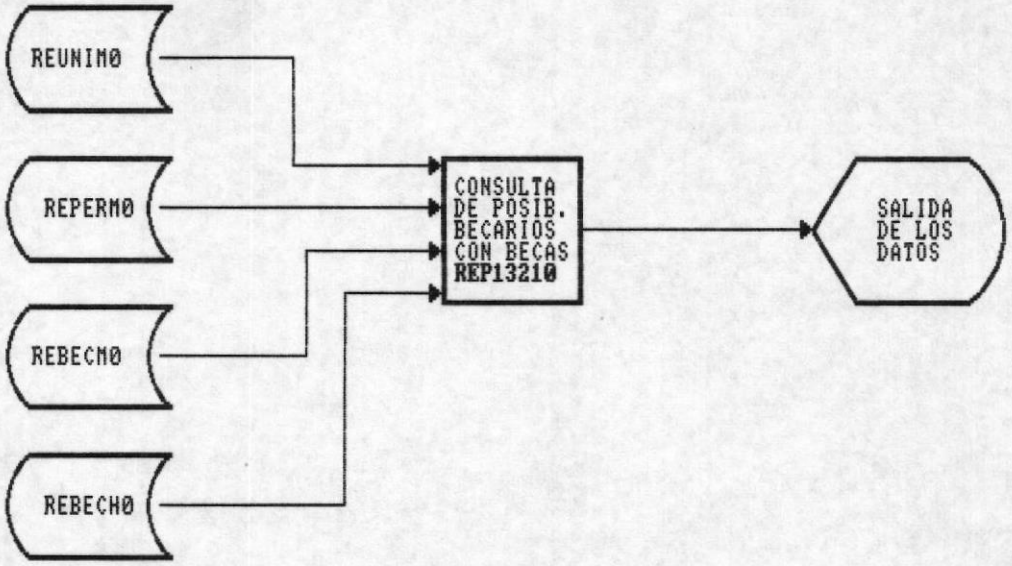

ALGORITMO DEL PROGRAMA

1. Abrir los archivos de Personal (REPERMO), universidades (REUNIMO), històrico de becarios (REBECHO) y Becarios (REBECMO).

2. Presentar en pantalla los datos de todos los posibles becarios que han obtenido becas.

3. Las becas deben de ser buscadas ya sea en el archivo maestro de becarios o en el històrico de becarios.

4. Buscar en el archivo de Personal el dueño de la beca y presentar el nombre de este y en el archivo de universidades, la universidad donde se realizò la beca y presentar el nombre.

DESCRIPCION DE PROGRAMA

PROGRAMA : POSIBLES BECARIOS QUE NO HAN OBTENIDO BECAS

REFERENCIA : REP13220

OBJETIVO : Permitir consulta de los datos de los posibles becarios que no han obtenido becas

ENTRADA : ARCHIVO DE BECARIOS :REBECM0
ARCHIVO DE PERSONAL :REPERM0
ARCHIVO HISTORICO DE BECARIOS :REBECH0

SALIDA : DATOS DE LOS POSIBLES BECARIOS QUE NO HAN OBTENIDO BECAS

DIAGRAMA DE BLOQUE

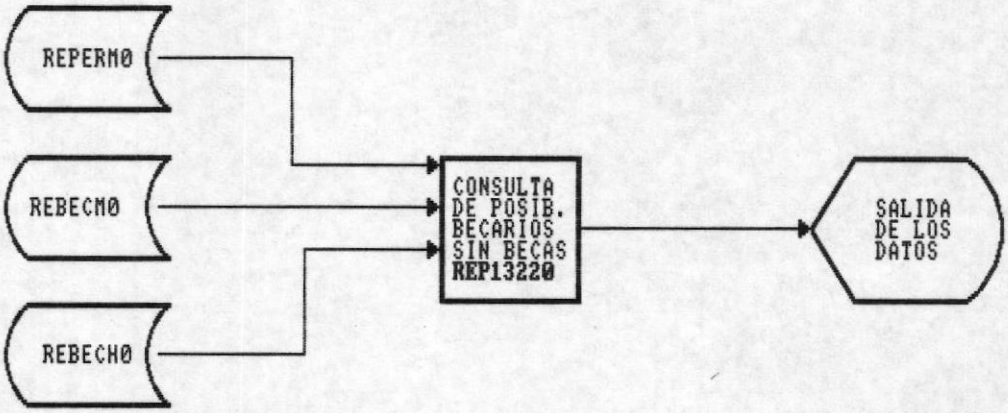

ALGORITMO DEL PROGRAMA

1. Abrir los archivos de Personal (REPERMO), històrico de becarios (REBECHO) y Becarios (REBECMO).

2. Presentar en pantalla los datos de todos los posibles becarios que nunca han obtenido becas.

3. Las becas deben de ser buscadas ya sea en el archivo maestro de becarios o en el històrico de becarios.

4. Buscar en el archivo de Personal el dueño de la beca y presentar el nombre de este.

DESCRIPCION DE PROGRAMA

PROGRAMA : POSIBLES BECARIOS POR UNIDAD ACADEMICA

REFERENCIA : REP13230

OBJETIVO : Permitir consulta de los datos de los posibles becarios por unidad academica

ENTRADA : ARCHIVO DE PARAMETROS :REPARM0
ARCHIVO DE BECARIOS :REBECM0
ARCHIVO DE PERSONAL :REPERM0
ARCHIVO HISTORICO DE BECARIOS :REBECH0

SALIDA : DATOS DE LOS POSIBLES BECARIOS POR UNIDAD ACADEMICA

DIAGRAMA DE BLOQUE

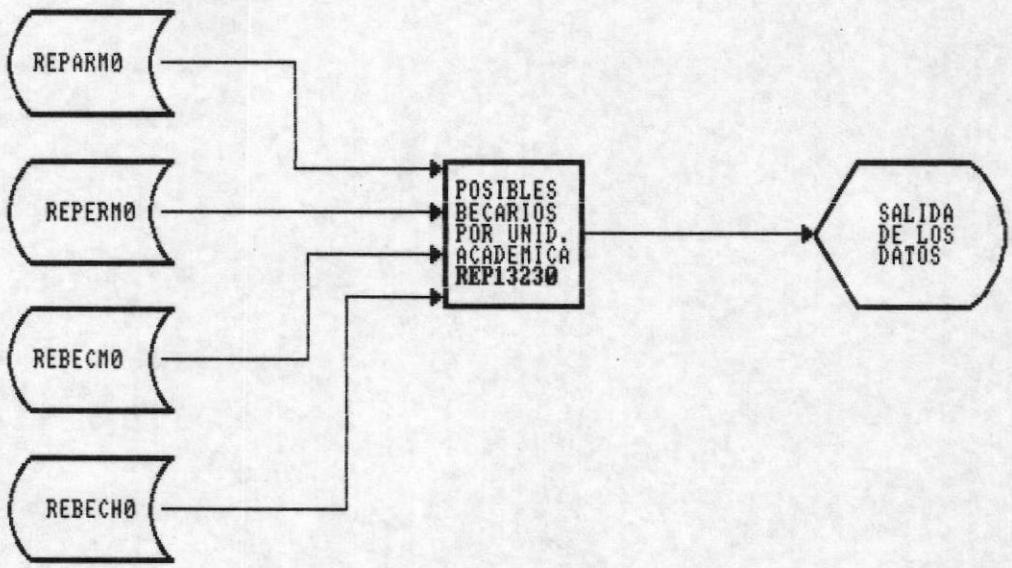

ALGORITMO DEL PROGRAMA

1. Abrir los archivos de Personal (REPERMO), històrico de becarios (REBECHO), paràmetros (REPARMO) y Becarios (REBECMO).

2. Ingresar el còdigo de la unidad que se desea consultar.

3. Verificar si el còdigo existe en el archivo de paràmetros.

4. Si no existe el codigo de la unidad, regresar al paso 2.

5. Presentar por pantalla los datos de los posibles becarios que laboren en la unidad ingresada.

DESCRIPCION DE PROGRAMA

PROGRAMA : POSIBLES BECARIOS QUE HAN OBTENIDO BECAS

REFERENCIA : REP13310

OBJETIVO : Permitir reporte de los datos de los posibles becarios que han obtenido becas

ENTRADA : ARCHIVO DE UNIVERSIDADES :REUNIM0
ARCHIVO DE BECARIOS :REBECM0
ARCHIVO DE PERSONAL :REPERM0
ARCHIVO HISTORICO DE BECARIOS :REBECH0

SALIDA : REPORTE DE LOS DATOS DE LOS POSIBLES BECARIOS QUE HAN OBTENIDO BECAS

DIAGRAMA DE BLOQUE

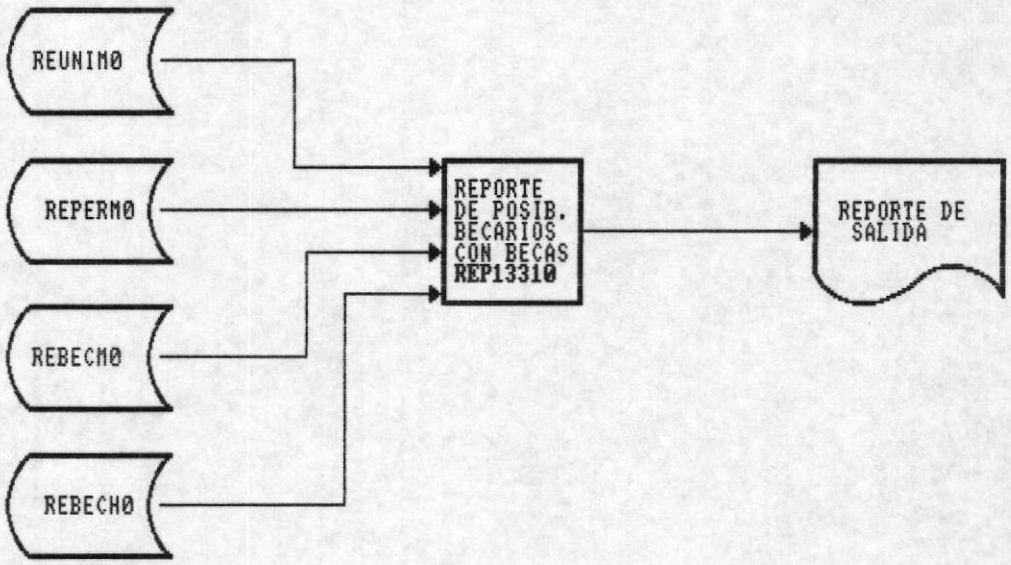

ALGORITMO DEL PROGRAMA

1. Abrir los archivos de Personal (REPERMO), universidades (REUNIMO), històrico de becarios (REBECHO) y Becarios (REBECMO).

2. Imprimir un reporte de los datos de todos los posibles becarios que han obtenido becas.

3. Las becas deben de ser buscadas ya sea en el archivo maestro de becarios o en el històrico de becarios.

4. Buscar en el archivo de Personal el dueño de la beca e imprimir el nombre de este y en el archivo de universidades, la universidad donde se realizò la beca y presentar el nombre.

DESCRIPCION DE PROGRAMA

PROGRAMA : POSIBLES BECARIOS QUE NO HAN OBTENIDO BECAS

REFERENCIA : REP133220

OBJETIVO : Permitir reporte de los datos de los posibles becarios que no han obtenido becas

ENTRADA : ARCHIVO DE BECARIOS :REBECM0
ARCHIVO DE PERSONAL :REPERM0
ARCHIVO HISTORICO DE BECARIOS :REBECH0

SALIDA : REPORTE DE LOS DATOS DE LOS POSIBLES BECARIOS QUE NO HAN OBTENIDO BECAS

DIAGRAMA DE BLOQUE

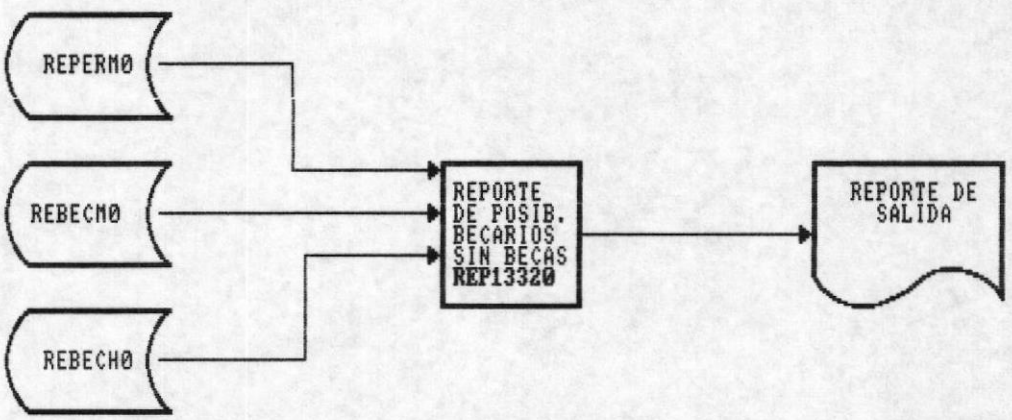

ALGORITMO DEL PROGRAMA

1. Abrir los archivos de Personal (REPERMO), històrico de becarios (REBECHO) y Becarios (REBECMO).

2. Presentar un listado de los datos de todos los posibles becarios que nunca han obtenido becas.

3. Las becas deben de ser buscadas ya sea en el archivo maestro de becarios o en el històrico de becarios.

4. Buscar en el archivo de Personal el dueño de la beca y presentar el nombre de este.

DESCRIPCION DE PROGRAMA

PROGRAMA : POSIBLES BECARIOS POR UNIDAD ACADEMICA

REFERENCIA : REP13330

OBJETIVO : Permitir reporte de los datos de los posibles becarios por unidad academica

ENTRADA : ARCHIVO DE PARAMETROS :REPARM0
ARCHIVO DE BECARIOS :REBECM0
ARCHIVO DE PERSONAL :REPERM0
ARCHIVO HISTORICO DE BECARIOS :REBECH0

SALIDA : REPORTE DE LOS DATOS DE LOS POSIBLES BECARIOS POR UNIDAD ACADEMICA

DIAGRAMA DE BLOQUE

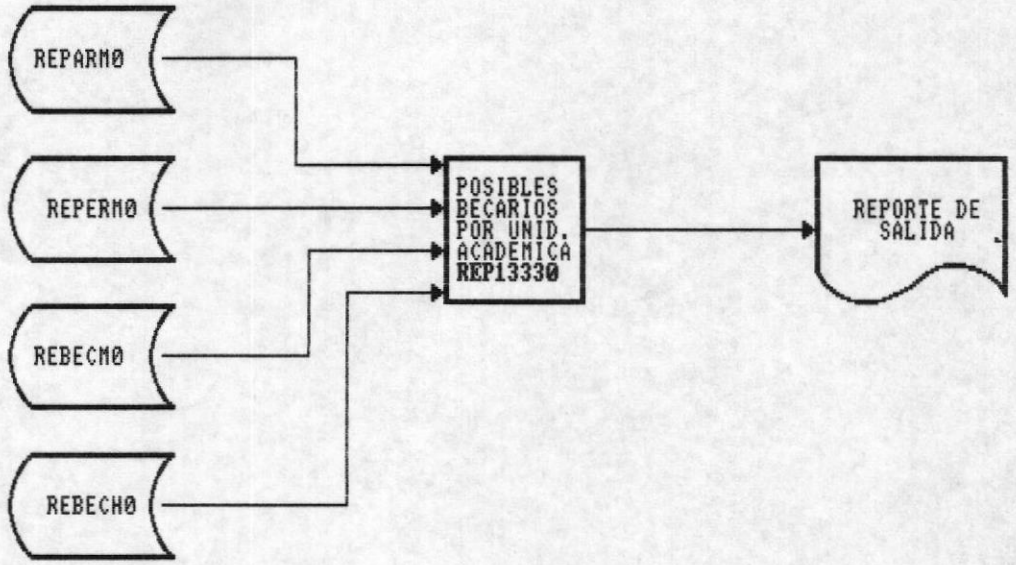

ALGORITMO DEL PROGRAMA

1. Abrir los archivos de Personal (REPERMO), històrico de becarios (REBECHO), paràmetros (REPARMO) y Becarios (REBECMO).

2. Ingresar el còdigo de la unidad que se desea consultar.

3. Verificar si el còdigo existe en el archivo de paràmetros.

4. Si no existe el codigo de la unidad, regresar al paso 2.

5. Imprimir un reporte de los datos de los posibles becarios que laboren en la unidad ingresada.

DESCRIPCION DE PROGRAMA

PROGRAMA : REPORTE GENERAL DE POSIBLES BECARIOS

REFERENCIA : REP13340

OBJETIVO : Permitir un reporte general de los posibles becarios

ENTRADA : ARCHIVO DE PARAMETROS :REPARM0
ARCHIVO DE BECARIOS :REBECM0
ARCHIVO DE PERSONAL :REPERM0
ARCHIVO HISTORICO DE BECARIOS :REBECH0

SALIDA : REPORTE GENERAL DE LOS POSIBLES BECARIOS

DIAGRAMA DE BLOQUE

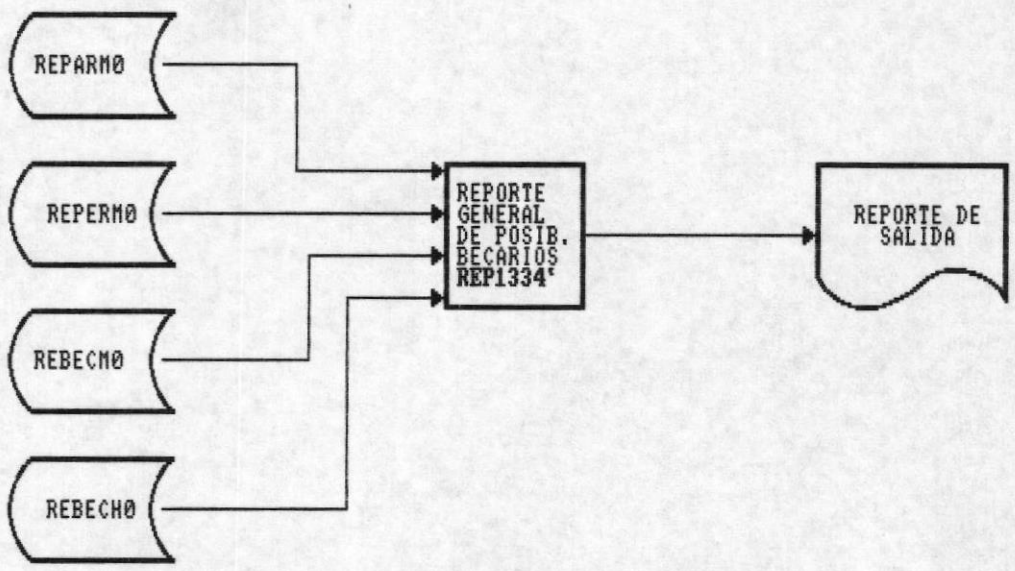

ALGORITMO DEL PROGRAMA

1. Abrir los archivos de Personal (REPERMO), paràmetros (REPARMO) y Becarios (REBECMO).

2. Imprimir todos los registros que forman el archivo de los posibles becarios.

3. Tomar del archivo de paràmetros el nombre de la unidad donde laboran.

DESCRIPCION DE PROGRAMA

PROGRAMA : INGRESO DE CONTRATOS

REFERENCIA : REP21110

OBJETIVO : Permitir el ingreso de los datos de los contratos a traves de la ESPOL.

ENTRADA : ARCHIVO DE BECARIOS :REBECM0
ARCHIVO DE PERSONAL :REPERM0
ARCHIVO DE PARAMETROS :REPARM0

SALIDA : ARCHIVO DE CONTRATOS :RECONM0

DIAGRAMA DE BLOQUE

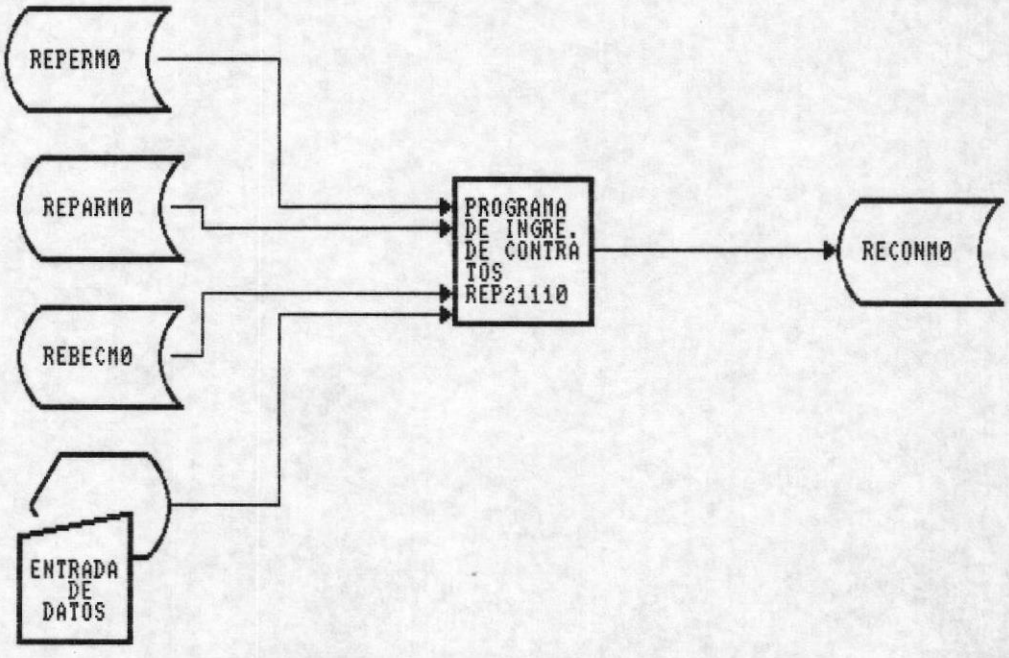

ALGORITMO DEL PROGRAMA

1. Abrir los archivos de Personal (REPERMO), Paràmetros (REPARMO), contratos (RECONMO) y el de becarios (REBECMO).

2. Pedir el ingreso del còdigo del contrato.

3. Validar si el código del contrato ya existe en el archivo de Posibles Becarios.

4. Si ya existe regresar al paso 2.

5. Ingresar el còdigo de la Beca.

6. Verificar si existe en el archivo de Becarios.

7. Si no existe regresar al paso 5.

8. Ingresar fecha de contrato, nombre de garante.

9. Ingresar còdigo de la unidad que laborarà a su regreso.

10. Verificar si existe en el archivo de paràmetros.

11. Si no existe regresar al paso 9.

12. Ingresar cèdula de garante, tiempo de labores en meses, fecha de inicio de curso, monto de contrato, observaciòn.

13. La fecha de finalizaciòn de curso se calcula sumando a la fecha de inicio el nùmero de meses en dìas.

14. Grabar los datos en el archivo de Contratos (RECONMO).

DESCRIPCION DE PROGRAMA

PROGRAMA : MODIFICACION DE CONTRATOS

REFERENCIA : REP21120

OBJETIVO : Permitir modificacion de los datos de los contratos a traves de la ESPOL.

ENTRADA :

ARCHIVO DE BECARIOS	:REBECM0
ARCHIVO DE PERSONAL	:REPERM0
ARCHIVO DE PARAMETROS	:REPARM0
ARCHIVO DE CONTRATOS	:RECONM0

SALIDA : ARCHIVO DE CONTRATOS :RECONM0

DIAGRAMA DE BLOQUE

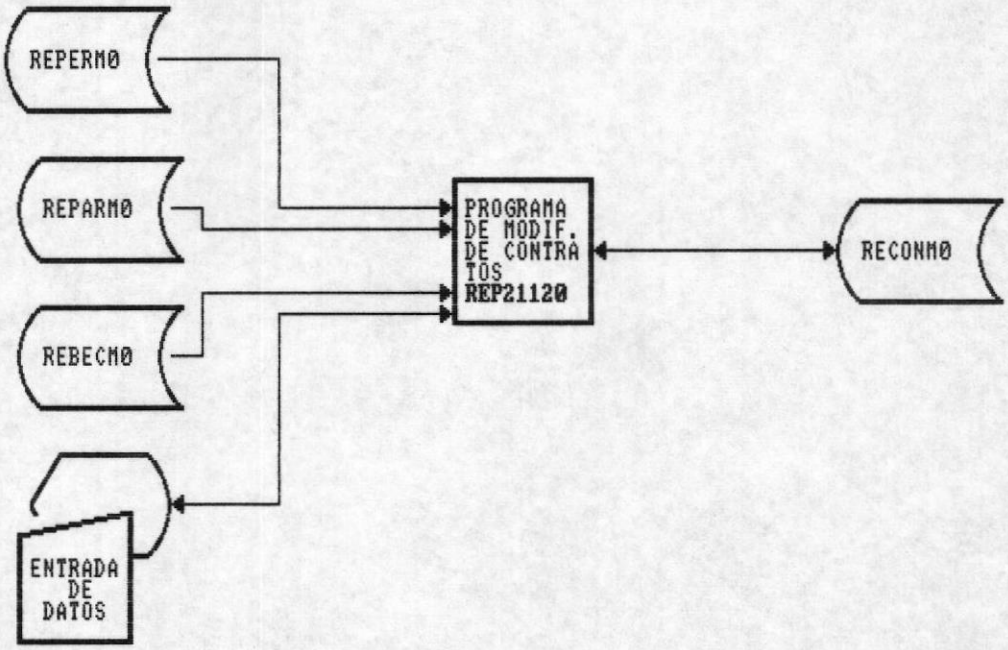

ALGORITMO DEL PROGRAMA

1. Abrir los archivos de Personal (REPERMO), Paràmetros (REPARMO), contratos (RECONMO) y el de becarios (REBECMO).
2. Pedir el ingreso del còdigo del contrato.
3. Validar si el código del contrato no existe en el archivo de Contratos.
4. Si no existe regresar al paso 2.
5. Presentar todos los datos.
6. Ingresar el còdigo de la Beca.
7. Verificar si existe en el archivo de Becarios.
8. Si no existe regresar al paso 5.
9. Ingresar fecha de contrato, nombre de garante.
10. Ingresar còdigo de la unidad que laborarà a su regreso.
11. Verificar si existe en el archivo de paràmetros.
12. Si no existe regresar al paso 9.
13. Ingresar cèdula de garante, tiempo de labores en meses, fecha de inicio de curso, monto de contrato, observaciòn.
14. La fecha de finalizaciòn de curso se calcula sumando a la fecha de inicio el nùmero de meses en dìas.
15. Grabar los datos que han sido modificados en (RECONMO).

DESCRIPCION DE PROGRAMA

PROGRAMA : ELIMINACION DE CONTRATOS

REFERENCIA : REP21130

OBJETIVO : Permitir eliminacion de los datos de los contratos a traves de la ESPOL.

ENTRADA :
ARCHIVO DE BECARIOS :REBECM0
ARCHIVO DE PERSONAL :REPERM0
ARCHIVO DE PARAMETROS :REPARM0
ARCHIVO DE CONTRATOS :RECONM0

SALIDA :
PANTALLA CON LOS DATOS CONSULTADOS
ARCHIVO DE CONTRATOS :RECONM0

DIAGRAMA DE BLOQUE

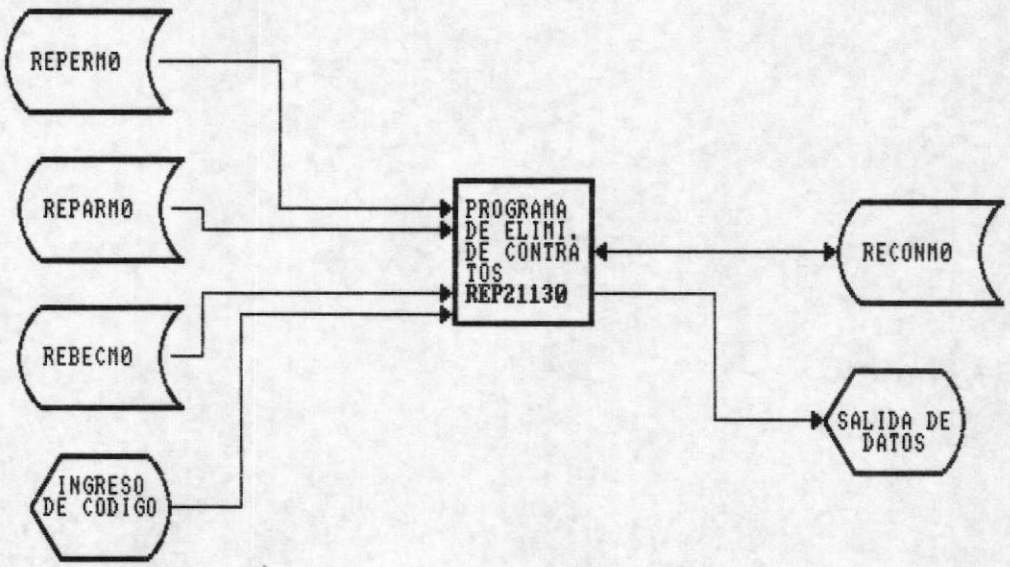

ALGORITMO DEL PROGRAMA

1. Abrir los archivos de Personal (REPERMO), Paràmetros (REPARMO), contratos (RECONMO) y el de becarios (REBECMO).

2. Pedir el ingreso del còdigo del contrato.

3. Validar si el código del contrato no existe en el archivo de Contratos.

4. Si no existe regresar al paso 2.

5. Presentar los datos de los Contratos.

6. Verificar si se desea o no borrar los datos del archivo.

7. Si se confirma, borrar el registro, caso contrario ir al paso 2.

DESCRIPCION DE PROGRAMA

PROGRAMA : CONSULTA DE CONTRATOS

REFERENCIA : REP21140

OBJETIVO : Permitir consulta de los datos de los contratos a traves de la ESPOL.

ENTRADA : ARCHIVO DE BECARIOS :REBECM0
ARCHIVO DE PERSONAL :REPERM0
ARCHIVO DE PARAMETROS :REPARM0
ARCHIVO DE CONTRATOS :RECONM0

SALIDA : PANTALLA CON LOS DATOS CONSULTADOS

ESCUELA SUPERIOR POLITECNICA DEL LITORAL
1958
GUAYAQUIL
BIBLIOTECA
DE ESCUELAS TECNOLOGICAS

DIAGRAMA DE BLOQUE

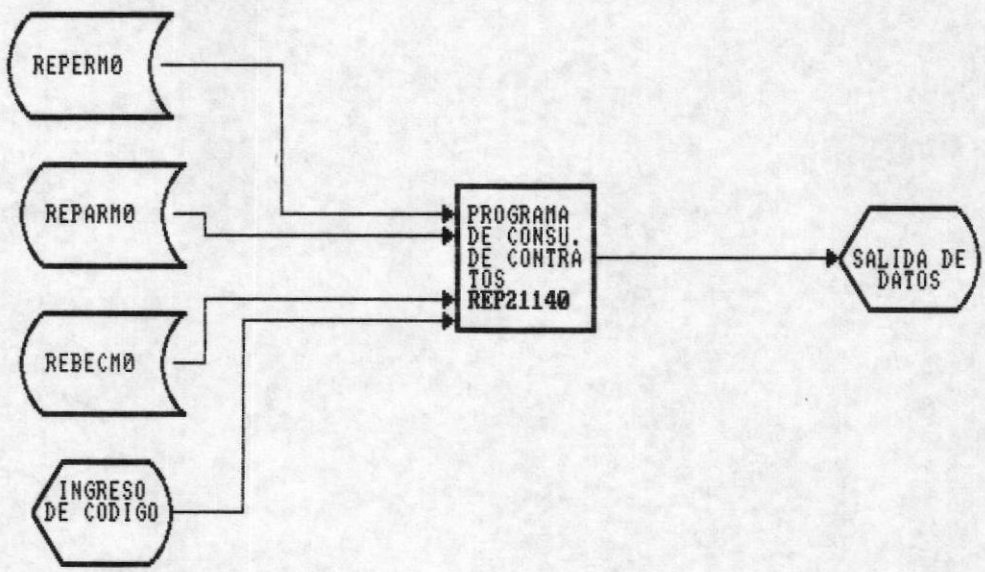

ALGORITMO DEL PROGRAMA

1. Abrir los archivos de Personal (REPERMO), Paràmetros (REPARMO), contratos (RECONMO) y el de becarios (REBECMO).

2. Pedir el ingreso del còdigo del contrato.

3. Validar si el código del contrato no existe en el archivo de Contratos.

4. Si no existe regresar al paso 2.

5. Presentar los datos de los Contratos.

6. regresar al paso 2.

DESCRIPCION DE PROGRAMA

PROGRAMA : CONSULTA DE CONTRATOS VIGENTES

REFERENCIA : REP21210

OBJETIVO : Permitir consulta de los datos de los contratos que se encuentren vigentes

ENTRADA : ARCHIVO DE BECARIOS :REBECM0
ARCHIVO DE PERSONAL :REPERM0
ARCHIVO DE PARAMETROS :REPARM0
ARCHIVO DE CONTRATOS :RECONM0
TIPO DE CONSULTA

SALIDA : PANTALLA DE SALIDA DE DATOS

DIAGRAMA DE BLOQUE

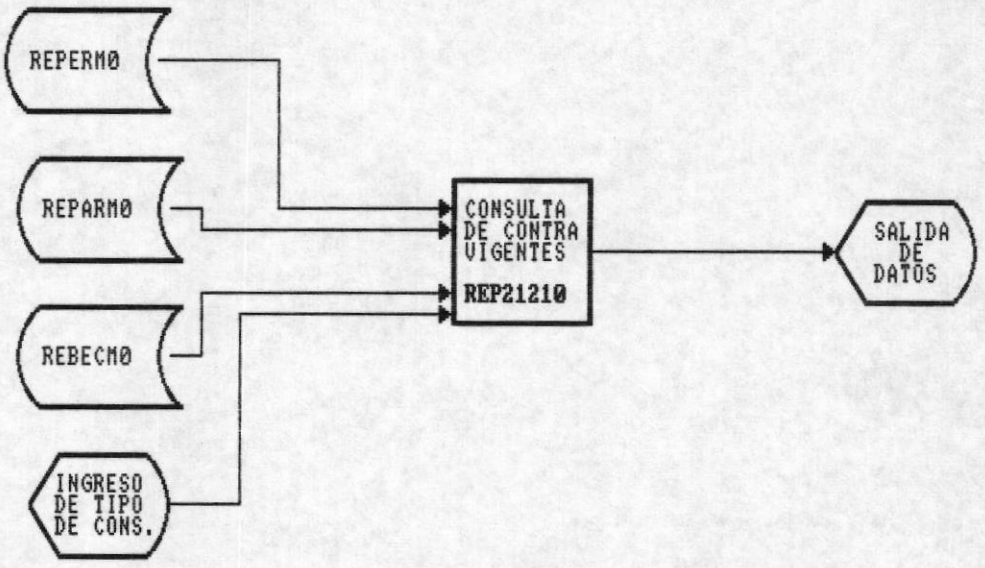

ALGORITMO DEL PROGRAMA

1. Abrir los archivos de Personal (REPERMO), paràmetros (REPARMO), contratos (RECONMO) y Becarios (REBECMO).

2. Presentar en pantalla los datos de todos los contratos que se encuentran vigentes a la fecha, validando que la fecha de culminaciòn de labores sea mayor que la fecha actual.

DESCRIPCION DE PROGRAMA

PROGRAMA : CONSULTA DE CONTRATOS CONCLUIDOS

REFERENCIA : REP21220

OBJETIVO : Permitir consulta de los datos de los contratos que se encuentren concluidos

ENTRADA :

ARCHIVO DE BECARIOS	:REBECM0
ARCHIVO DE PERSONAL	:REPERM0
ARCHIVO DE PARAMETROS	:REPARM0
ARCHIVO DE CONTRATOS	:RECONM0

SALIDA : PANTALLA DE SALIDA DE DATOS

DIAGRAMA DE BLOQUE

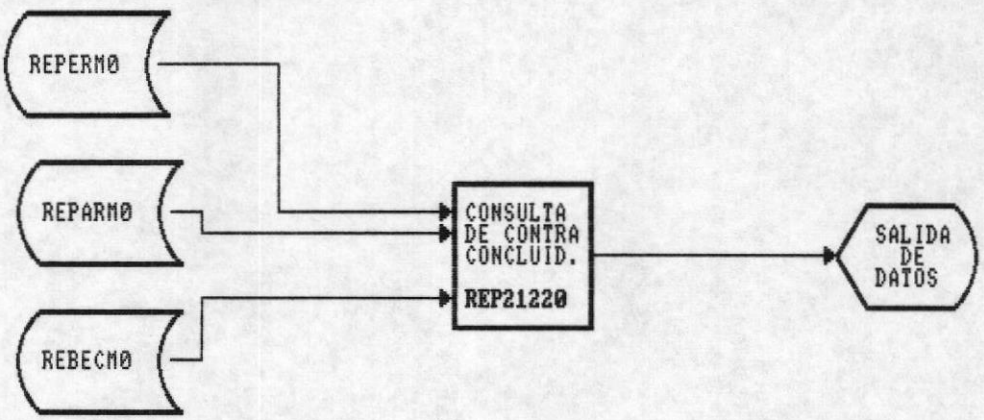

ALGORITMO DEL PROGRAMA

1. Abrir los archivos de Personal (REPERMO), paràmetros (REPARMO), contratos (RECONMO) y Becarios (REBECMO).

2. Presentar en pantalla los datos de todos los contratos que han concluido a la fecha, validando que la fecha de culminaciòn de labores sea menor que la fecha actual

DESCRIPCION DE PROGRAMA

PROGRAMA : CONSULTA DE CONTRATOS POR UNIDAD ACADEMICA

REFERENCIA : REP21230

OBJETIVO : Permitir consulta de los datos de los contratos por unidad academica.

ENTRADA : ARCHIVO DE BECARIOS :REBECM0
ARCHIVO DE PERSONAL :REPERM0
ARCHIVO DE PARAMETROS :REPARM0
ARCHIVO HISTORICO DE CONT. DE CONV:RECONH0
UNIDAD ACADEMICA

SALIDA : PANTALLA DE SALIDA DE DATOS

DIAGRAMA DE BLOQUE

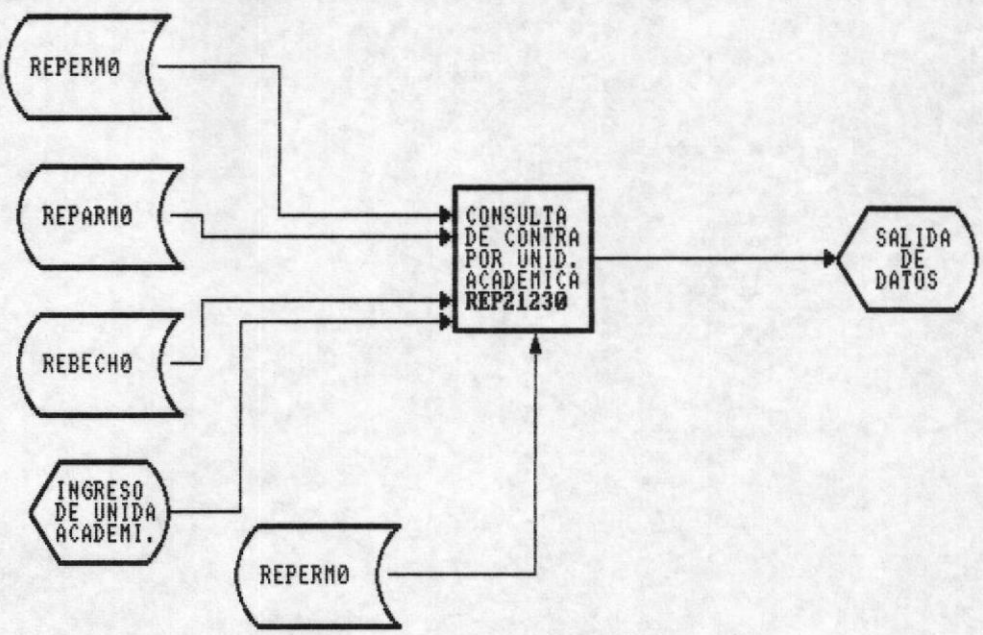

ALGORITMO DEL PROGRAMA

1. Abrir los archivos de Personal (REPERMO), paràmetros (REPARMO), contratos (RECONMO) y Becarios (REBECMO).

2. Ingresar el año de consulta.

3. Validar que existan contratos en este año.

4. Si no existe regressar al paso 2.

5. Presentar en pantalla los datos de todos los contratos que se cumplan en la fecha indicada.

DESCRIPCION DE PROGRAMA

PROGRAMA : CONSULTA DE CONTRATOS ASIGNADOS POR ANO

REFERENCIA : REP21240

OBJETIVO : Permitir consulta de los datos de los contratos asignados en un ano dado.

ENTRADA : ARCHIVO DE BECARIOS :REBECM0
ARCHIVO DE PERSONAL :REPERM0
ARCHIVO DE PARAMETROS :REPARM0
ARCHIVO CONTRATOS DE CONVENIOS :RECONM0
ARCHIVO HISTORICO DE CONT. DE CONV:RECONH0
ANIO DE CONSULTA

SALIDA : PANTALLA DE SALIDA DE DATOS

DIAGRAMA DE BLOQUE

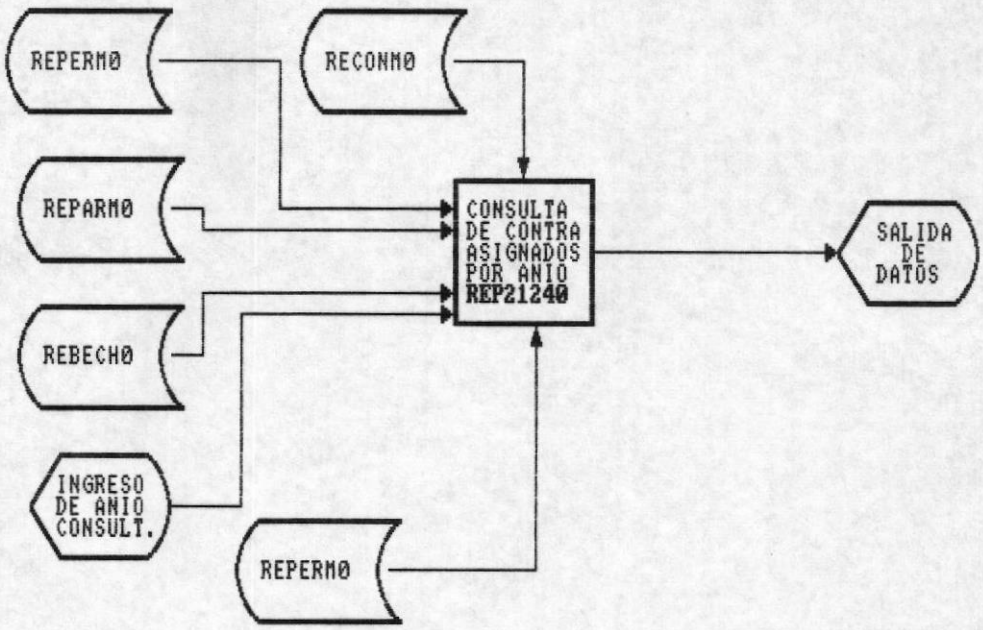

ALGORITMO DEL PROGRAMA

1. Abrir los archivos de Personal (REPERMO), paràmetros (REPARMO), contratos (RECONMO) y Becarios (REBECMO).

2. Presentar todos los registros cuya fecha de inicio es mayor que fecha actual, para sacar los contrato suscritos

3. Validar que existan contratos en este dìa.

4. Si no existe regressar al paso 2.

5. Presentar en pantalla los datos de todos los contratos que se cumplan en la fecha indicada.

DESCRIPCION DE PROGRAMA

PROGRAMA : CONSULTA DE CONTRATOS DE CONVENIOS SUSCRITOS NO INICIADOS

REFERENCIA : REP21230

OBJETIVO : Permitir consulta de los datos de los contratos suscritos no inicia dos.

ENTRADA : ARCHIVO DE BECARIOS :REBECM0
ARCHIVO DE PERSONAL :REPERM0
ARCHIVO DE PARAMETROS :REPARM0
ARCHIVO CONTRATOS DE CONVENIOS :RECONM0
ARCHIVO HISTORICO DE CONT. DE CONV:RECONH0

SALIDA : PANTALLA DE SALIDA DE DATOS

DIAGRAMA DE BLOQUE

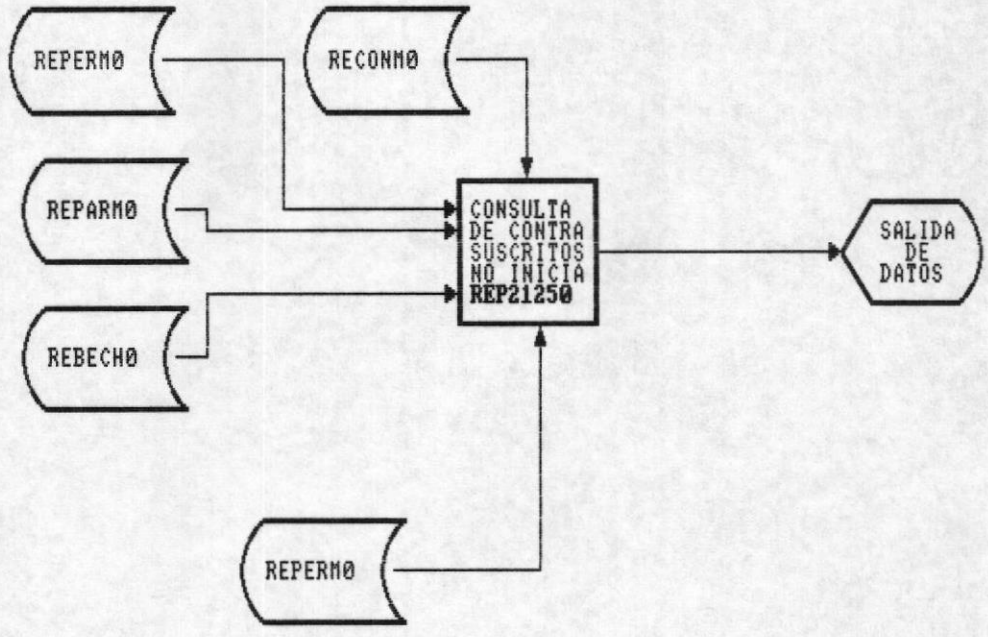

ALGORITMO DEL PROGRAMA

1. Abrir los archivos de Personal (REPERMO), paràmetros (REPARMO), contratos (RECONMO) y Becarios (REBECMO).

2. Imprimir un reporte de los datos de todos los contratos que se encuentran vigentes a la fecha, validando que la fecha de culminaciòn de labores sea mayor que la fecha actual.

DESCRIPCION DE PROGRAMA

PROGRAMA : CONSULTA GENERAL DE CONTRATOS DE CONVENIOS

REFERENCIA : REP21250

OBJETIVO : Permitir consulta general de los contratos de convenios

ENTRADA : ARCHIVO DE BECARIOS :REBECM0
ARCHIVO DE PERSONAL :REPERM0
ARCHIVO DE PARAMETROS :REPARM0
ARCHIVO CONTRATOS DE CONVENIOS :RECONM0
ARCHIVO HISTORICO DE CONT. DE CONV:RECONH0

SALIDA : PANTALLA DE SALIDA DE DATOS

DIAGRAMA DE BLOQUE

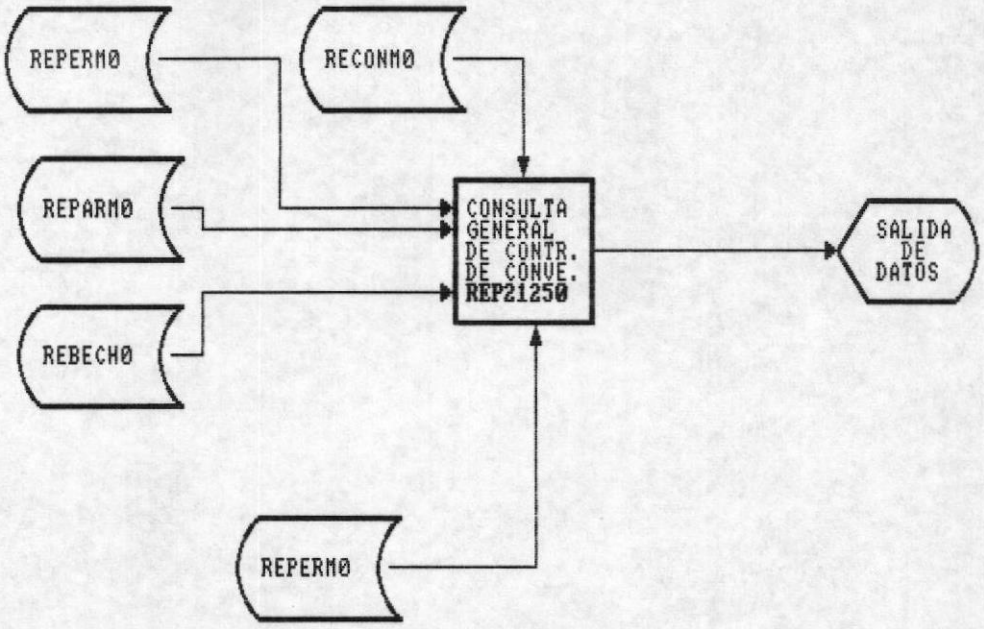

ALGORITMO DEL PROGRAMA

1. Abrir los archivos de Personal (REPERMO), paràmetros (REPARMO), contratos (RECONMO) y Becarios (REBECMO).

2. Presentar un reporte de los datos de todos los contratos que han concluido a la fecha, validando que la fecha de culminaciòn de labores sea menor que la fecha actual

DESCRIPCION DE PROGRAMA

PROGRAMA : REPORTE DE CONTRATOS VIGENTE

REFERENCIA : REP21310

OBJETIVO : Permitir reporte de los datos de los contratos que se encuentren vigentes

ENTRADA : ARCHIVO DE BECARIOS :REBECM0
ARCHIVO DE PERSONAL :REPERM0
ARCHIVO DE PARAMETROS :REPARM0
ARCHIVO DE CONTRATOS DE CONVENIOS :RECONM0

SALIDA : REPORTE DE SALIDA

DIAGRAMA DE BLOQUE

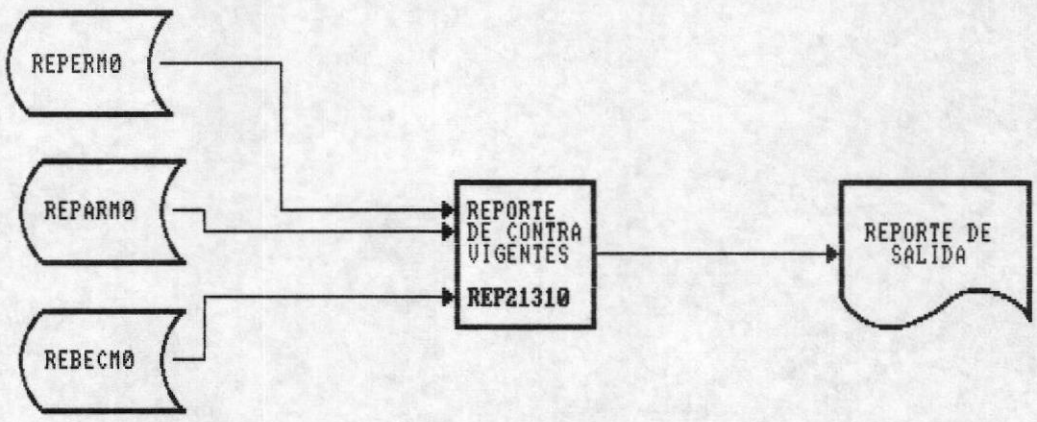

ALGORITMO DEL PROGRAMA

1. Abrir los archivos de Personal (REPERMO), paràmetros (REPARMO), contratos (RECONMO) y Becarios (REBECMO).

2. Ingresar el año de consulta.

3. Validar que existan contratos en este año.

4. Si no existe regressar al paso 2.

5. Imprimir los datos de todos los contratos que se cumplan en la fecha indicada.

DESCRIPCION DE PROGRAMA

PROGRAMA : REPORTE DE CONTRATOS POR UNIDAD ACADEMICA

REFERENCIA : REP21330

OBJETIVO : Permitir reporte de los datos de los contratos por unidad academica.

ENTRADA : ARCHIVO DE BECARIOS :REBECM0
ARCHIVO DE PERSONAL :REPERM0
ARCHIVO DE PARAMETROS :REPARM0
ARCHIVO HISTORICO DE CONT. DE CONV:RECONH0
UNIDAD ACADEMICA

SALIDA : REPORTE DE SALIDA

DIAGRAMA DE BLOQUE

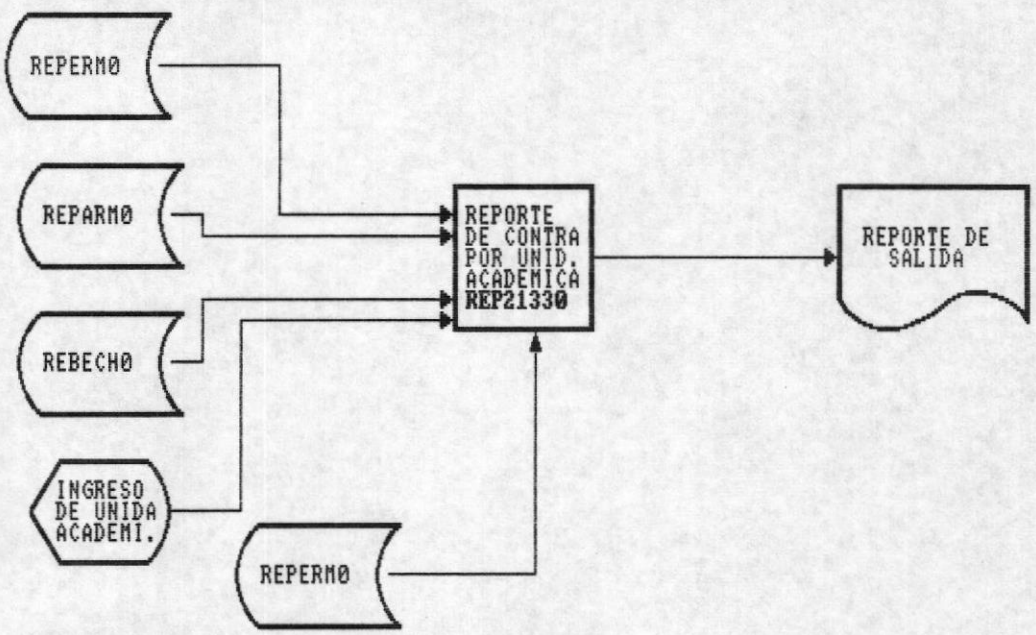

ALGORITMO DEL PROGRAMA

1. Abrir los archivos de Personal (REPERMO), paràmetros (REPARMO), contratos (RECONMO) y Becarios (REBECMO).

2. Presentar todos los registros cuya fecha de inicio es mayor que fecha actual, para sacar los contrato suscritos

3. Validar que existan contratos en este dìa.

4. Si no existe regressar al paso 2.

5. Imprimir los datos de todos los contratos que se han concluidoa.

DESCRIPCION DE PROGRAMA

PROGRAMA : REPORTE DE CONTRATOS ASIGNADOS POR ANO

REFERENCIA : REP21340

OBJETIVO : Permitir reporte de los datos de los contratos asignados en un ano dado.

ENTRADA : ARCHIVO DE BECARIOS :REBECM0
ARCHIVO DE PERSONAL :REPERM0
ARCHIVO DE PARAMETROS :REPARM0
ARCHIVO CONTRATOS DE CONVENIOS :RECONM0
ARCHIVO HISTORICO DE CONT. DE CONV:RECONH0
ANIO DE CONSULTA

SALIDA : REPORTE DE SALIDA

DIAGRAMA DE BLOQUE

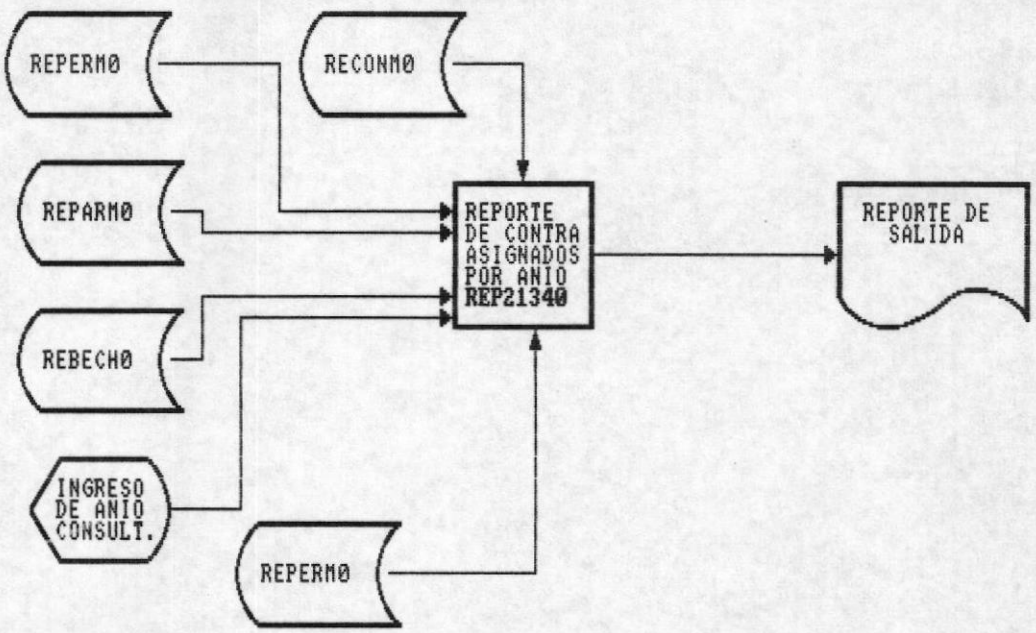

ALGORITMO DEL PROGRAMA

1. Abrir los archivos de Personal (REPERMO), paràmetros (REPARMO), contratos (RECONMO) y Becarios (REBECMO).

2. Ingresar unidad acadèmica.

3. Validar que exista còdigo en el archivo de paràmetrso.

4. Si no existe regressar al paso 2.

5. Imprimir los datos de todos los contratos que pertenecen a la unidad acadèmica

DESCRIPCION DE PROGRAMA

PROGRAMA : REPORTE DE CONTRATOS SUSCRITOS NO INICIADOS

REFERENCIA : REP21360

OBJETIVO : Permitir reporte de los datos de los contratos suscritos no inicia dos.

ENTRADA : ARCHIVO DE BECARIOS :REBECM0
ARCHIVO DE PERSONAL :REPERM0
ARCHIVO DE PARAMETROS :REPARM0
ARCHIVO MAESTRO DE CONTRATOS :RECONM0
ARCHIVO HISTORICO DE CONTRATOS :RECONH0

SALIDA : REPORTE DE SALIDA

DIAGRAMA DE BLOQUE

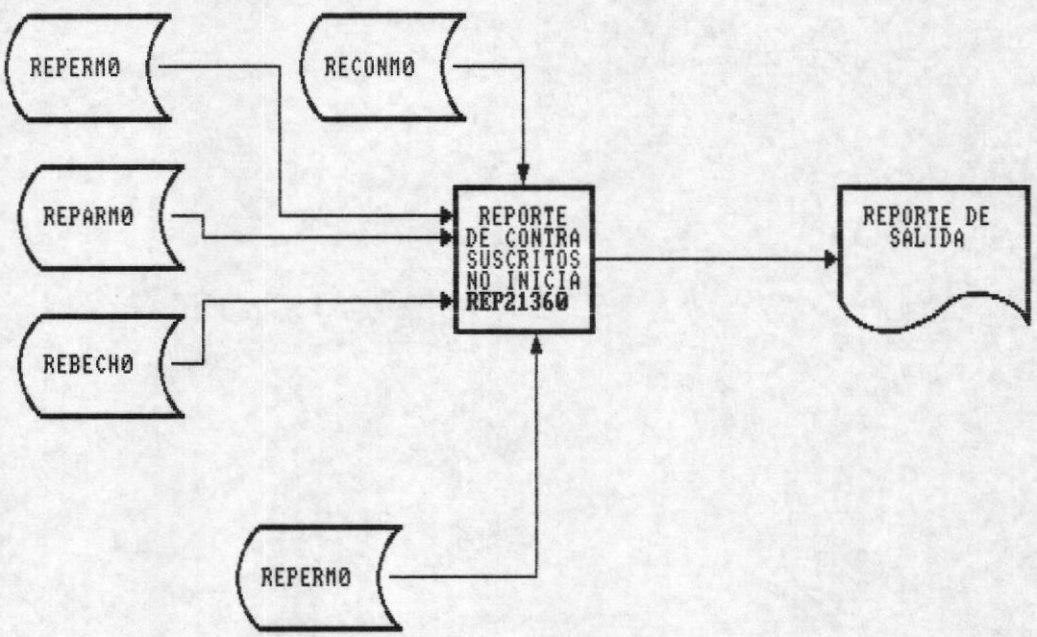

ALGORITMO DEL PROGRAMA

1. Abrir los archivos de Personal (REPERMO), paràmetros (REPARMO), contratos (RECONMO) y Becarios (REBECMO).

2. Ingresar el tipo de financiamiento.

3. Validar que existan registros con el tipo de financiamiento ingresado.

4. Si no existen regresar al paso 2.

5. Imprimir los datos de todos los contratos que se firmaron y que tienen el tipo de finaciamiento ingresado.

DESCRIPCION DE PROGRAMA

PROGRAMA : REPORTE DE CONTRATOS SUSCRITOS NO INICIADOS

REFERENCIA : REP21360

OBJETIVO : Permitir reporte de los datos de los contratos suscritos no inicia dos.

ENTRADA : ARCHIVO DE BECARIOS :REBECM0
ARCHIVO DE PERSONAL :REPERM0
ARCHIVO DE PARAMETROS :REPARM0
ARCHIVO MAESTRO DE CONTRATOS :RECONM0
ARCHIVO HISTORICO DE CONTRATOS :RECONH0

SALIDA : REPORTE DE SALIDA

DIAGRAMA DE BLOQUE

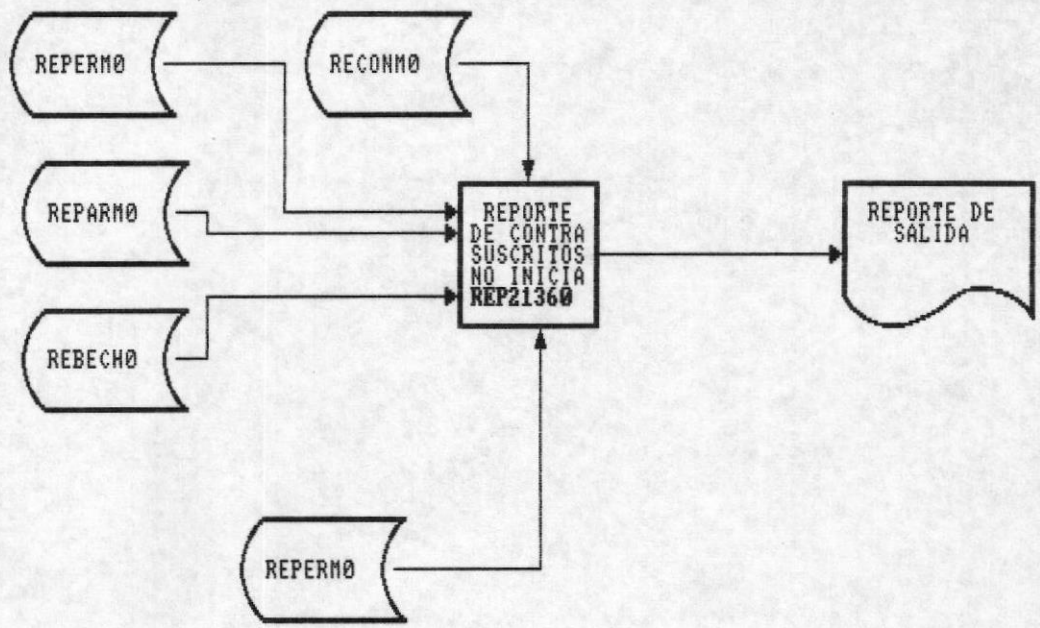

ALGORITMO DEL PROGRAMA

1. Abrir los archivos de Personal (REPERMO), paràmetros (REPARMO), contratos (RECONMO) y Becarios (REBECMO).

2. Presentar todos los registros cuya fecha de inicio es mayor que fecha actual, para sacar los contrato suscritos no iniciados

3. Validar que existan contratos en este dìa.

4. Si no existe regressar al paso 2.

5. Imprimir los datos de todos los contratos que no se han iniciado.

DESCRIPCION DE PROGRAMA

PROGRAMA : REPORTE GENERAL DE CONTRATOS

REFERENCIA : REP21370

OBJETIVO : Permitir reporte general de los contratos existentes con la ESPOL

ENTRADA : ARCHIVO DE BECARIOS :REBECM0
ARCHIVO DE PERSONAL :REPERM0
ARCHIVO DE PARAMETROS :REPARM0
ARCHIVO MAESTRO DE CONTRATOS :RECONM0
ARCHIVO HISTORICO DE CONTRATOS :RECONH0

SALIDA : REPORTE DE SALIDA

DIAGRAMA DE BLOQUE

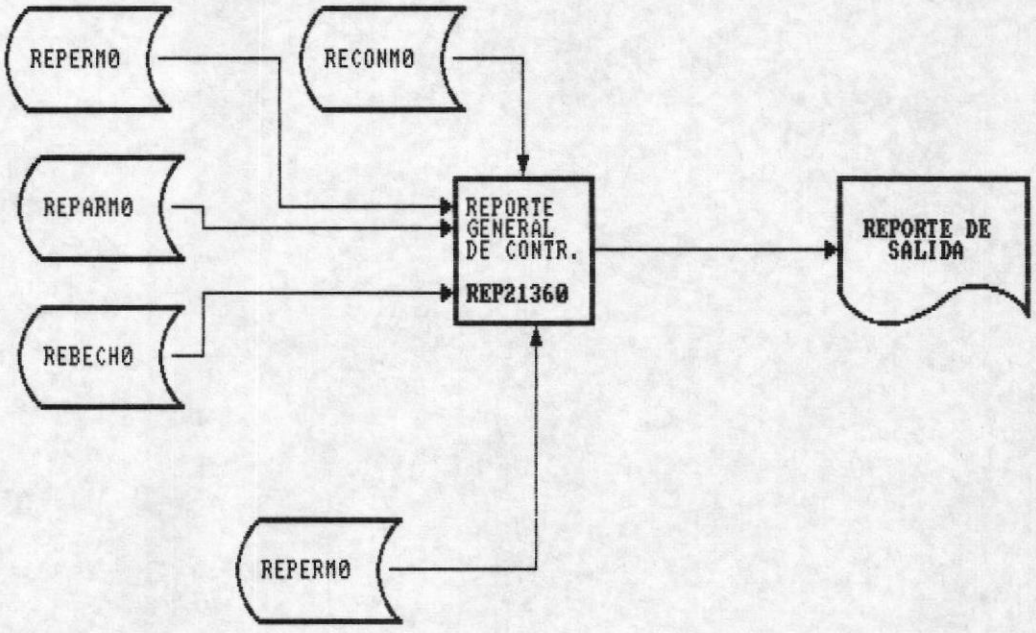

ALGORITMO DEL PROGRAMA

1. Abrir los archivos de Personal (REPERMO), paràmetros (REPARMO), contratos (RECONMO) y Becarios (REBECMO).

2. Presentar todos los registros del archivo de contratos.

3. Tomar los nombres de la unidades acadèmicas del archivo de paràmetros.

DESCRIPCION DE PROGRAMA

PROGRAMA : INGRESO DE RESULTADOS OBTENIDOS

REFERENCIA : REP22110

OBJETIVO : Permitir el ingreso de los datos de los resultados obtenidos a traves de los contratos

ENTRADA : ARCHIVO DE BECARIOS :REBECM0
ARCHIVO DE PERSONAL :REPERM0
ARCHIVO DE CONTRATOS :RECONM0
DATOS DE CONTRATOS

SALIDA : ARCHIVO DE RESULTADOS OBTENIDOS :RERCCM0

DIAGRAMA DE BLOQUE

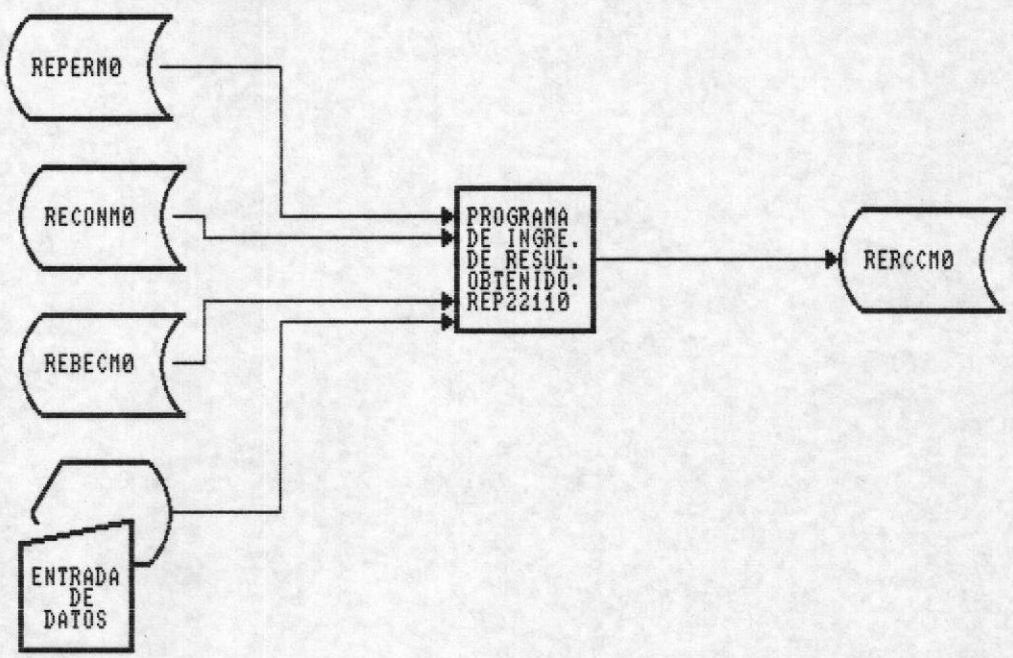

ALGORITMO DEL PROGRAMA

1. Abrir los archivos de Personal (REPERMO), Paràmetros (REPARMO), contratos (RECONMO), resultados obtenidos (RERCCMO) y el de becarios (REBECMO).

2. Pedir el ingreso del còdigo del resultado de contrato.

3. Validar si el código del contrato ya existe en el archivo de Posibles Becarios.

4. Si ya existe regresar al paso 2.

5. Ingresar el còdigo de la Beca.

6. Verificar si existe en el archivo de Becarios.

7. Si no existe regresar al paso 5.

8. Ingresar ùltima fecha cumplida, estado de avance, persona responsable, observaciones.

9. Grabar los datos en el archivo de Cumplimiento de contratos.

DESCRIPCION DE PROGRAMA

PROGRAMA : MODIFICACION DE RESULTADOS OBTENIDOS

REFERENCIA : REP22120

OBJETIVO : Permitir modificar los datos de los resultados obtennidos

ENTRADA : ARCHIVO DE BECARIOS :REBECM0
ARCHIVO DE PERSONAL :REPERM0
ARCHIVO DE CONTRATOS :RECONM0
DATOS DE RESULTADOS
ARCHIVO DE RESULTADOS OBTENIDOS :RERCCM0

SALIDA : ARCHIVO DE RESULTADOS OBTENIDOS :RERCCM0
DATOS DE RESULTADOS

DIAGRAMA DE BLOQUE

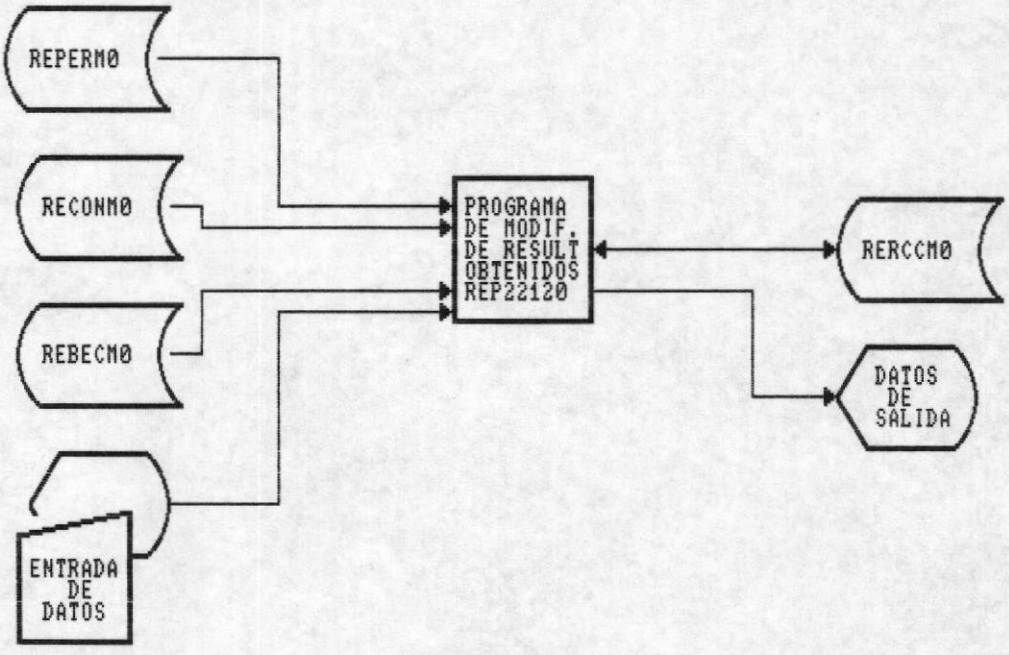

ALGORITMO DEL PROGRAMA

1. Abrir los archivos de Personal (REPERMO), Paràmetros (REPARMO), contratos (RECONMO), resultados obtenidos (RERCCMO) y el de becarios (REBECMO).

2. Pedir el ingreso del còdigo del contrato.

3. Validar si el código del contrato no existe en el archivo de Contratos.

4. Si no existe regresar al paso 2.

5. Presentar todos los datos.

6. Ingresar el còdigo de la Beca.

7. Verificar si existe en el archivo de Becarios.

8. Si no existe regresar al paso 5.

9. Modificar estado de avance, ùltima fecha cumplida, persona responsable, observaciones.

10. Grabar los datos que han sido modificados en (RERCCMO).

DESCRIPCION DE PROGRAMA

PROGRAMA : ELIMINACION DE RESULTADOS OBTENIDOS

REFERENCIA : REP22130

OBJETIVO : Permitir eliminacion de los datos de los resultados obtenidos

ENTRADA : ARCHIVO DE BECARIOS :REBECM0
ARCHIVO DE PERSONAL :REPERM0
ARCHIVO DE CONTRATOS :RECONM0
CODIGO DE RESULTADO OBTENIDO
ARCHIVO DE RESULTADOS OBTENIDOS :RERCCM0

SALIDA : ARCHIVO DE RESULTADOS OBTENIDOS :RERCCM0
DATOS DE RESULTADOS OBTENIDOS

DIAGRAMA DE BLOQUE

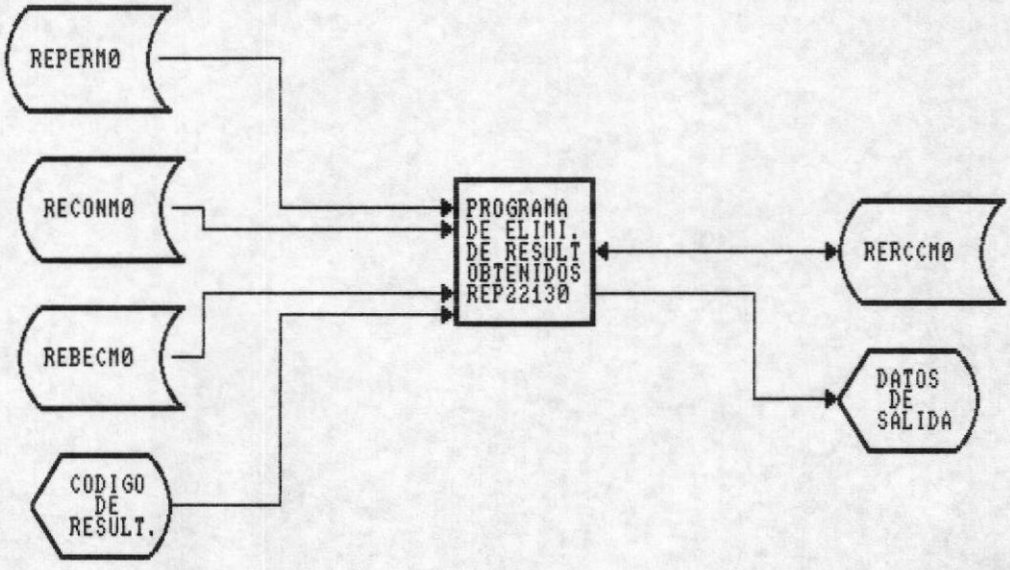

ALGORITMO DEL PROGRAMA

1. Abrir los archivos de Personal (REPERMO), Paràmetros (REPARMO), contratos (RECONMO), resultados obtenidos (RERCCMO) y el de becarios (REBECMO).

2. Pedir el ingreso del còdigo del contrato.

3. Validar si el código del contrato no existe en el archivo de Contratos.

4. Si no existe regresar al paso 2.

5. Presentar los datos de los Resulatdos de Contratos.

6. Verificar si se desea o no borrar los datos del archivo.

7. Si se confirma, borrar el registro, caso contrario ir al paso 2.

DESCRIPCION DE PROGRAMA

PROGRAMA : CONSULTA DE RESULTADOS OBTENIDOS

REFERENCIA : REP22140

OBJETIVO : Permitir consulta de los datos de los resultados obtenidos

ENTRADA : ARCHIVO DE BECARIOS :REBECM0
ARCHIVO DE PERSONAL :REPERM0
ARCHIVO DE CONTRATOS :RECONM0
CODIGO DE RESULTADOS OBTENIDOS
ARCHIVO DE RESULTADOS OBTENIDOS :RERCCM0

SALIDA : DATOS DE RESULTADOS OBTENIDOS

DIAGRAMA DE BLOQUE

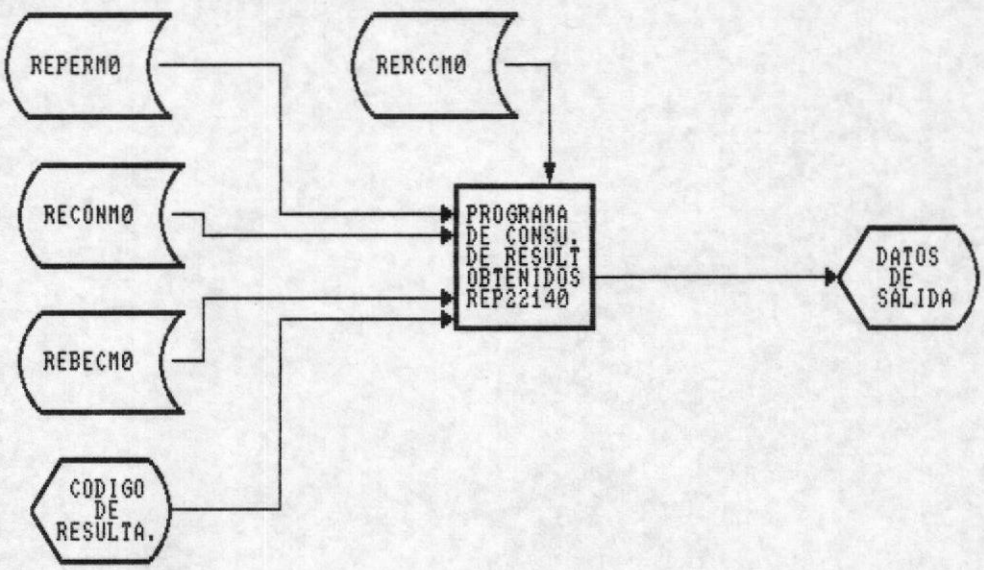

ALGORITMO DEL PROGRAMA

1. Abrir los archivos de Personal (REPERMO), Paràmetros (REPARMO), contratos (RECONMO) y el de becarios (REBECMO).

2. Pedir el ingreso del còdigo del contrato.

3. Validar si el código del contrato no existe en el archivo de Contratos.

4. Si no existe regresar al paso 2.

5. Presentar los datos de los Contratos.

6. regresar al paso 2.

DESCRIPCION DE PROGRAMA

PROGRAMA : CONSULTA DE CONTRATOS CONCLUIDOS

REFERENCIA : REP22210

OBJETIVO : Permitir consulta de los datos de los resultados de los contratos que han concluido

ENTRADA : ARCHIVO DE BECARIOS :REBECM0
ARCHIVO DE PERSONAL :REPERM0
ARCHIVO DE CONTRATOS :RECONM0
ARCHIVO DE RESULTADOS OBTENIDOS :RERCCM0
ARCHIVO DE PARAMETROS :REPARM0

SALIDA : DATOS DE SALIDA.

ESCUELA SUPERIOR POLITECNICA DEL LITORAL
1958
GUAYAQUIL
BIBLIOTECA
DE ESCUELAS TECNOLOGICAS

DIAGRAMA DE BLOQUE

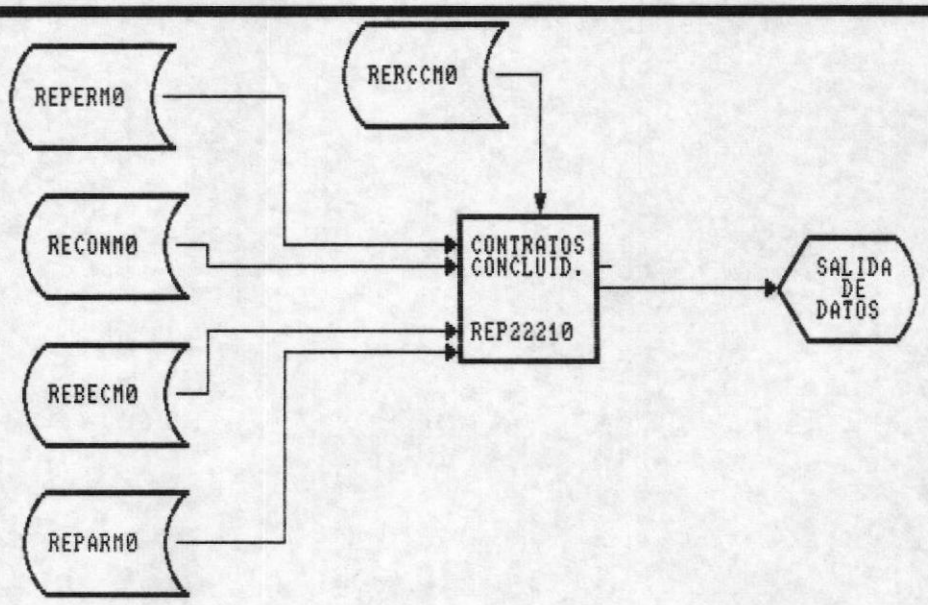

ALGORITMO DEL PROGRAMA

1. Abrir los archivos de Personal (REPERMO), Paràmetros (REPARMO), contratos (RECONMO) y el de becarios (REBECMO).

2. Presentar en pantalla los datos de todos los contratos que han concluido .

3. Buscar en el archivo de personal el nombre del becario.

4. Tomar del archivo de Paràmetros el nombre de la unidades beneficiadas por el contrato.

DESCRIPCION DE PROGRAMA

PROGRAMA : CONSULTA DE CONTRATOS INCONCLUSOS POR ABANDONO

REFERENCIA : REP22220

OBJETIVO : Permitir consulta de los datos de los contratos inconclusos por abandono

ENTRADA : ARCHIVO DE BECARIOS :REBECM0
ARCHIVO DE PERSONAL :REPERM0
ARCHIVO DE CONTRATOS :RECONM0
ARCHIVO DE RESULTADOS OBTENIDOS :RERCCM0
ARCHIVO DE PROYECTOS DE CONVENIOS :RERCCM0

SALIDA : DATOS DE SALIDA

DIAGRAMA DE BLOQUE

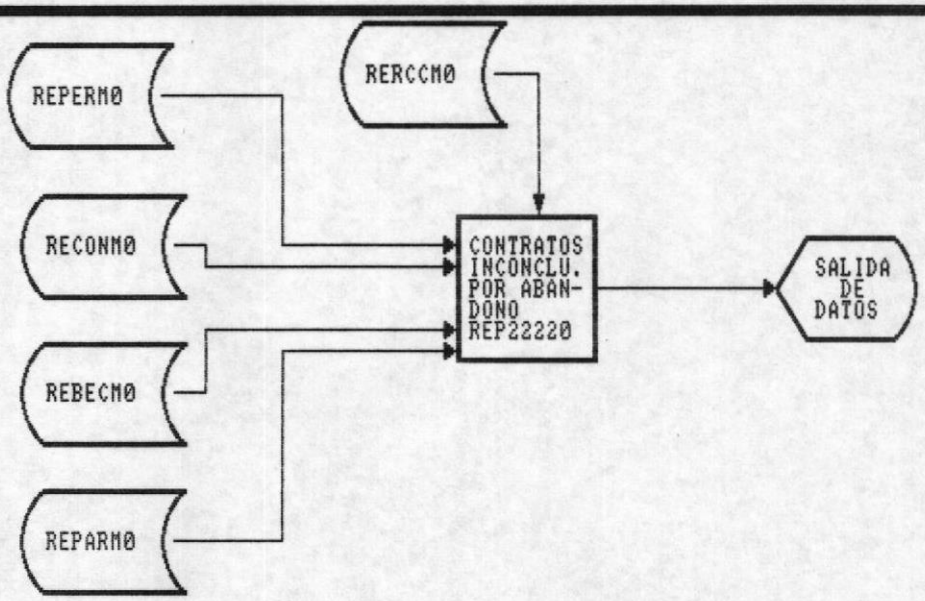

ALGORITMO DEL PROGRAMA

1. Abrir los archivos de Personal (REPERMO), Paràmetros (REPARMO), contratos (RECONMO) y el de becarios (REBECMO).

2. Presentar en pantalla los datos de todos los contratos que han concluido por abandono en base al estado de avance del resultado de contrato.

3. Buscar en el archivo de personal el nombre del becario.

4. Tomar del archivo de Paràmetros el nombre de la unidades beneficiadas por el contrato.

DESCRIPCION DE PROGRAMA

PROGRAMA : CONSULTA DE CONTRATOS INCONCLUSOS JUSTIFICADOS

REFERENCIA : REP22230

OBJETIVO : Permitir consulta de los datos de los contratos inconclusos justificados existentes en la ESPOL.

ENTRADA :

ARCHIVO DE BECARIOS	:REBECM0
ARCHIVO DE PERSONAL	:REPERM0
ARCHIVO DE CONTRATOS	:RECONM0
ARCHIVO DE RESULTADOS OBTENIDOS	:RERCCM0
ARCHIVO DE PARAMETROS	:REPARM0

SALIDA : DATOS DE SALIDA

DIAGRAMA DE BLOQUE

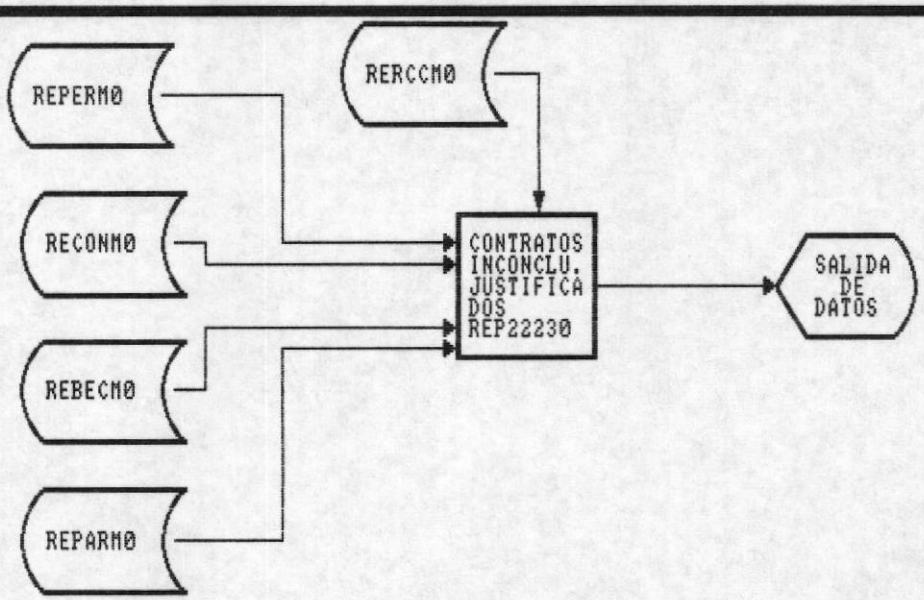

ALGORITMO DEL PROGRAMA

1. Abrir los archivos de Personal (REPERMO), Paràmetros (REPARMO), contratos (RECONMO) y el de becarios (REBECMO).

2. Presentar en pantalla los datos de todos los contratos inconclusos por abandono justificado.

3. Buscar en el archivo de personal el nombre del becario.

4. Tomar del archivo de Paràmetros el nombre de la unidades beneficiadas por el contrato.

DESCRIPCION DE PROGRAMA

PROGRAMA : CONSULTA DE PROYECTOS CONTRATOS RETENINDOS

REFERENCIA : REP22240

OBJETIVO : Permitir consulta de los datos de los contratoso retenidos existentes

ENTRADA : ARCHIVO DE BECARIOS :REBECM0
ARCHIVO DE PERSONAL :REPERM0
ARCHIVO DE CONTRATOS :RECONM0
ARCHIVO DE RESULTADOS OBTENIDOS :RERCCM0
ARCHIVO DE PARAMETROS :REPARM0

SALIDA : DATOS DE SALIDA

DIAGRAMA DE BLOQUE

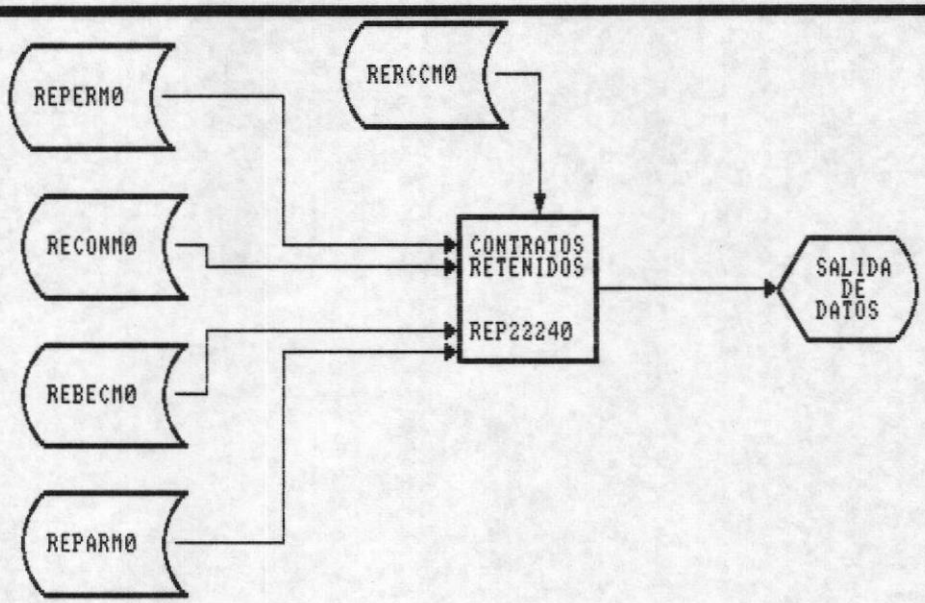

ALGORITMO DEL PROGRAMA

1. Abrir los archivos de Personal (REPERMO), Paràmetros (REPARMO), contratos (RECONMO) y el de becarios (REBECMO).

2. Presentar en pantalla los datos de todos los contratos retenidos.

3. Buscar en el archivo de personal el nombre del becario.

4. Tomar del archivo de Paràmetros el nombre de la unidades beneficiadas por el contrato.

DESCRIPCION DE PROGRAMA

PROGRAMA : REPORTE DE CONTRATOS CONCLUIDOS

REFERENCIA : REP22310

OBJETIVO : Permitir un reporte de los contratos concluidos existentes en la ESPOL

ENTRADA : ARCHIVO DE BECARIOS :REBECM0
ARCHIVO DE PERSONAL :REPERM0
ARCHIVO DE CONTRATOS :RECONM0
ARCHIVO DE RESULTADOS OBTENIDOS :RERCCM0
ARCHIVO DE PARAMETROS :REPARM0

SALIDA : REPORTE DE SALIDA

DIAGRAMA DE BLOQUE

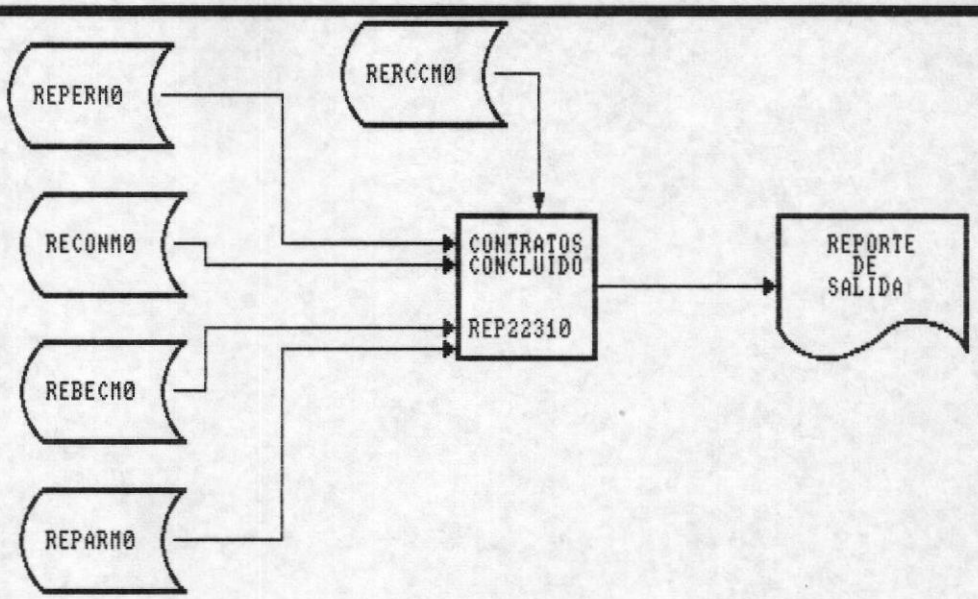

ALGORITMO DEL PROGRAMA

1. Abrir los archivos de Personal (REPERMO), Paràmetros (REPARMO), contratos (RECONMO) y el de becarios (REBECMO).

2. Presentar un reporte de los datos de todos los contratos concluidos.

3. Buscar en el archivo de personal el nombre del becario.

4. Tomar del archivo de Paràmetros el nombre de la unidades beneficiadas por el contrato.

DESCRIPCION DE PROGRAMA

PROGRAMA : REPORTE DE CONTRATOS INCONCLUSOS POR ABANDONO

REFERENCIA : REP22320

OBJETIVO : Permitir un reporte de los datos de los contratos inconclusos por abandono

ENTRADA : ARCHIVO DE BECARIOS :REBECM0
ARCHIVO DE PERSONAL :REPERM0
ARCHIVO DE CONTRATOS :RECONM0
ARCHIVO DE RESULTADOS OBTENIDOS :RERCCM0
ARCHIVO DE PARAMETROS :REPARM0

SALIDA : REPORTE DE SALIDA

DIAGRAMA DE BLOQUE

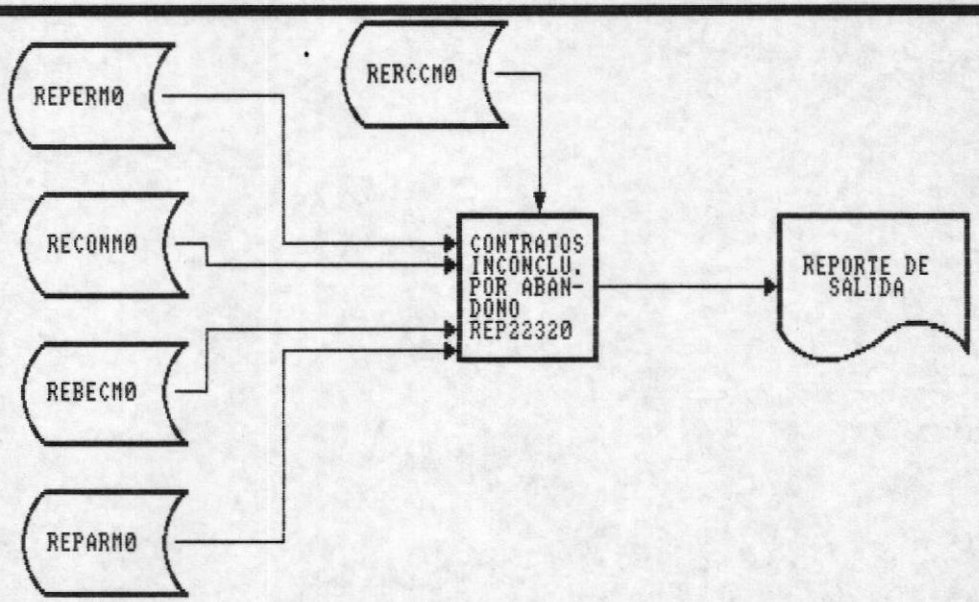

ALGORITMO DEL PROGRAMA

1. Abrir los archivos de Personal (REPERMO), Paràmetros (REPARMO), contratos (RECONMO) y el de becarios (REBECMO).

2. Imprimir un reporte de los datos de todos los contratos que inconclusos por abandono injustificado .

3. Buscar en el archivo de personal el nombre del becario.

4. Tomar del archivo de Paràmetros el nombre de la unidades beneficiadas por el contrato.

DESCRIPCION DE PROGRAMA

PROGRAMA : REPORTE DE CONTRATOS INCONCLUSOS JUSTIFICADOS

REFERENCIA : REP22330

OBJETIVO : Permitir un reporte de los datos de los contratos inconclusos justificados

ENTRADA : ARCHIVO DE BECARIOS :REBECM0
ARCHIVO DE PERSONAL :REPERM0
ARCHIVO DE CONTRATOS :RECONM0
ARCHIVO DE RESULTADOS OBTENIDOS :RERCCM0
ARCHIVO DE PARAMETROS :REPARM0

SALIDA : REPORTE DE SALIDA

DIAGRAMA DE BLOQUE

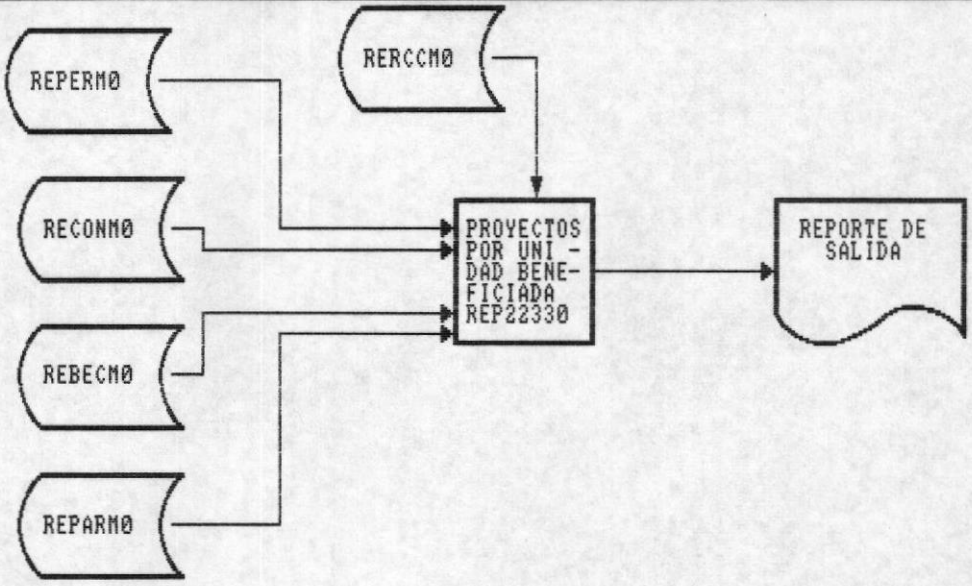

ALGORITMO DEL PROGRAMA

1. Abrir los archivos de Personal (REPERMO), Paràmetros (REPARMO), contratos (RECONMO) y el de becarios (REBECMO).

2. Imprimir un reporte de los datos de todos los contratos inconclusos por abandono justificado.

3. Buscar en el archivo de personal el nombre del becario.

4. Tomar del archivo de Paràmetros el nombre de la unidades beneficiadas por el contrato.

DESCRIPCION DE PROGRAMA

PROGRAMA : REPORTE DE CONTRATOS RETENIDOS

REFERENCIA : REP22340

OBJETIVO : Permitir un reporte de los datos de los contratos retenidos existentes con la ESPOL.

ENTRADA :

ARCHIVO DE BECARIOS	:REBECM0
ARCHIVO DE PERSONAL	:REPERM0
ARCHIVO DE CONTRATOS	:RECONM0
ARCHIVO DE RESULTADOS OBTENIDOS	:RERCCM0
ARCHIVO DE PARAMETROS	:REPARM0

SALIDA : REPORTE DE SALIDA

DIAGRAMA DE BLOQUE

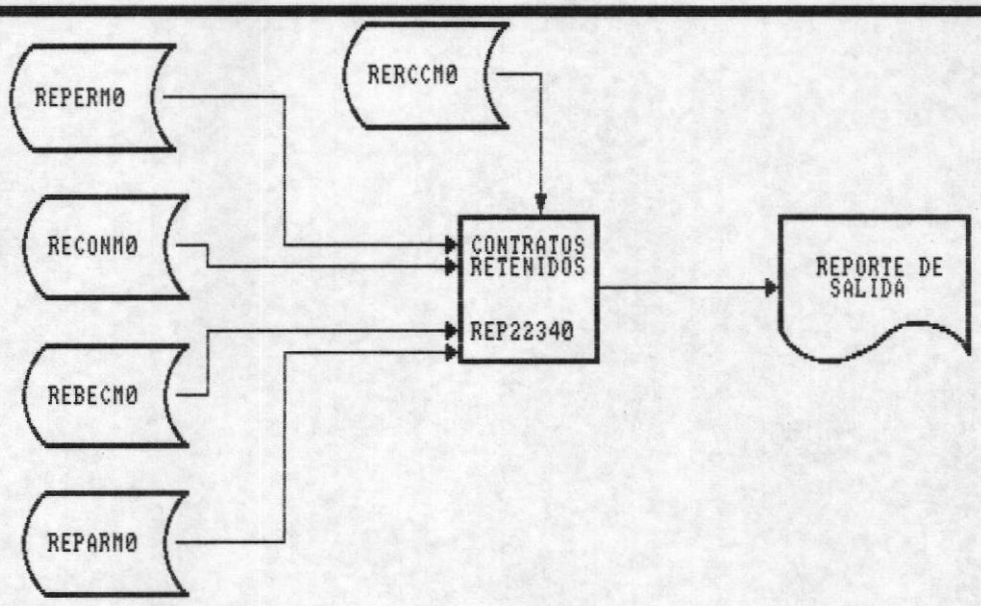

ALGORITMO DEL PROGRAMA

1. Abrir los archivos de Personal (REPERMO), Paràmetros (REPARMO), contratos (RECONMO) y el de becarios (REBECMO).

2. Imprimir un reporte de los datos de todos los contratos retenidos.

3. Buscar en el archivo de personal el nombre del becario.

4. Tomar del archivo de Paràmetros el nombre de la unidades beneficiadas por el contrato.

DESCRIPCION DE PROGRAMA

PROGRAMA : REPORTE GENERAL DE RESULTADOS OBTENIDOS

REFERENCIA : REP22350

OBJETIVO : Permitir un reporte general de los dresultados obtenidos

ENTRADA : ARCHIVO DE BECARIOS :REBECM0
ARCHIVO DE PERSONAL :REPERM0
ARCHIVO DE CONTRATOS :RECONM0
ARCHIVO DE RESULTADOS OBTENIDOS :RERCCM0
ARCHIVO DE PARAMETROS :REPARM0

SALIDA : REPORTE DE SALIDA

DIAGRAMA DE BLOQUE

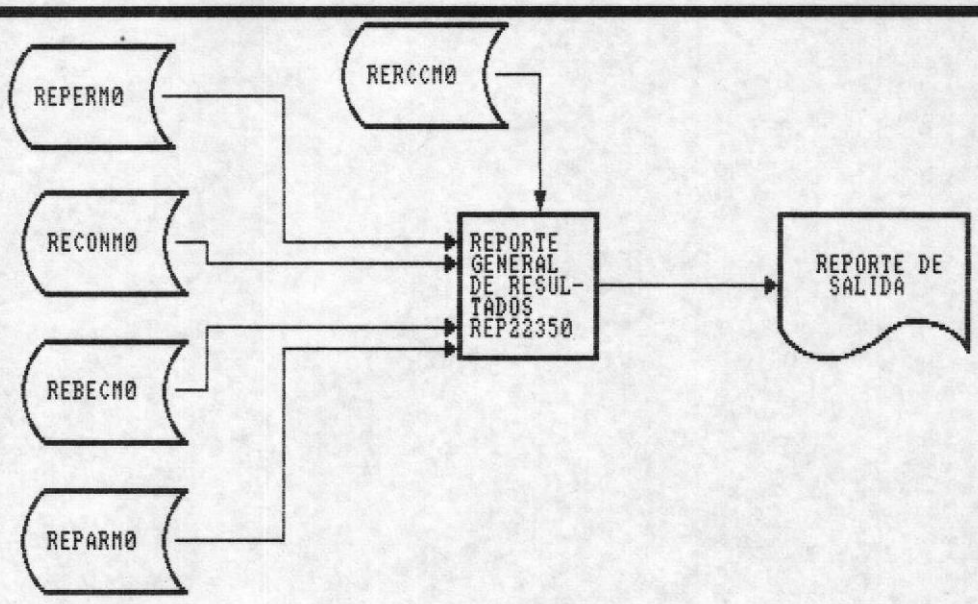

ALGORITMO DEL PROGRAMA

1. Abrir los archivos de Personal (REPERMO), Paràmetros (REPARMO), contratos (RECONMO) y el de becarios (REBECMO).

2. Imprimir un reporte de los datos de todos los contratos.

3. Buscar en el archivo de personal el nombre del becario.

4. Tomar del archivo de Paràmetros el nombre de la unidades beneficiadas por el contrato.

DESCRIPCION DE PROGRAMA

PROGRAMA : INGRESO DE MOVIMIENTOS DE CONVENIOS

REFERENCIA : REP31110

OBJETIVO : Permitir el ingreso de los datos de los movimientos de convenios

ENTRADA : ARCHIVO DE PARAMETROS :REPARM0
ARCHIVO DE UNIVERSIDADES E INSTITUCIONES :REUNIM0
DATOS DE MOVIMIENTOS DE CONVENIOS

SALIDA : ARCHIVO DE MOVIMIENTOS DE CONVENIOS :RECOVM0

DIAGRAMA DE BLOQUE

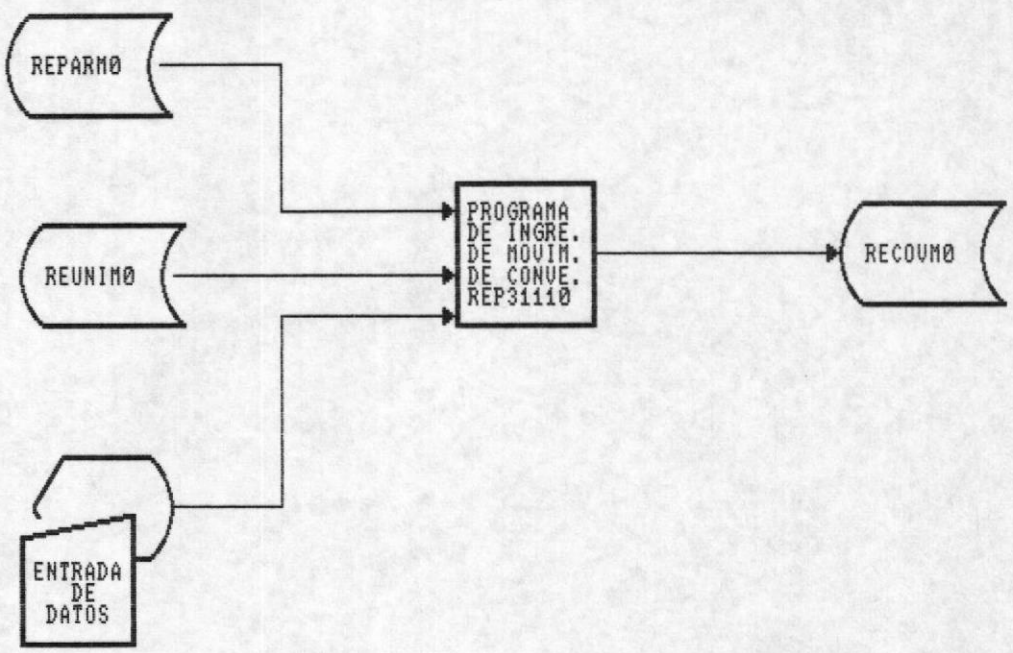

ALGORITMO DEL PROGRAMA

1. Abrir los archivos de universidades (REUNIMO), Paràmetros (REPARMO), y el de movimientos de convenios (RECOVMO).

2. Pedir el ingreso del còdigo del Convenio.

3. Validar si el código del convenio ya existe en el archivo de Convenios.

4. Si ya existe regresar al paso 2.

5. Ingresar el nombre del convenio, fecha de inicio, tiempo de duraciòn en meses.

6. ingresar el còdigo del paìs.

7. Verificar si existe en el archivo de paràmetros.

8. Si no existe regresar al paso 6.

9. Ingresar unidad beneficiada y còdigo de universidad.

10. Validar que el còdigo de la unidad exista en el archivo de paràmetros y el còdigo de universidad, en el archivo de universidades.

11. Ingresar objetivos del convenio.

12. Grabar los datos en el archivo de Movimientos de Convenios.

DESCRIPCION DE PROGRAMA

PROGRAMA : MODIFICACION DE MOVIMIENTOS DE CONVENIOS

REFERENCIA : REP31120

OBJETIVO : Permitir modificacion de los datos de los movimientos de convenios

ENTRADA : ARCHIVO DE PARAMETROS :REPARM0
ARCHIVO DE UNIVERSIDADES E INSTITUCIONES :REUNIM0
DATOS DE MOVIMIENTOS DE CONVENIOS
ARCHIVO DE MOVIMIENTOS DE CONVENIOS :RECOVM0

SALIDA : ARCHIVO DE MOVIMIENTOS DE CONVENIOS :RECOVM0
DATOS DE MOVIMIENTOS DE CONVENIOS

DIAGRAMA DE BLOQUE

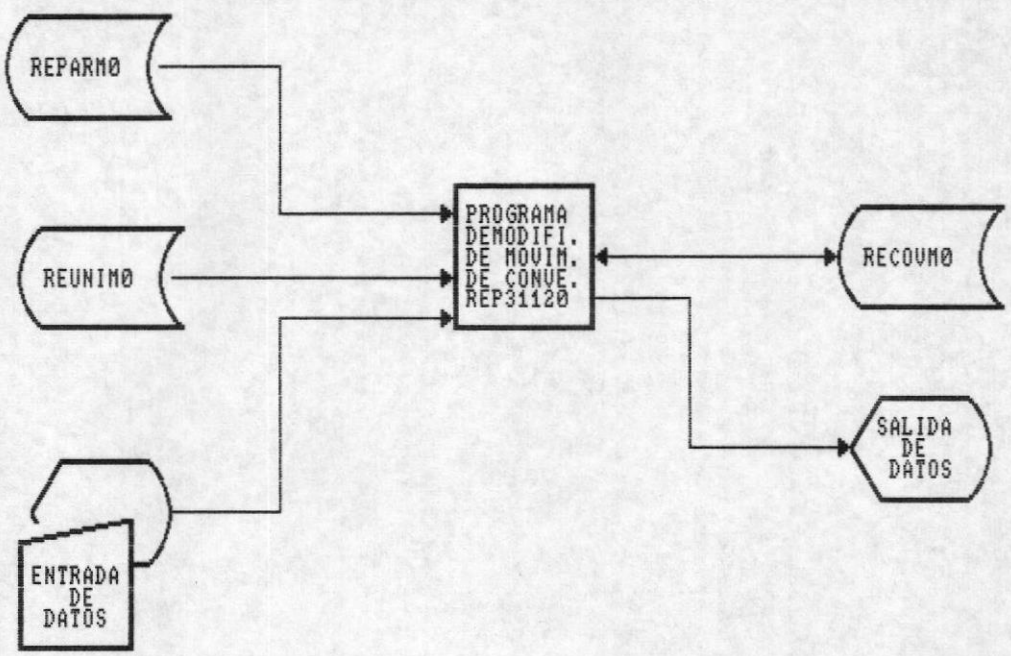

ALGORITMO DEL PROGRAMA

1. Abrir los archivos de universidades (REUNIMO), Paràmetros (REPARMO), y el de movimientos de convenios (RECOVMO).

2. Pedir el ingreso del còdigo del Convenio.

3. Validar si el código del convenio ya existe en el archivo de Convenios.

4. Si no existe regresar al paso 2.

5. Presentar los datos.

6. Modificar el nombre del convenio, fecha de inicio, tiempo de duraciòn en meses.

7. ingresar el còdigo del pais.

8. Verificar si existe en el archivo de paràmetros.

9. Si no existe regresar al paso 6.

10. Ingresar unidad beneficiada y còdigo de universidad.

11. Validar que el còdigo de la unidad exista en el archivo de paràmetros y el còdigo de universidad, en el archivo de universidades.

12. Ingresar objetivos del convenio.

13. Grabar los datos modificados en el archivo de Movimientos de Convenios.

DESCRIPCION DE PROGRAMA

PROGRAMA : ELIMINACION DE MOVIMIENTOS DE CONVENIOS

REFERENCIA : REP31130

OBJETIVO : Permitir eliminacion de los datos de los movimientos de convenios

ENTRADA : ARCHIVO DE PARAMETROS :REPARM0
ARCHIVO DE UNIVERSIDADES E INSTITUCIONES :REUNIM0
ARCHIVO DE MOVIMIENTOS DE CONVENIOS :RECOVM0

SALIDA : ARCHIVO DE MOVIMIENTOS DE CONVENIOS :RECOVM0
DATOS DE MOVIMIENTOS DE CONVENIOS

DIAGRAMA DE BLOQUE

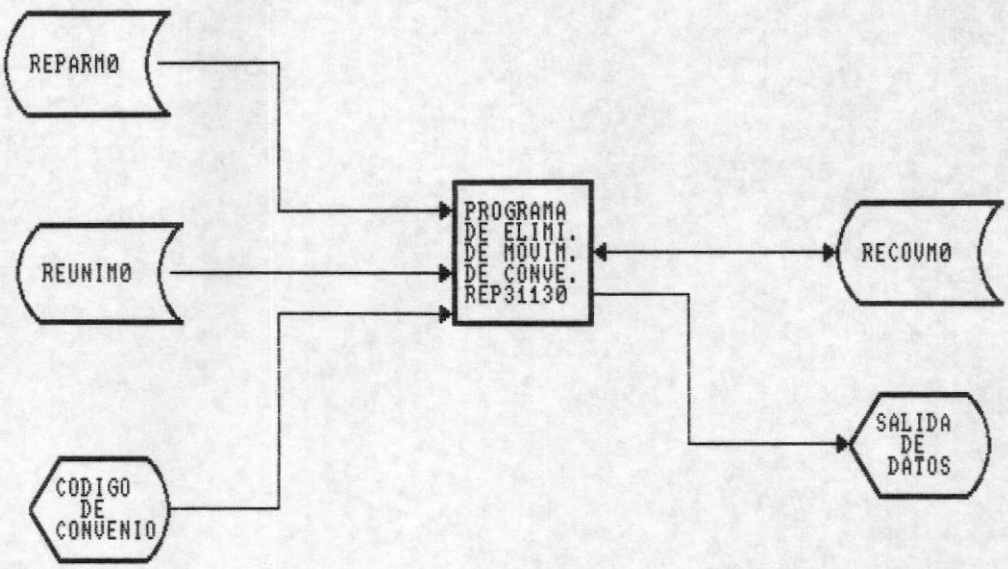

ALGORITMO DEL PROGRAMA

1. Abrir los archivos de universidades (REUNIMO), Paràmetros (REPARMO), y el de movimientos de convenios (RECOVMO).

2. Pedir el ingreso del còdigo del Convenio.

3. Validar si el código del convenio ya existe en el archivo de Convenios.

4. Si no existe regresar al paso 2.

5. Presentar los datos.

6. Verificar si se borra o no el registro.

7. Si no se borra regresar al paso 2.

DESCRIPCION DE PROGRAMA

PROGRAMA : CONSULTA DE MOVIMIENTOS DE CONVENIOS

REFERENCIA : REP31140

OBJETIVO : Permitir consulta de los datos de los movimientos de convenios

ENTRADA : ARCHIVO DE PARAMETROS :REPARM0
ARCHIVO DE UNIVERSIDADES E INSTITUCIONES :REUNIM0
ARCHIVO DE MOVIMIENTOS DE CONVENIOS :RECOVM0

SALIDA : DATOS DE MOVIMIENTOS DE CONVENIOS

DIAGRAMA DE BLOQUE

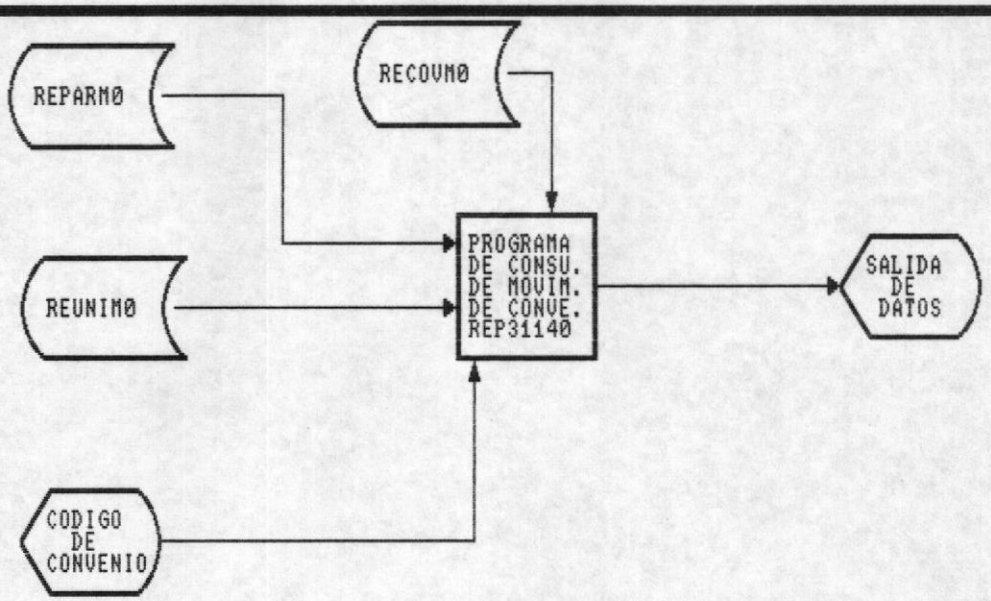

ALGORITMO DEL PROGRAMA

1. Abrir los archivos de universidades (REUNIMO), Paràmetros (REPARMO), y el de movimientos de convenios (RECOVMO).

2. Pedir el ingreso del còdigo del Convenio.

3. Validar si el código del convenio ya existe en el archivo de Convenios.

4. Si no existe regresar al paso 2.

5. Presentar los datos.

6. Regresar al paso 2.

DESCRIPCION DE PROGRAMA

PROGRAMA : CONSULTA DE CONVENIOS VIGENTES

REFERENCIA : REP31210

OBJETIVO : Permitir consulta de los datos de los convenios vigentes existentes

ENTRADA : ARCHIVO DE UNIVERSIDADES O INSTITUCIONES :REPARM0
ARCHIVO MAESTRO DE MOVIMIENTO DE CONVENIOS :REUNIM0
ARCHIVO HISTORICO DE MOVIMIENTOS DE CONVE. :RECOVM0

SALIDA : DATOS DE SALIDA DE CONVENIOS

DIAGRAMA DE BLOQUE

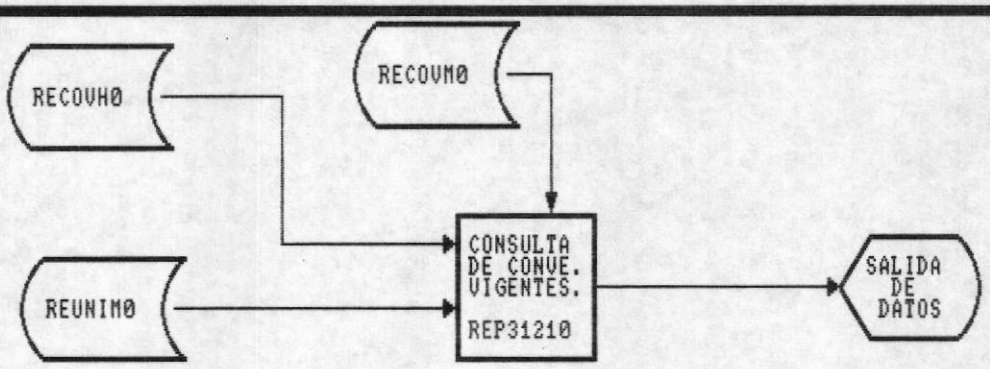

ALGORITMO DEL PROGRAMA

1. Abrir los archivos de universidades (REUNIMO), històrico de convenios (RECOVHO), y el de movimientos de convenios (RECOVMO).

2. Presentar solo los convenios que se encuentran vigentes en base a la fecha de terminaciòn del convenio.

3. Verificar que la fecha de terminaciòn de convenio sea mayor que la fecha actual.

4. El nombre de la universidad se saca del archivo de universidades.

DESCRIPCION DE PROGRAMA

PROGRAMA : CONSULTA DE CONVENIOS CONCLUIDOS

REFERENCIA : REP31220

OBJETIVO : Permitir consulta de los datos de los convenios concluidos existentes

ENTRADA : ARCHIVO DE UNIVERSIDADES O INSTITUCIONES :REPARM0
ARCHIVO MAESTRO DE MOVIMIENTO DE CONVENIOS :REUNIM0
ARCHIVO HISTORICO DE MOVIMIENTOS DE CONVE. :RECOVM0

SALIDA : DATOS DE SALIDA DE CONVENIOS

DIAGRAMA DE BLOQUE

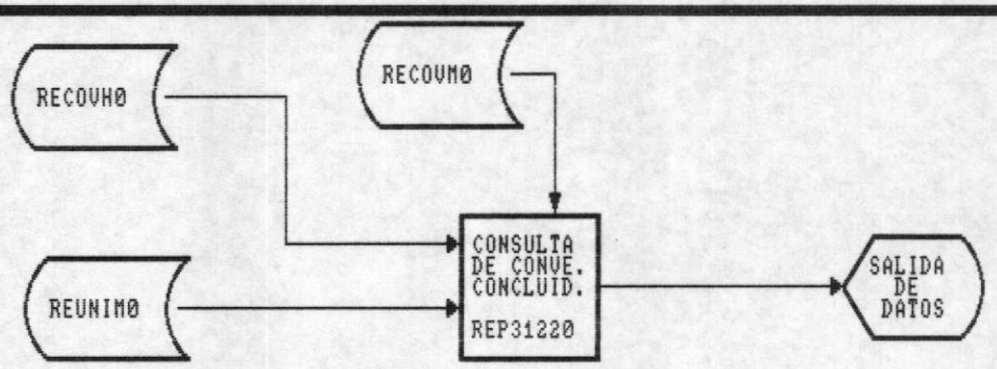

ALGORITMO DEL PROGRAMA

1. Abrir los archivos de universidades (REUNIMO), històrico de convenios (RECOVHO), y el de movimientos de convenios (RECOVMO).

2. Presentar solo los convenios que se ya han concluido en base a la fecha de terminaciòn del convenio.

3. Verificar que la fecha de terminaciòn de convenio sea menor o igual que la fecha actual.

4. El nombre de la universidad se saca del archivo de universidades.

DESCRIPCION DE PROGRAMA

PROGRAMA : CONSULTA DE CONVENIOS SUSCRITOS

REFERENCIA : REP31230

OBJETIVO : Permitir consulta de los datos de los convenios suscritos existentes

ENTRADA : ARCHIVO DE UNIVERSIDADES O INSTITUCIONES :REPARM0
ARCHIVO MAESTRO DE MOVIMIENTO DE CONVENIOS :REUNIM0
ARCHIVO HISTORICO DE MOVIMIENTOS DE CONVE. :RECOVM0
ARCHIVO PARAMETROS :REPARM0

SALIDA : DATOS DE SALIDA DE CONVENIOS

DIAGRAMA DE BLOQUE

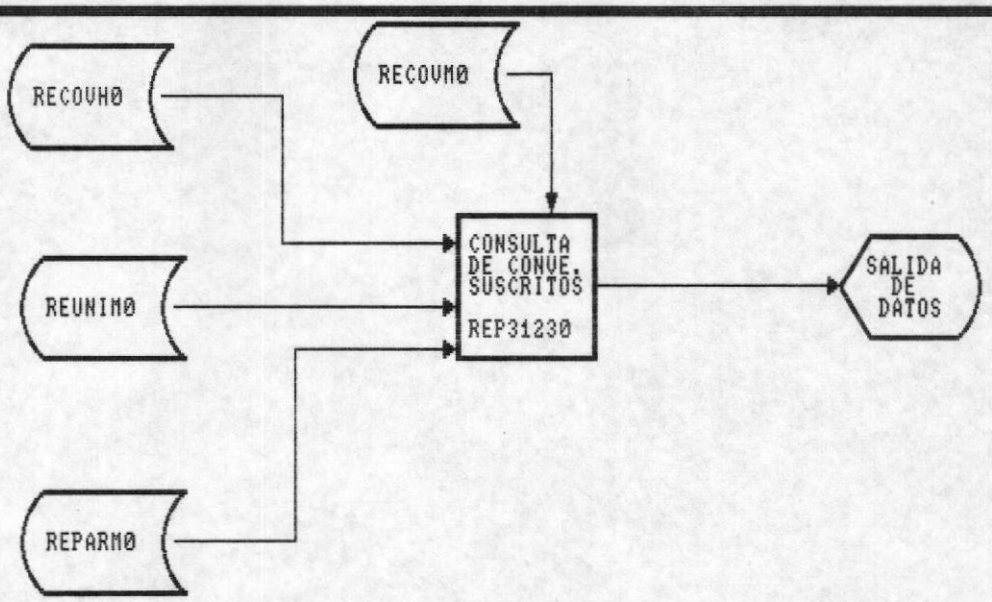

ALGORITMO DEL PROGRAMA

1. Abrir los archivos de universidades (REUNIMO), històrico de convenios (RECOVHO), y el de movimientos de convenios (RECOVMO).

2. Ingresar el còdigo de la universidad o institución

3. Verificar que el còdigo de la universidad exista en el archivo de universidades o instituciones.

4. Si el còdigo no existe regresar al paso 2.

5. Presentar los datos de los convenios realizados con la universidad ingresada.

DESCRIPCION DE PROGRAMA

PROGRAMA : CONSULTA DE CONVENIOS POR UNIVERSIDAD O INSTITUCION

REFERENCIA : REP31240

OBJETIVO : Permitir consulta de los datos de los convenios suscritos por universidad o institucion.

ENTRADA : ARCHIVO DE UNIVERSIDADES O INSTITUCIONES :REPARM0
ARCHIVO MAESTRO DE MOVIMIENTO DE CONVENIOS :REUNIM0
ARCHIVO HISTORICO DE MOVIMIENTOS DE CONVE. :RECOVM0
ARCHIVO PARAMETROS :REPARM0
CODIGO DE UNIVERSIDAD O INSTITUCION

SALIDA : DATOS DE SALIDA DE CONVENIOS

ESCUELA SUPERIOR POLITECNICA DEL LITORAL
1958
GUAYAQUIL
BIBLIOTECA
DE ESCUELAS TECNOLOGICAS

DIAGRAMA DE BLOQUE

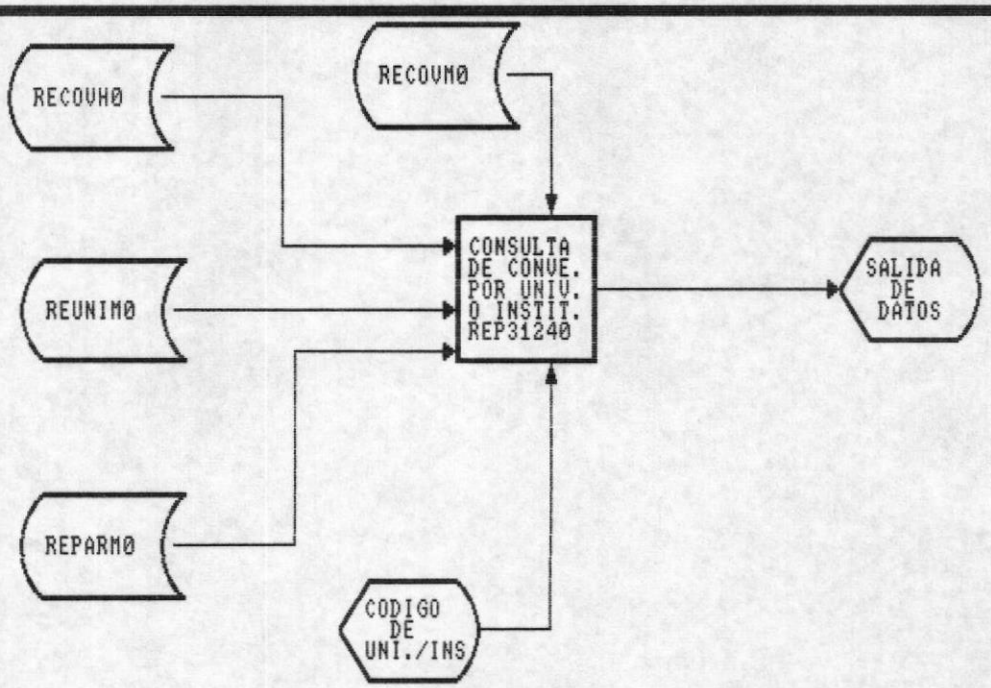

ALGORITMO DEL PROGRAMA

1. Abrir los archivos de universidades (REUNIMO), històrico de convenios (RECOVHO), y el de movimientos de convenios (RECOVMO).

2. Presentar solo los convenios que se ya han concluido en base a la fecha de terminaciòn del convenio.

3. Verificar que la fecha de terminaciòn de convenio sea menor o igual que la fecha actual.

4. El nombre de la universidad se saca del archivo de universidades.

DESCRIPCION DE PROGRAMA

PROGRAMA : REPORTE DE CONVENIOS VIGENTES

REFERENCIA : REP31310

OBJETIVO : Permitir reporte de los datos de los convenios vigentes existentes

ENTRADA : ARCHIVO DE UNIVERSIDADES O INSTITUCIONES :REPARM0
ARCHIVO MAESTRO DE MOVIMIENTO DE CONVENIOS :REUNIM0
ARCHIVO HISTORICO DE MOVIMIENTOS DE CONVE. :RECOVM0

SALIDA : REPORTE DE SALIDA DE CONVENIOS

DIAGRAMA DE BLOQUE

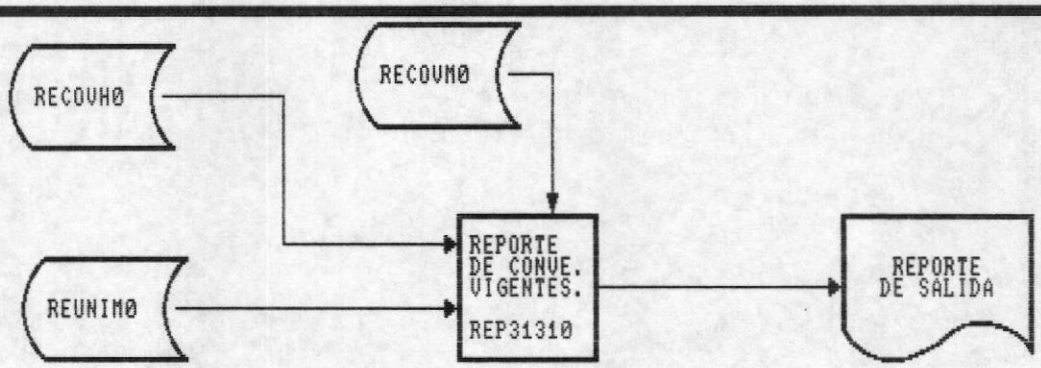

ALGORITMO DEL PROGRAMA

1. Abrir los archivos de universidades (REUNIMO), històrico de convenios (RECOVHO), y el de movimientos de convenios (RECOVMO).

2. Presentar solo los convenios que se encuentran vigentes en base a la fecha de terminaciòn del convenio.

3. Verificar que la fecha de terminaciòn de convenio sea mayor que la fecha actual.

4. El nombre de la universidad se saca del archivo de universidades.

DESCRIPCION DE PROGRAMA

PROGRAMA : REPORTE DE CONVENIOS CONCLUIDOS

REFERENCIA : REP31320

OBJETIVO : Permitir reporte de los datos de los convenios concluidos existentes

ENTRADA : ARCHIVO DE UNIVERSIDADES O INSTITUCIONES :REPARM0
ARCHIVO MAESTRO DE MOVIMIENTO DE CONVENIOS :REUNIM0
ARCHIVO HISTORICO DE MOVIMIENTOS DE CONVE. :RECOVM0

SALIDA : REPORTE DE SALIDA DE CONVENIOS

DIAGRAMA DE BLOQUE

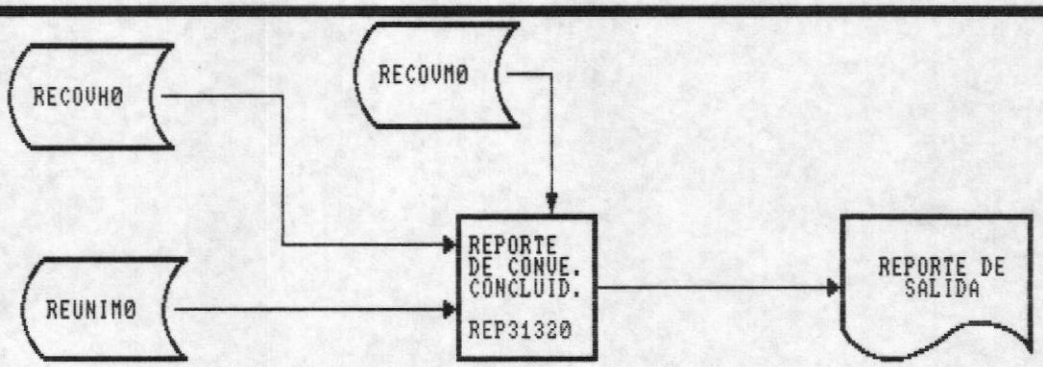

ALGORITMO DEL PROGRAMA

1. Abrir los archivos de universidades (REUNIMO), històrico de convenios (RECOVHO), y el de movimientos de convenios (RECOVMO).

2. Imprimir solo los convenios que se ya han concluido en base a la fecha de terminaciòn del convenio.

3. Verificar que la fecha de terminaciòn de convenio sea menor o igual que la fecha actual.

4. El nombre de la universidad se saca del archivo de universidades.

DESCRIPCION DE PROGRAMA

PROGRAMA : REPORTE DE CONVENIOS SUSCRITOS

REFERENCIA : REP31330

OBJETIVO : Permitir reporte de los datos de los convenios suscritos existentes

ENTRADA : ARCHIVO DE UNIVERSIDADES O INSTITUCIONES :REPARM0
ARCHIVO MAESTRO DE MOVIMIENTO DE CONVENIOS :REUNIM0
ARCHIVO HISTORICO DE MOVIMIENTOS DE CONVE. :RECOVM0
ARCHIVO PARAMETROS :REPARM0

SALIDA : REPORTE DE SALIDA DE CONVENIOS

DIAGRAMA DE BLOQUE

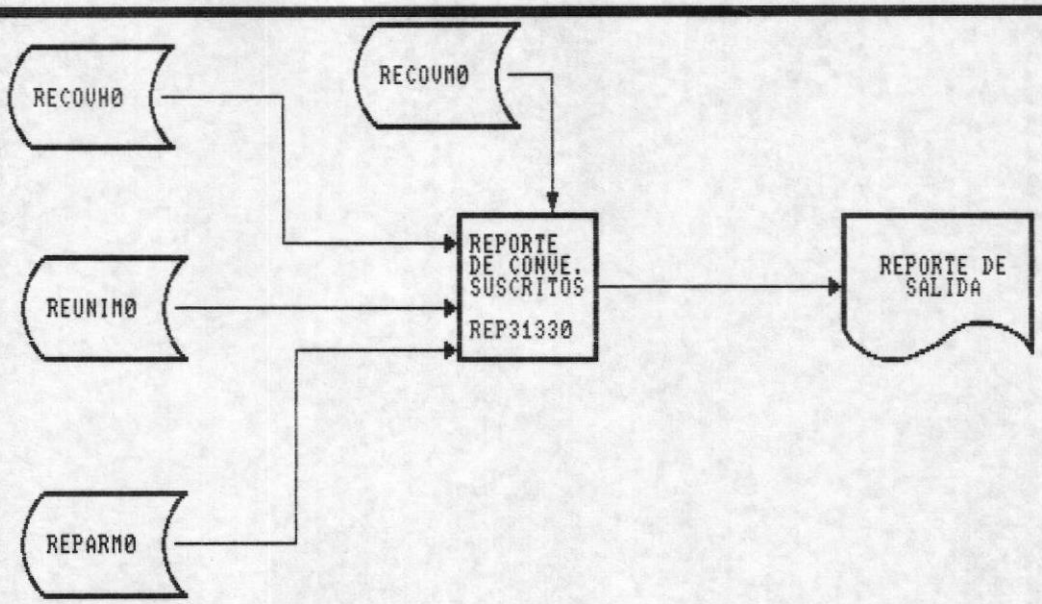

ALGORITMO DEL PROGRAMA

1. Abrir los archivos de universidades (REUNIMO), històrico de convenios (RECOVHO), y el de movimientos de convenios (RECOVMO).

2. Imprimir solo los convenios que se han suscritos con la ESPOL.

3. Verificar que la fecha de terminaciòn de convenio sea mayor o igual que la fecha actual.

4. El nombre de la universidad se saca del archivo de universidades.

DESCRIPCION DE PROGRAMA

PROGRAMA : REPORTE DE CONVENIOS POR UNIVERSIDAD O INSTITUCION

REFERENCIA : REP31340

OBJETIVO : Permitir reporte de los datos de los convenios suscritos por universidad o institucion.

ENTRADA : ARCHIVO DE UNIVERSIDADES O INSTITUCIONES :REPARM0
ARCHIVO MAESTRO DE MOVIMIENTO DE CONVENIOS :REUNIM0
ARCHIVO HISTORICO DE MOVIMIENTOS DE CONVE. :RECOVM0
ARCHIVO PARAMETROS :REPARM0
CODIGO DE UNIVERSIDAD O INSTITUCION

SALIDA : REPORTE DE SALIDA DE CONVENIOS

DIAGRAMA DE BLOQUE

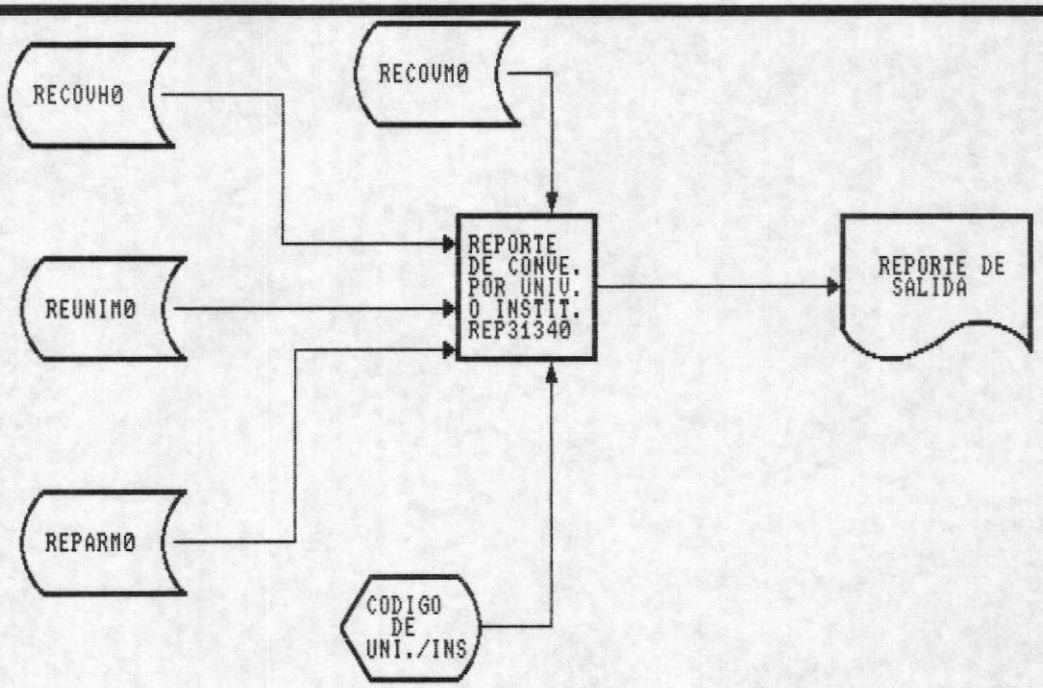

ALGORITMO DEL PROGRAMA

1. Abrir los archivos de universidades (REUNIMO), històrico de convenios (RECOVHO), y el de movimientos de convenios (RECOVMO).

2. Ingresar el còdigo de la universidad o institución

3. Verificar que el còdigo de la universidad exista en el archivo de universidades o instituciones.

4. Si el còdigo no existe regresar al paso 2.

5. Imprimir los datos de los convenios realizados con la universidad ingresada.

DESCRIPCION DE PROGRAMA

PROGRAMA : REPORTE DE CONVENIOS POR PROYECTOS

REFERENCIA : REP31350

OBJETIVO : Permitir reporte de los datos de los convenios suscritos por proyecto

ENTRADA : ARCHIVO DE UNIVERSIDADES O INSTITUCIONES :REPARM0
ARCHIVO MAESTRO DE MOVIMIENTO DE CONVENIOS :REUNIM0
ARCHIVO HISTORICO DE MOVIMIENTOS DE CONVE. :RECOVM0
ARCHIVO PARAMETROS :REPARM0
CODIGO DE PROYECTO
ARCHIVO DE PROYECTOS DE CONVENIOS :REPCVM0

SALIDA : REPORTE DE SALIDA DE CONVENIOS

DIAGRAMA DE BLOQUE

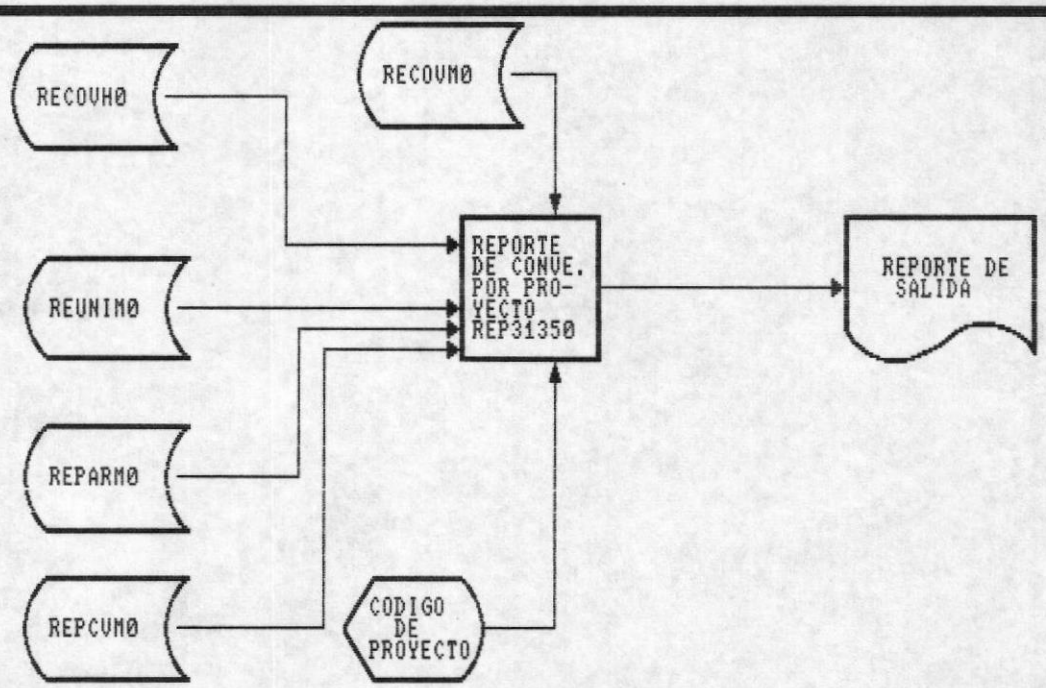

ALGORITMO DEL PROGRAMA

1. Abrir los archivos de universidades (REUNIMO), històrico de convenios (RECOVHO),paràmetros (REPARMO) y el de movimientos de convenios (RECOVMO).

2. Ingresar el còdigo del Proyecto.

3. Verificar que el còdigo del proyecto exista en el archivo.

4. Si el còdigo no existe regresar al paso 2.

5. Imprimir los datos de los convenios originados por el proyecto ingresado.

DESCRIPCION DE PROGRAMA

PROGRAMA : INGRESO DE PROYECTOS DE CONVENIOS

REFERENCIA : REP32110

OBJETIVO : Permitir el ingreso de los datos de los proyectos de convenios

ENTRADA : ARCHIVO DE PARAMETROS :REPARM0
ARCHIVO DE UNIVERSIDADES E INSTITUCIONES :REUNIM0
ARCHIVO DE MOVIMIENTOS DE CONVENIOS :RECOVM0
DATOS DE PROYECTOS DE CONVENIOS

SALIDA : ARCHIVO DE PROYECTOS DE CONVENIOS :REPCVM0

DIAGRAMA DE BLOQUE

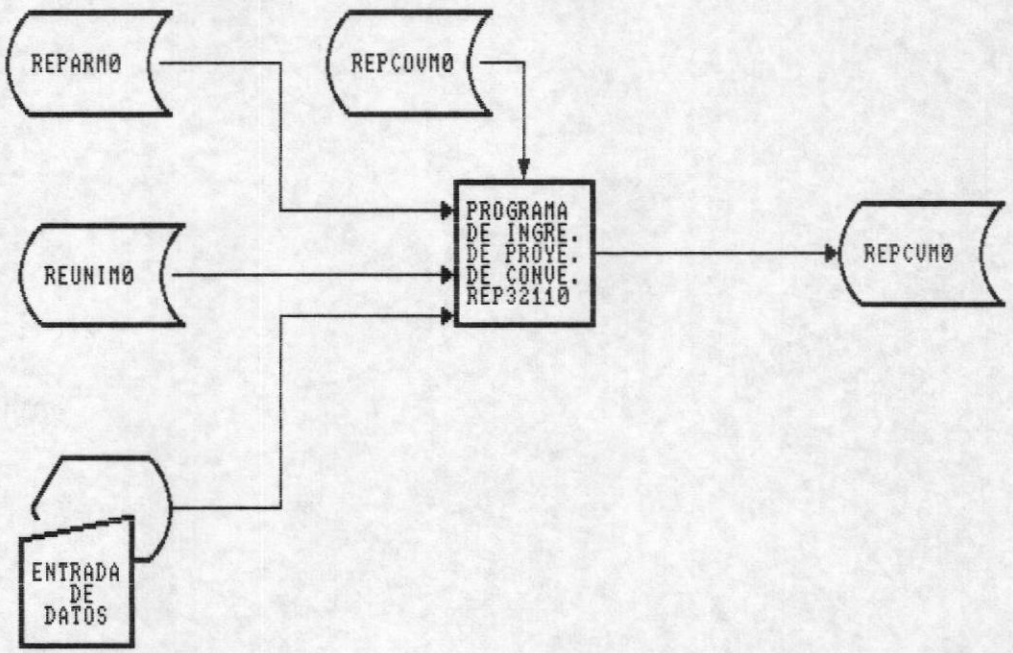

ALGORITMO DEL PROGRAMA

1. Abrir los archivos de universidades (REUNIMO), Paràmetros (REPARMO),Proyecto de Convenio (REPCVMO) y el de movimientos de convenios (RECOVMO).

2. Pedir el ingreso del còdigo del Proyecto.

3. Validar si el código del Proyecto de convenio ya existe en el archivo de Convenios.

4. Si ya existe regresar al paso 2.

5. Ingresar fecha de inicio de proyecto, Nombre del Proyecto, monto del proyecto, entidad participante, estado de avance.

6. Ingresar el còdigo de unidad beneficiada.

7. Verificar si existe en el archivo de paràmetros.

8. Si no existe regresar al paso 6

9. Ingresar los objetivos del proyecto.

10. Grabar los datos en el archivo de Proyectos de Convenios.

DESCRIPCION DE PROGRAMA

PROGRAMA : MODIFICACION DE PROYECTOS DE CONVENIOS

REFERENCIA : REP32120

OBJETIVO : Permitir modificacion de los datos de los proyectos de convenios

ENTRADA : ARCHIVO DE PARAMETROS :REPARM0
ARCHIVO DE UNIVERSIDADES E INSTITUCIONES :REUNIM0
ARCHIVO DE MOVIMIENTOS DE CONVENIOS :RECOVM0
DATOS DE PROYECTOS DE CONVENIOS
ARCHIVO DE PROYECTOS DE CONVENIOS :REPCVM0

SALIDA : ARCHIVO DE PROYECTOS DE CONVENIOS :REPCVM0
DATOS DE PROYECTOS DE CONVENIOS

DIAGRAMA DE BLOQUE

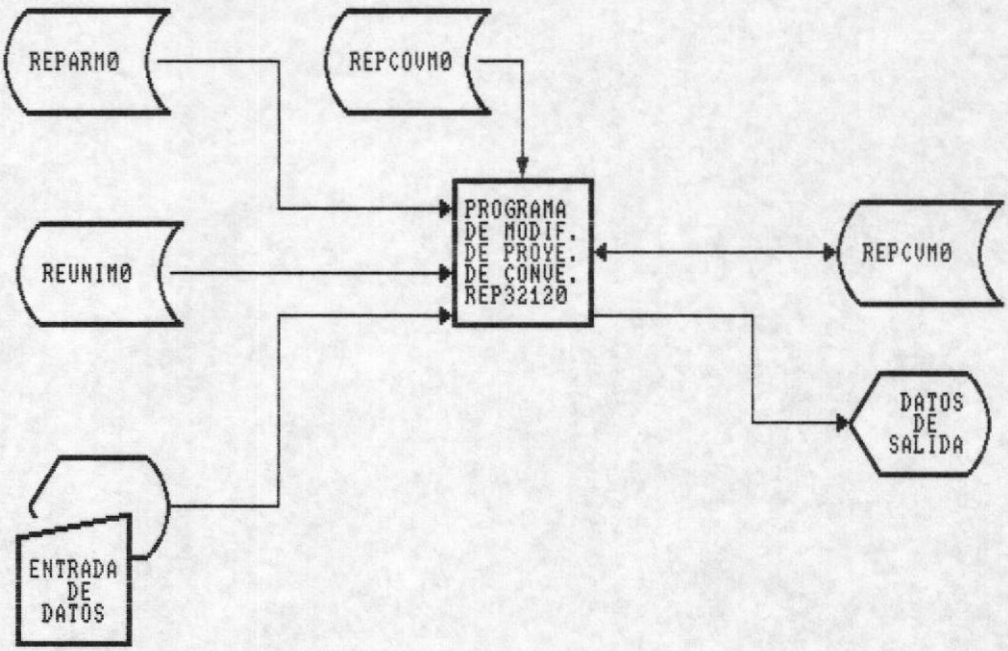

ALGORITMO DEL PROGRAMA

1. Abrir los archivos de universidades (REUNIMO), Paràmetros (REPARMO),Proyecto de Convenio (REPCVMO) y el de movimientos de convenios (RECOVMO).

2. Pedir el ingreso del còdigo del Proyecto.

3. Validar si el código del Proyecto de convenio ya existe en el archivo de Convenios.

4. Si no existe regresar al paso 2.

5. Presentar los datos.

6. Modificar fecha de inicio de proyecto, Nombre del Proyecto, monto del proyecto, entidad participante, estado de avance.

7. Modificar el còdigo de unidad beneficiada.

8. Verificar si existe en el archivo de paràmetros.

9. Si no existe regresar al paso 6

10. Ingresar los objetivos del proyecto.

11. Grabar los datos en el archivo de Proyectos de Convenios.

DESCRIPCION DE PROGRAMA

PROGRAMA : ELIMINACION DE PROYECTOS DE CONVENIOS

REFERENCIA : REP32130

OBJETIVO : Permitir eliminacion de los datos de los proyectos de convenios

ENTRADA : ARCHIVO DE PARAMETROS :REPARM0
ARCHIVO DE UNIVERSIDADES E INSTITUCIONES :REUNIM0
ARCHIVO DE MOVIMIENTOS DE CONVENIOS :RECOVM0
ARCHIVO DE PROYECTOS DE CONVENIOS :REPCVM0
CODIGO DE PROYECTO DE CONVENIO

SALIDA : ARCHIVO DE PROYECTOS DE CONVENIOS :REPCVM0
DATOS DE PROYECTOS DE CONVENIOS

DIAGRAMA DE BLOQUE

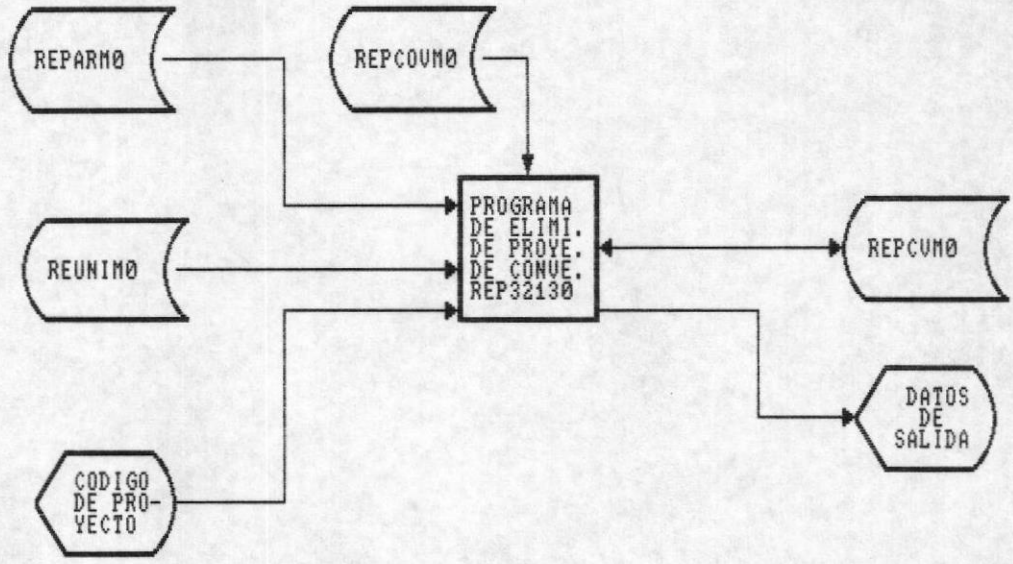

ALGORITMO DEL PROGRAMA

1. Abrir los archivos de universidades (REUNIMO), Paràmetros (REPARMO),Proyecto de Convenio (REPCVMO) y el de movimientos de convenios (RECOVMO).

2. Pedir el ingreso del còdigo del Proyecto.

3. Validar si el código del Proyecto de convenio ya existe en el archivo de Convenios.

4. Si no existe regresar al paso 2.

5. Presentar los datos.

6. Verificar si se borra o no.

7. Borrar.

DESCRIPCION DE PROGRAMA

PROGRAMA : CONSULTA DE PROYECTOS DE CONVENIOS

REFERENCIA : REP32140

OBJETIVO : Permitir consulta de los datos de los proyectos de convenios

ENTRADA : ARCHIVO DE PARAMETROS :REPARM0
ARCHIVO DE UNIVERSIDADES E INSTITUCIONES :REUNIM0
ARCHIVO DE MOVIMIENTOS DE CONVENIOS :RECOVM0
ARCHIVO DE PROYECTOS DE CONVENIOS :REPCVM0
CODIGO DE PROYECTO DE CONVENIO

SALIDA : DATOS DE PROYECTOS DE CONVENIOS

DIAGRAMA DE BLOQUE

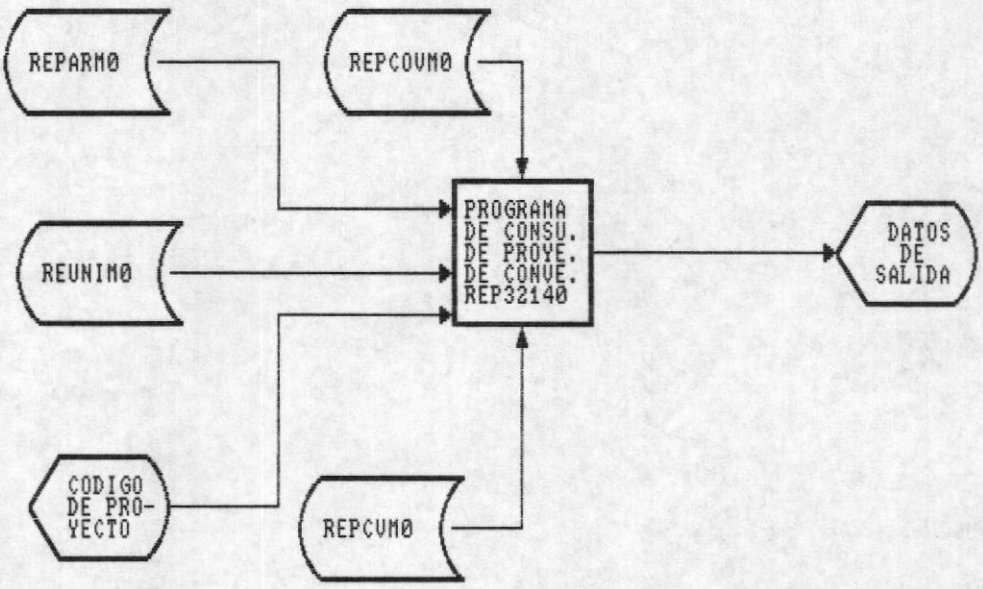

ALGORITMO DEL PROGRAMA

1. Abrir los archivos de universidades (REUNIMO), Paràmetros (REPARMO),Proyecto de Convenio (REPCVMO) y el de movimientos de convenios (RECOVMO).

2. Pedir el ingreso del còdigo del Proyecto.

3. Validar si el código del Proyecto de convenio ya existe en el archivo de Convenios.

4. Si no existe regresar al paso 2.

5. Presentar los datos.

6. Regresar al paso 2.

DESCRIPCION DE PROGRAMA

PROGRAMA : CONSULTA DE PROYECTOS POR TIPO

REFERENCIA : REP32210

OBJETIVO : Permitir consulta de los datos de los proyectos de convenios que se encuentran vigentes, concluidos, abandonados con justificacion, abandonados sin justificacion, y retenidos

ENTRADA : ARCHIVO DE PARAMETROS :REPARM0
ARCHIVO DE UNIVERSIDADES E INSTITUCIONES :REUNIM0
ARCHIVO DE MOVIMIENTOS DE CONVENIOS :RECOVM0
ARCHIVO MAESTRO DE PROYECTOS DE CONVENIOS :REPCVM0
ARCHIVO HISTORICO DE PROYECTOS DE CONVENIOS:REPCVH0

SALIDA : DATOS DE SALIDA

DIAGRAMA DE BLOQUE

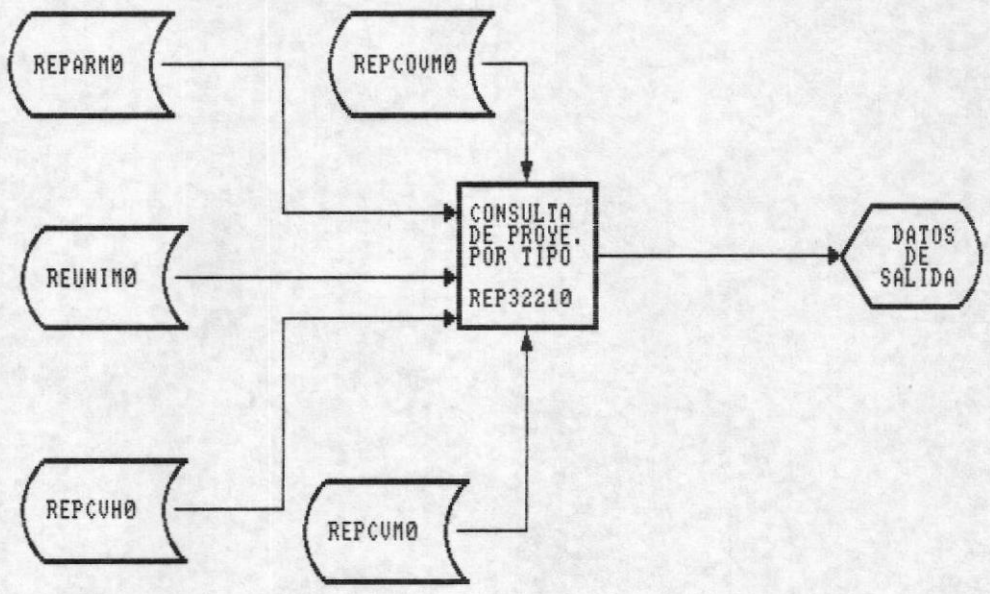

ALGORITMO DEL PROGRAMA

1. Abrir los archivos de universidades (REUNIMO), Paràmetros (REPARMO),Proyecto de Convenio (REPCVMO) y el de movimientos de convenios (RECOVMO).

2. Ingresar el tipo de Proyecto.

3. Validar que los registros a presentar sean del tipo que se han ingresado.

4. Si no existe registros del tipo ingresado regresar al paso 2.

5. Presentar los datos.

DESCRIPCION DE PROGRAMA

PROGRAMA : CONSULTA DE PROYECTOS SUSCRITOS

REFERENCIA : REP32220

OBJETIVO : Permitir consulta de los datos de los proyectos de convenios suscritos

ENTRADA : ARCHIVO DE PARAMETROS :REPARM0
ARCHIVO DE UNIVERSIDADES E INSTITUCIONES :REUNIM0
ARCHIVO DE MOVIMIENTOS DE CONVENIOS :RECOVM0
ARCHIVO MAESTRO DE PROYECTOS DE CONVENIOS :REPCVM0
ARCHIVO HISTORICO DE PROYECTOS DE CONVENIOS:REPCVH0

SALIDA : DATOS DE SALIDA

DIAGRAMA DE BLOQUE

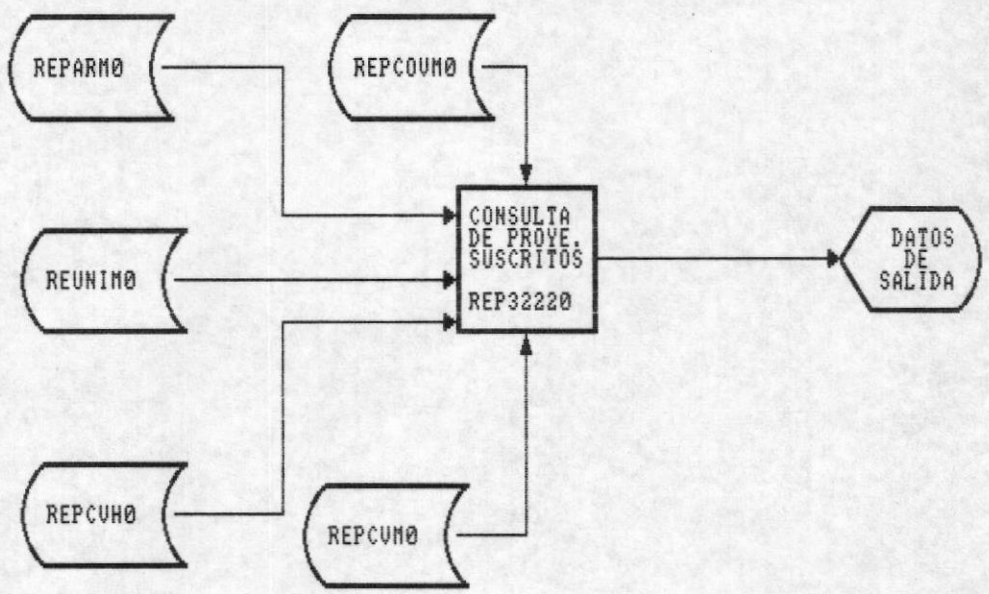

ALGORITMO DEL PROGRAMA

1. Abrir los archivos de universidades (REUNIMO), Paràmetros (REPARMO),Proyecto de Convenio (REPCVMO) y el de movimientos de convenios (RECOVMO).

2. Presentar todos los proyectos sucritos con la ESPOL.

3. Validar que los registros a presentar sean del tipo que se han ingresado.

4. Si no existe registros del tipo ingresado regresar al paso 2.

5. Presentar los datos.

ESCUELA SUPERIOR POLITECNICA DEL LITORAL
1.958
GUAYAQUIL
BIBLIOTECA
DE ESCUELAS TECNOLOGICAS

DESCRIPCION DE PROGRAMA

PROGRAMA : CONSULTA DE PROYECTOS POR UNIDAD BENEFICIADA

REFERENCIA : REP32230

OBJETIVO : Permitir consulta de los datos de los proyectos por unidad beneficiada

ENTRADA : ARCHIVO DE PARAMETROS :REPARM0
ARCHIVO DE UNIVERSIDADES E INSTITUCIONES :REUNIM0
ARCHIVO DE MOVIMIENTOS DE CONVENIOS :RECOVM0
ARCHIVO MAESTRO DE PROYECTOS DE CONVENIOS :REPCVM0
ARCHIVO HISTORICO DE PROYECTOS DE CONVENIOS:REPCVH0
ARCHIVO HISTORICO DE MOVIMIENTOS DE CONVEN.:REPCVH0
CODIGO DE UNIDAD BENEFICIADA

SALIDA : DATOS DE SALIDA

DIAGRAMA DE BLOQUE

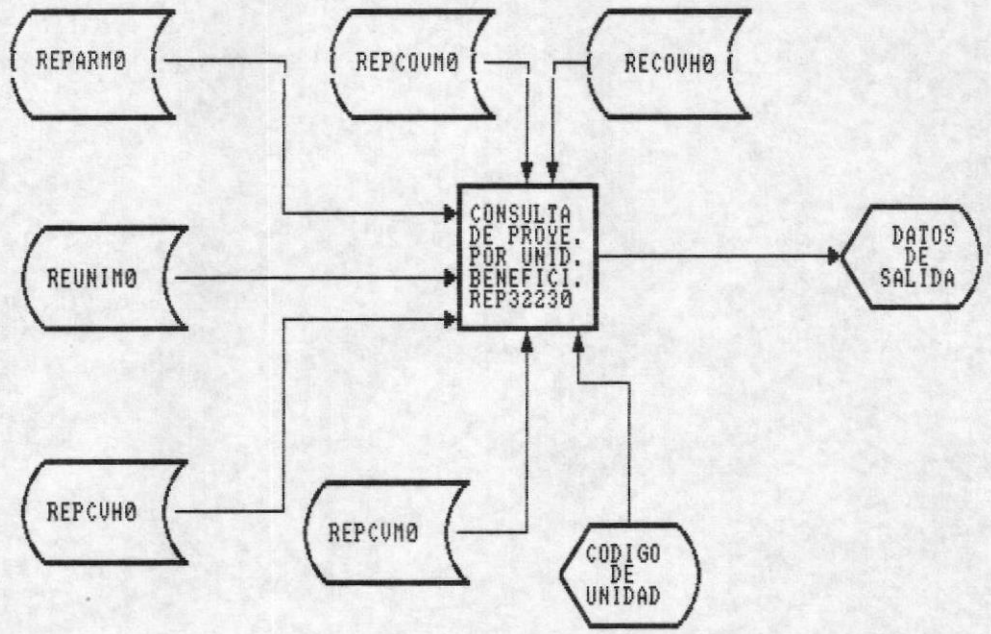

ALGORITMO DEL PROGRAMA

1. Abrir los archivos de universidades (REUNIMO), Paràmetros (REPARMO),Proyecto de Convenio (REPCVMO) y el de movimientos de convenios (RECOVMO).

2. Ingresar el còdigo de la unidad beneficiada.

3. Validar que el còdigo de la unidad exista en el archivo de paràmetros.

4. Si no existe el còdigo ir al paso 2.

5. Presentar los datos.

DESCRIPCION DE PROGRAMA

PROGRAMA : REPORTE DE PROYECTOS POR TIPO

REFERENCIA : REP32310

OBJETIVO : Permitir reporte de los datos de los proyectos de convenios que se encuentran vigentes, concluidos, abandonados con justificacion, abandonados sin justificacion, y retenidos

ENTRADA : ARCHIVO DE PARAMETROS :REPARM0
ARCHIVO DE UNIVERSIDADES E INSTITUCIONES :REUNIM0
ARCHIVO DE MOVIMIENTOS DE CONVENIOS :RECOVM0
ARCHIVO MAESTRO DE PROYECTOS DE CONVENIOS :REPCVM0
ARCHIVO HISTORICO DE PROYECTOS DE CONVENIOS:REPCVH0

SALIDA : REPORTE DE SALIDA

DIAGRAMA DE BLOQUE

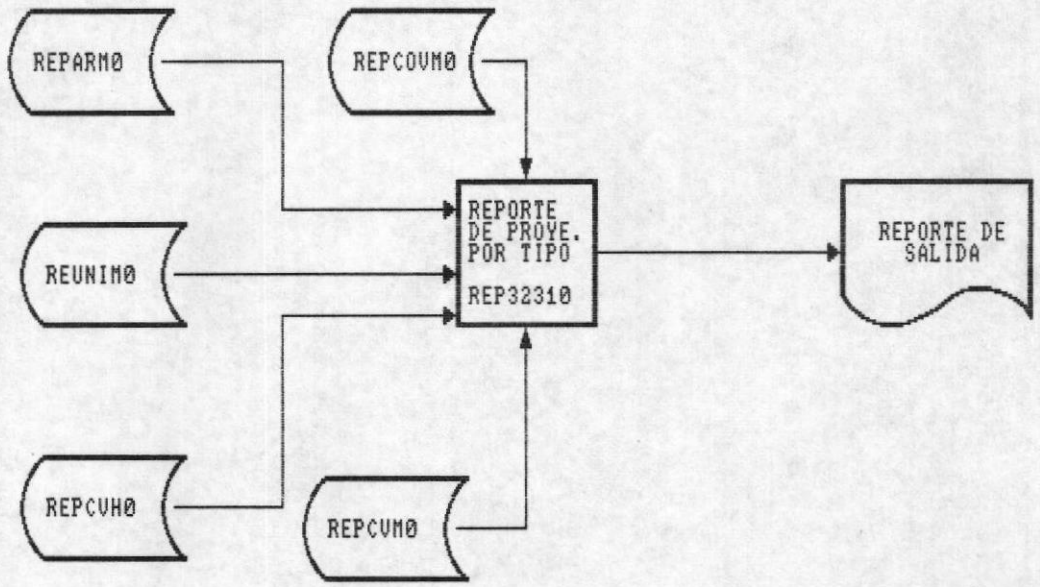

ALGORITMO DEL PROGRAMA

1. Abrir los archivos de universidades (REUNIMO), Paràmetros (REPARMO),Proyecto de Convenio (REPCVMO) y el de movimientos de convenios (RECOVMO).

2. Ingresar el tipo de Proyecto.

3. Validar que los registros a presentar sean del tipo que se han ingresado.

4. Si no existe registros del tipo ingresado regresar al paso 2.

5. Imprimir los datos.

DESCRIPCION DE PROGRAMA

PROGRAMA : REPORTE DE PROYECTOS SUSCRITOS

REFERENCIA : REP32320

OBJETIVO : Permitir reporte de los datos de los proyectos de convenios suscritos

ENTRADA : ARCHIVO DE PARAMETROS :REPARM0
ARCHIVO DE UNIVERSIDADES E INSTITUCIONES :REUNIM0
ARCHIVO DE MOVIMIENTOS DE CONVENIOS :RECOVM0
ARCHIVO MAESTRO DE PROYECTOS DE CONVENIOS :REPCVM0
ARCHIVO HISTORICO DE PROYECTOS DE CONVENIOS:REPCVH0

SALIDA : REPORTE DE SALIDA

DIAGRAMA DE BLOQUE

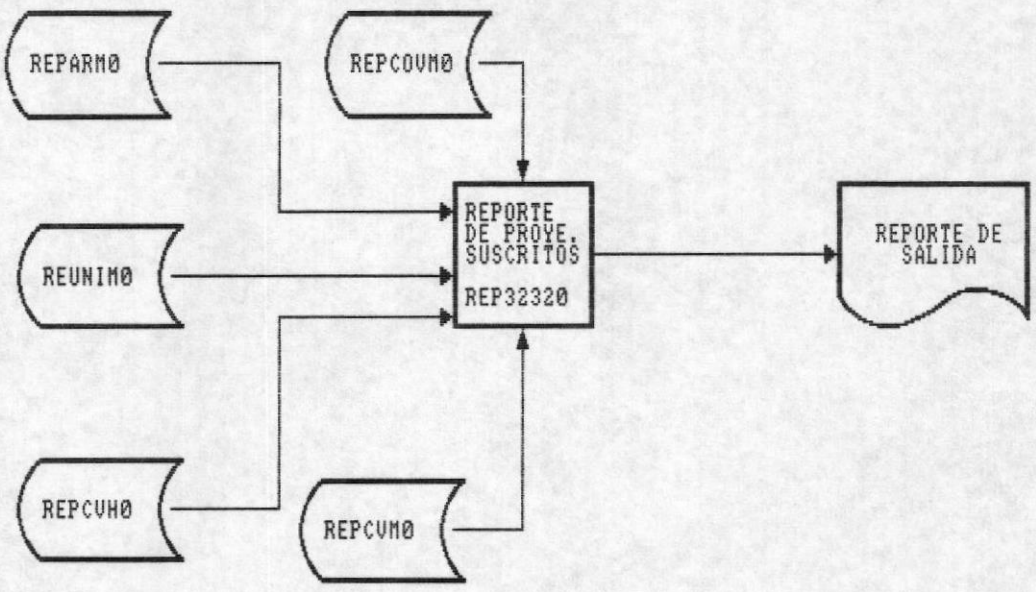

ALGORITMO DEL PROGRAMA

1. Abrir los archivos de universidades (REUNIMO), Paràmetros (REPARMO),Proyecto de Convenio (REPCVMO) y el de movimientos de convenios (RECOVMO).

2. Presentar todos los proyectos sucritos con la ESPOL.

3. Validar que los registros a presentar sean del tipo que se han ingresado.

4. Si no existe registros del tipo ingresado regresar al paso 2.

5. Imprimir los datos.

DESCRIPCION DE PROGRAMA

PROGRAMA : REPORTE DE PROYECTOS POR UNIDAD BENEFICIADA

REFERENCIA : REP32330

OBJETIVO : Permitir reporte de los datos de los proyectos por unidad beneficiada

ENTRADA : ARCHIVO DE PARAMETROS :REPARM0
ARCHIVO DE UNIVERSIDADES E INSTITUCIONES :REUNIM0
ARCHIVO DE MOVIMIENTOS DE CONVENIOS :RECOVM0
ARCHIVO MAESTRO DE PROYECTOS DE CONVENIOS :REPCVM0
ARCHIVO HISTORICO DE PROYECTOS DE CONVENIOS:REPCVH0
ARCHIVO HISTORICO DE MOVIMIENTOS DE CONVEN.:REPCVH0
CODIGO DE UNIDAD BENEFICIADA

SALIDA : REPORTE DE SALIDA

DIAGRAMA DE BLOQUE

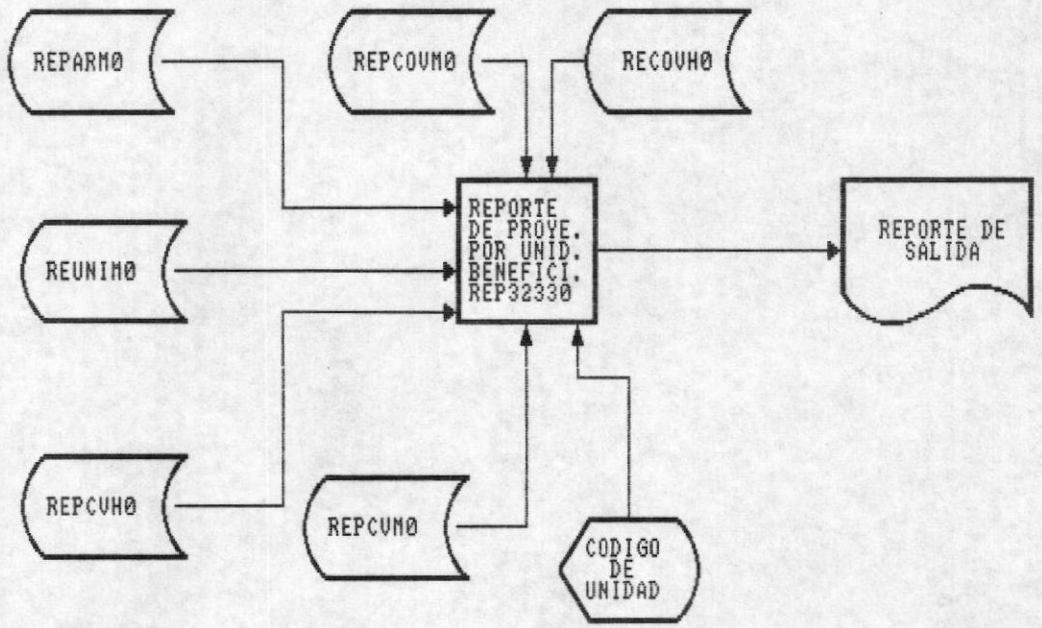

ALGORITMO DEL PROGRAMA

1. Abrir los archivos de universidades (REUNIMO), Paràmetros (REPARMO),Proyecto de Convenio (REPCVMO) y el de movimientos de convenios (RECOVMO).

2. Ingresar el còdigo de la unidad beneficiada.

3. Validar que el còdigo de la unidad exista en el archivo de paràmetros.

4. Si no existe el còdigo ir al paso 2.

5. Imprimir los datos.

DESCRIPCION DE PROGRAMA

PROGRAMA : REPORTE DE PROYECTOS SUSCRITOS POR ANIO

REFERENCIA : REP32340

OBJETIVO : Permitir reporte de los datos de los proyectos suscritos por anio dado

ENTRADA : ARCHIVO DE PARAMETROS :REPARM0
ARCHIVO DE UNIVERSIDADES E INSTITUCIONES :REUNIM0
ARCHIVO DE MOVIMIENTOS DE CONVENIOS :RECOVM0
ARCHIVO MAESTRO DE PROYECTOS DE CONVENIOS :REPCVM0
ARCHIVO HISTORICO DE PROYECTOS DE CONVENIOS:REPCVH0
ARCHIVO HISTORICO DE MOVIMIENTOS DE CONVEN.:REPCVH0
ANIO DE CONSULTA

SALIDA : REPORTE DE SALIDA

DIAGRAMA DE BLOQUE

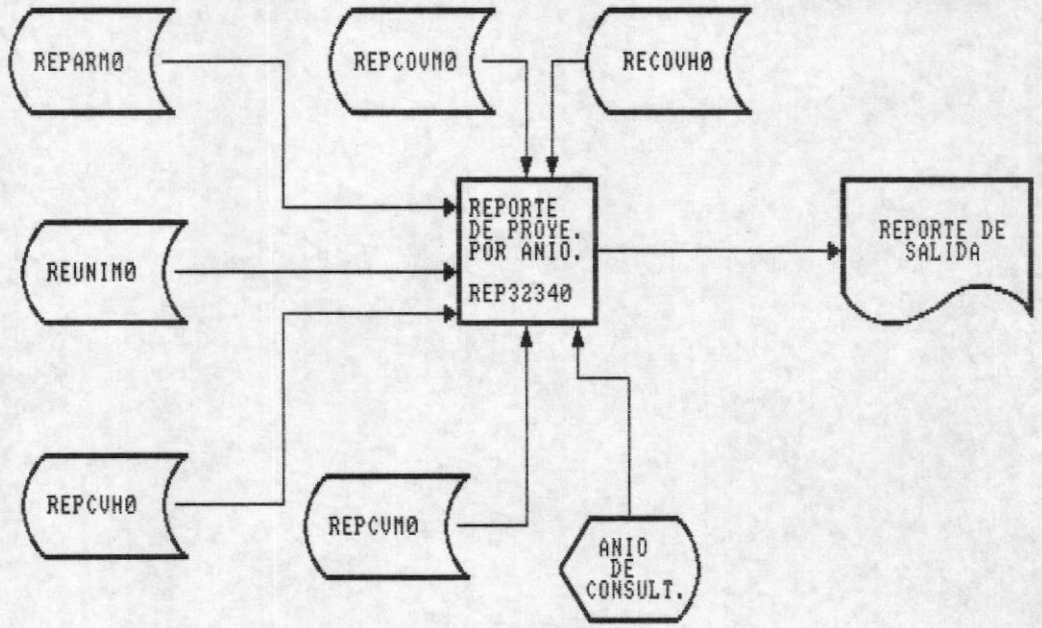

ALGORITMO DEL PROGRAMA

1. Abrir los archivos de universidades (REUNIMO), Paràmetros (REPARMO),Maestro de Proyecto de Convenio (REPCVMO), històrico de Proyecto de Convenio (REPCVHO), Històrico de Convenios (RECOVHO) y el de movimientos de convenios (RECOVMO).

2. Ingresar el año de consulta.

3. Imprimir todos loa proyectos de Convenios Suscritos en el año ingresado.

4. Presentar el nombre de la universidad del archivo de universidades, el nombre de la unidad beneficiada del archivo de paràmetros.

DESCRIPCION DE PROGRAMA

PROGRAMA : REPORTE GENERAL DE PROYECTOS

REFERENCIA : REP32350

OBJETIVO : Permitir reporte general de los proyectos suscritos

ENTRADA : ARCHIVO DE PARAMETROS :REPARM0
ARCHIVO DE UNIVERSIDADES E INSTITUCIONES :REUNIM0
ARCHIVO DE MOVIMIENTOS DE CONVENIOS :RECOVM0
ARCHIVO MAESTRO DE PROYECTOS DE CONVENIOS :REPCVM0
ARCHIVO HISTORICO DE PROYECTOS DE CONVENIOS:REPCVH0
ARCHIVO HISTORICO DE MOVIMIENTOS DE CONVEN.:REPCVH0

SALIDA : REPORTE DE SALIDA

DIAGRAMA DE BLOQUE

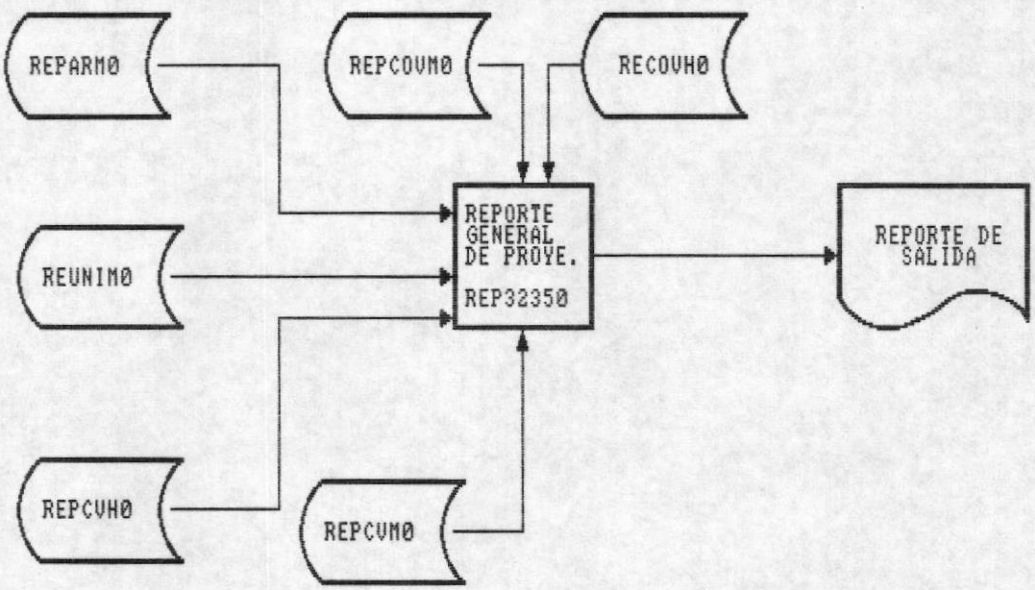

ALGORITMO DEL PROGRAMA

1. Abrir los archivos de universidades (REUNIMO), Paràmetros (REPARMO),Maestro de Proyecto de Convenio (REPCVMO), històrico de Proyecto de Convenio (REPCVHO), Històrico de Convenios (RECOVHO) y el de movimientos de convenios (RECOVMO).

2. Emitir un reporte general de todos los proyectos de convenios existentes

3. Presentar el nombre de la universidad del archivo de universidades, el nombre de la unidad beneficiada del archivo de paràmetros.

DESCRIPCION DE PROGRAMA

PROGRAMA : INGRESO DE LAS UNIVERSIDADES O INSTITUCIONES

REFERENCIA : REP41100

OBJETIVO : Permitir el ingreso de los datos de las universidades o instituciones con las cuales la ESPOL mantiene relaciones.

ENTRADA : ARCHIVO DE PARAMETROS :REPARM0
ARCHIVO DE PROYECTOS DE CONVENIOS :RECOVM0
DATOS DE UNIVERSIDADES E INSTITUCIONES

SALIDA : ARCHIVO DE UNIVERSIDADES E INSTITUCIONES :REUNIM0

DIAGRAMA DE BLOQUE

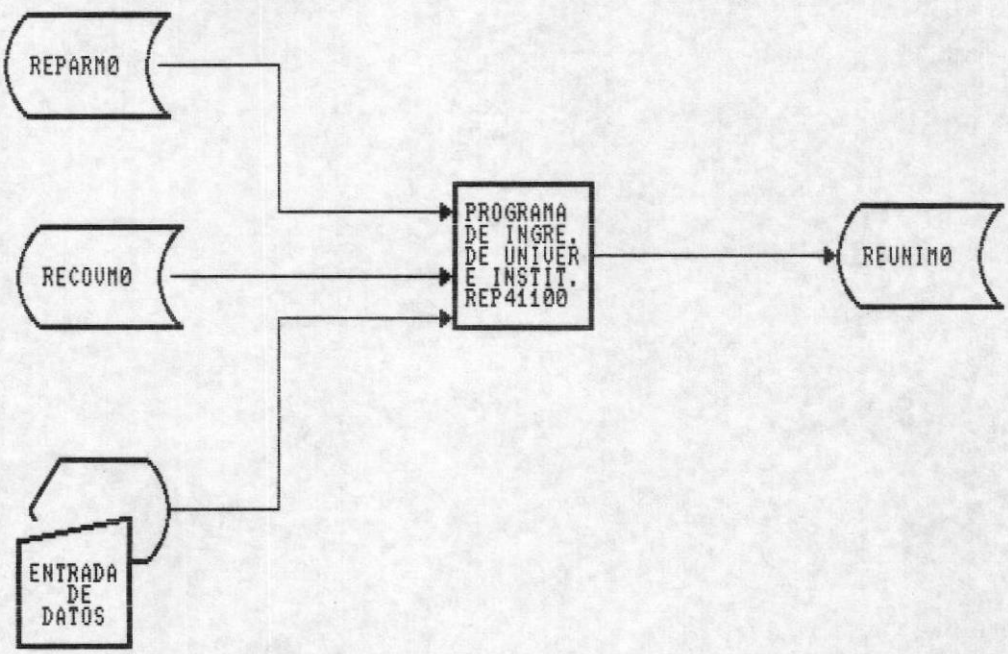

ALGORITMO DEL PROGRAMA

1. Abrir los archivos de universidades (REUNIMO), Paràmetros (REPARMO),Proyecto de Convenio (REPCVMO) .
2. Pedir el ingreso del còdigo de la Universidad o institución.
3. Validar si el código existe en el archivo.
4. Si ya existe regresar al paso 2.
5. Ingresar el nombre de la universidad o institución.
6. Ingresar el còdigo del pais de ubicaciòn de la universidad.
7. Verificar si existe en el archivo de paràmetros.
8. Si no existe regresar al paso 6
9. Ingresar ciudad, direcciòn, nombre del rector, observaciòn, casilla, telèfono.
10. Grabar los datos en el archivo de Universidades o Instituciones.

DESCRIPCION DE PROGRAMA

PROGRAMA : MODIFICACION DE LAS UNIVERSIDADES O INSTITUCIONES

REFERENCIA : REP41200

OBJETIVO : Permitir la modificac. de los datos de las universidades o instituciones con las cuales la ESPOL mantiene relaciones.

ENTRADA : ARCHIVO DE PARAMETROS :REPARM0
ARCHIVO DE UNIVERSIDADES E INSTITUCIONES :REUNIM0
ARCHIVO DE PROYECTOS DE CONVENIOS :RECOVM0
DATOS DE UNIVERSIDADES E INSTITUCIONES

SALIDA : ARCHIVO DE UNIVERSIDADES E INSTITUCIONES :REUNIM0
DATOS DE UNIVERSIDADES E INSTITUCIONES

DIAGRAMA DE BLOQUE

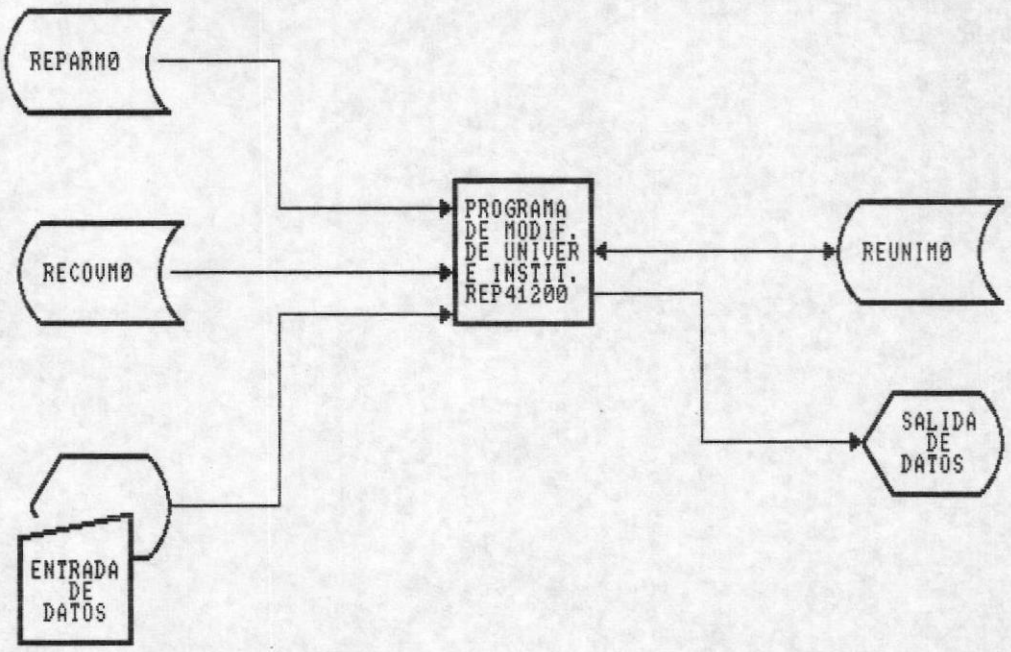

ALGORITMO DEL PROGRAMA

1. Abrir los archivos de universidades (REUNIMO), Paràmetros (REPARMO),Proyecto de Convenio (REPCVMO) .
2. Pedir el ingreso del còdigo de la Universidad o institución.
3. Validar si el código existe en el archivo.
4. Si no existe regresar al paso 2.
5. Presentar los datos.
6. Modificar el nombre de la universidad o institución.
7. Modificar el còdigo del pais de ubicaciòn de la universidad.
8. Verificar si existe en el archivo de paràmetros.
9. Si no existe regresar al paso 6
10. Modificar ciudad, direcciòn, nombre del rector, observaciòn, casilla, telèfono.
11. Grabar los datos modificados en el archivo de Universidades o Instituciones.

DESCRIPCION DE PROGRAMA

PROGRAMA : ELIMINACION DE LAS UNIVERSIDADES O INSTITUCIONES

REFERENCIA : REP41300

OBJETIVO : Permitir la eliminacion de los datos de las universidades o instituciones con las cuales la ESPOL mantiene relaciones.

ENTRADA : ARCHIVO DE PARAMETROS :REPARM0
ARCHIVO DE UNIVERSIDADES E INSTITUCIONES :REUNIM0
ARCHIVO DE PROYECTOS DE CONVENIOS :RECOVM0
CODIGO DE UNIVERSIDAD O INSTITUCION

SALIDA : ARCHIVO DE UNIVERSIDADES E INSTITUCIONES :REUNIM0
DATOS DE UNIVERSIDADES E INSTITUCIONES

DIAGRAMA DE BLOQUE

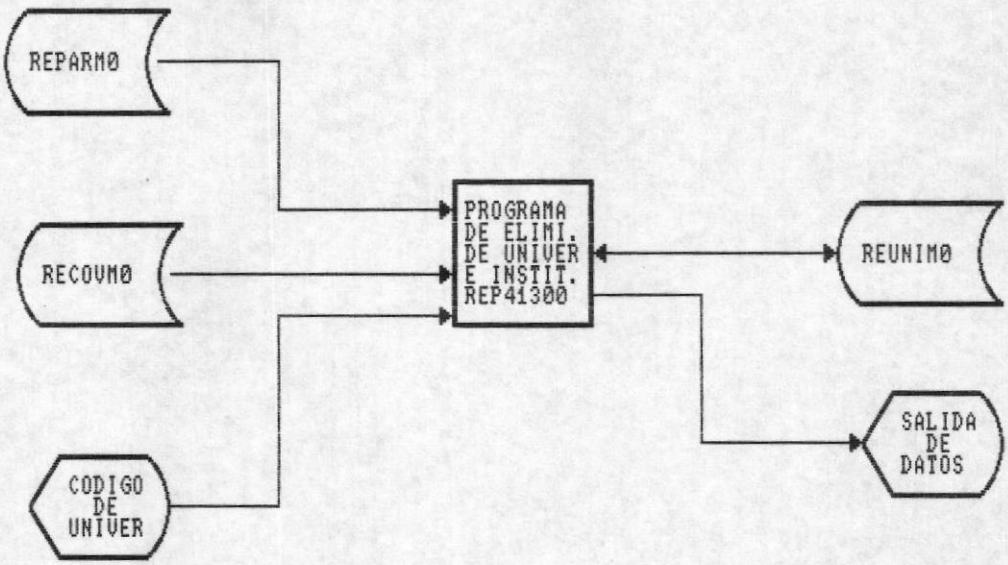

ALGORITMO DEL PROGRAMA

1. Abrir los archivos de universidades (REUNIMO), Paràmetros (REPARMO),Proyecto de Convenio (REPCVMO) .

2. Pedir el ingreso del còdigo de la Universidad o institución.

3. Validar si el código existe en el archivo.

4. Si no existe regresar al paso 2.

5. Presentar los datos.

6. Borrar registro.

7. Regresar al paso 2.

DESCRIPCION DE PROGRAMA

PROGRAMA : CONSULTA DE LAS UNIVERSIDADES O INSTITUCIONES

REFERENCIA : REP41400

OBJETIVO : Permitir la consulta de los datos de las universidades o instituciones con las cuales la ESPOL mantiene relaciones.

ENTRADA : ARCHIVO DE PARAMETROS :REPARM0
ARCHIVO DE UNIVERSIDADES E INSTITUCIONES :REUNIM0
ARCHIVO DE PROYECTOS DE CONVENIOS :RECOVM0
CODIGO DE UNIVERSIDAD O INSTITUCION

SALIDA : DATOS DE UNIVERSIDADES E INSTITUCIONES

DIAGRAMA DE BLOQUE

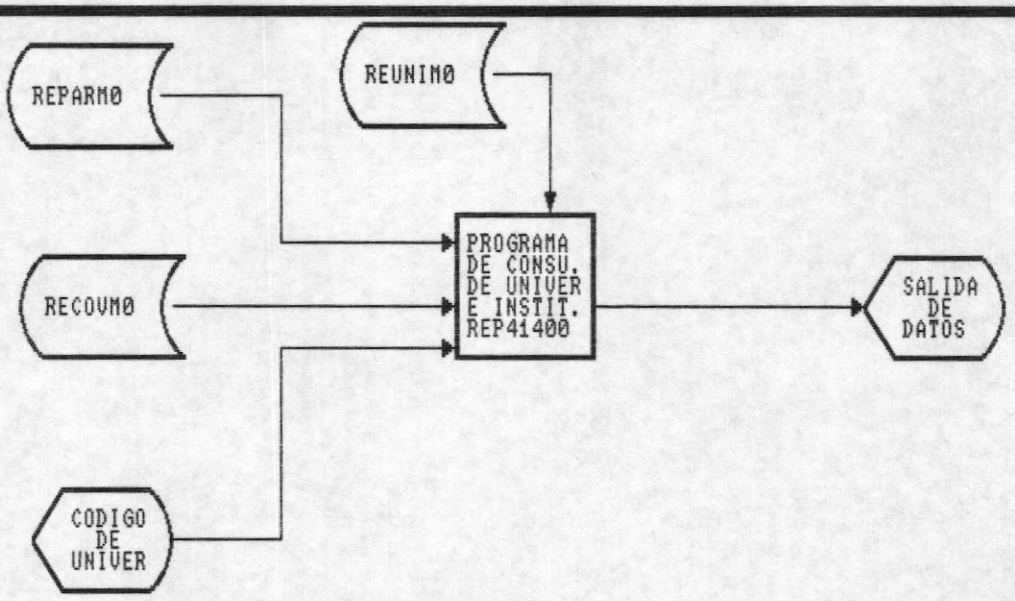

ALGORITMO DEL PROGRAMA

1. Abrir los archivos de universidades (REUNIMO), Paràmetros (REPARMO),Proyecto de Convenio (REPCVMO) .

2. Pedir el ingreso del còdigo de la Universidad o institución.

3. Validar si el código existe en el archivo.

4. Si no existe regresar al paso 2.

5. Presentar los datos.

6. Regresar al paso 2.

DESCRIPCION DE PROGRAMA

PROGRAMA : CONSULTA DE LAS UNIVERSIDADES O INSTITUCIONES CON O SIN CONVENIOS

REFERENCIA : REP42100

OBJETIVO : Permitir la consulta de los datos de las universidades o instituciones con o sin convenios

ENTRADA : ARCHIVO DE PARAMETROS :REPARM0
ARCHIVO DE UNIVERSIDADES E INSTITUCIONES :REUNIM0
TIPO DE CONSULTA

SALIDA : DATOS DE UNIVERSIDADES E INSTITUCIONES

DIAGRAMA DE BLOQUE

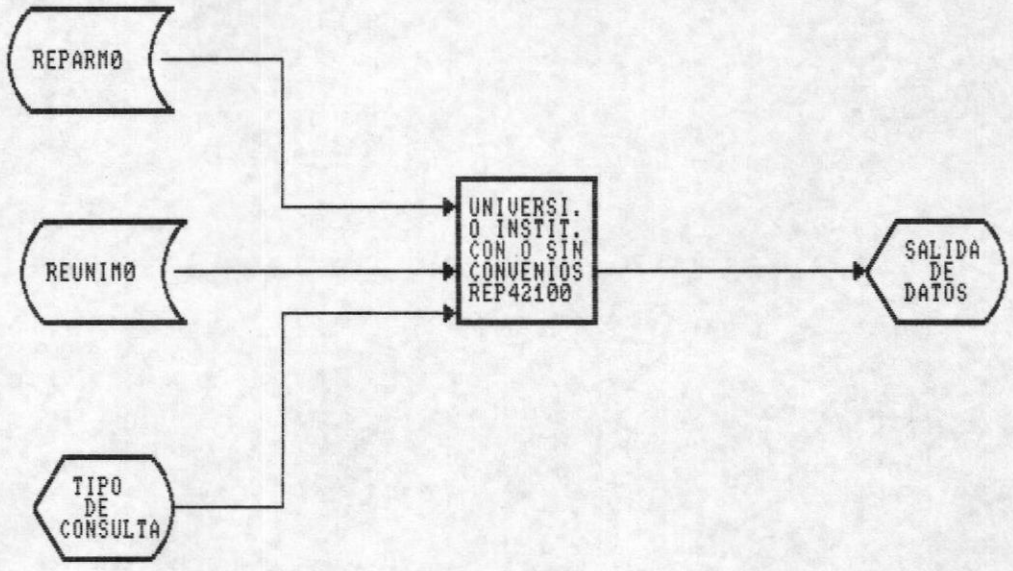

ALGORITMO DEL PROGRAMA

1. Abrir los archivos de universidades (REUNIMO), Paràmetros (REPARMO),Proyecto de Convenio (REPCVMO) .

2. Presentar los datos de las universidades que tengan o no convenios.

3. Presentar del archivo de paràmetros el nombre del pais donde està la universidad o institución.

DESCRIPCION DE PROGRAMA

PROGRAMA : CONSULTA DE LAS UNIVERSIDADES O INSTITUCIONES POR PAISES

REFERENCIA : REP42200

OBJETIVO : Permitir la consulta de los datos de las universidades o instituciones por paises

ENTRADA : ARCHIVO DE PARAMETROS :REPARM0
ARCHIVO DE UNIVERSIDADES E INSTITUCIONES :REUNIM0
CODIGO DEL PAIS

SALIDA : DATOS DE SALIDA

DIAGRAMA DE BLOQUE

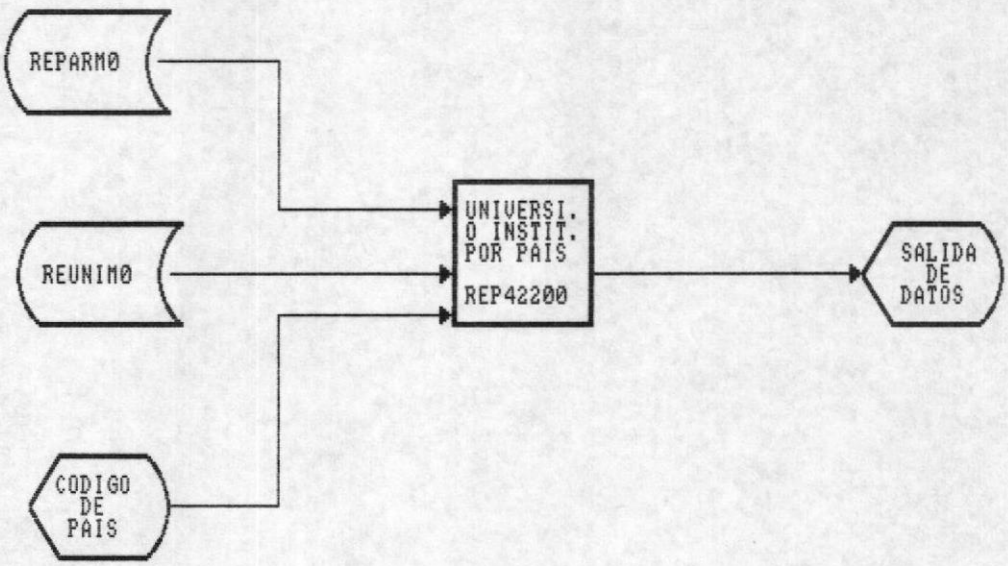

ALGORITMO DEL PROGRAMA

1. Abrir los archivos de universidades (REUNIMO), Paràmetros (REPARMO),Proyecto de Convenio (REPCVMO) .

2. Ingresar el còdigo del pais a consultar.

3. Verificar si existe el còdigo en el archivo de paràmetros.

4. Si no existe ir al paso 2.

5. Presentar por pantalla todas las universidades que se ubican en el pais ingresado.

DESCRIPCION DE PROGRAMA

PROGRAMA : CONSULTA GENERAL DE LAS UNIVERSIDADES O INSTITUCIONES

REFERENCIA : REP42300

OBJETIVO : Permitir la consulta general de las universidades o instituciones

ENTRADA : ARCHIVO DE PARAMETROS :REPARM0
ARCHIVO DE UNIVERSIDADES E INSTITUCIONES :REUNIM0

SALIDA : DATOS DE SALIDA

DIAGRAMA DE BLOQUE

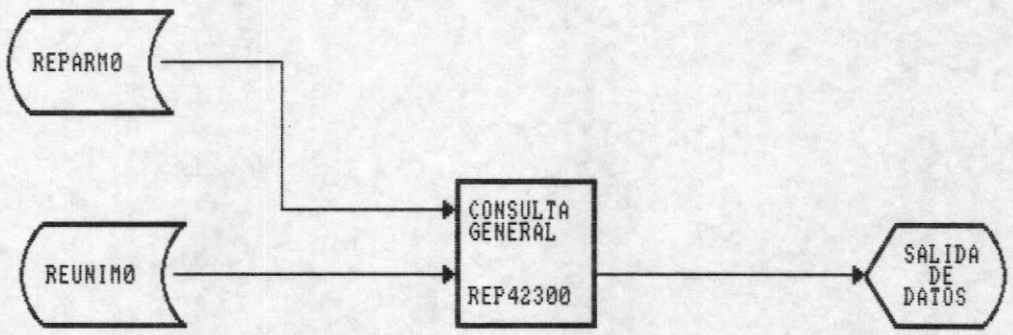

ALGORITMO DEL PROGRAMA

1. Abrir los archivos de universidades (REUNIMO), Paràmetros (REPARMO),Proyecto de Convenio (REPCVMO) .

2. Presentar todas la universidades existentes.

3. Presentar el nombre del pais tomàndolo del archivo de paràmetros.

DESCRIPCION DE PROGRAMA

PROGRAMA : REPORTE DE LAS UNIVERSIDADES O INSTITUCIONES CON O SIN CONVENIOS

REFERENCIA : REP43100

OBJETIVO : Permitir un reporte de los datos de las universidades o instituciones con o sin convenios

ENTRADA : ARCHIVO DE PARAMETROS :REPARM0
ARCHIVO DE UNIVERSIDADES E INSTITUCIONES :REUNIM0
TIPO DE CONSULTA

SALIDA : REPORTE DE SALIDA

DIAGRAMA DE BLOQUE

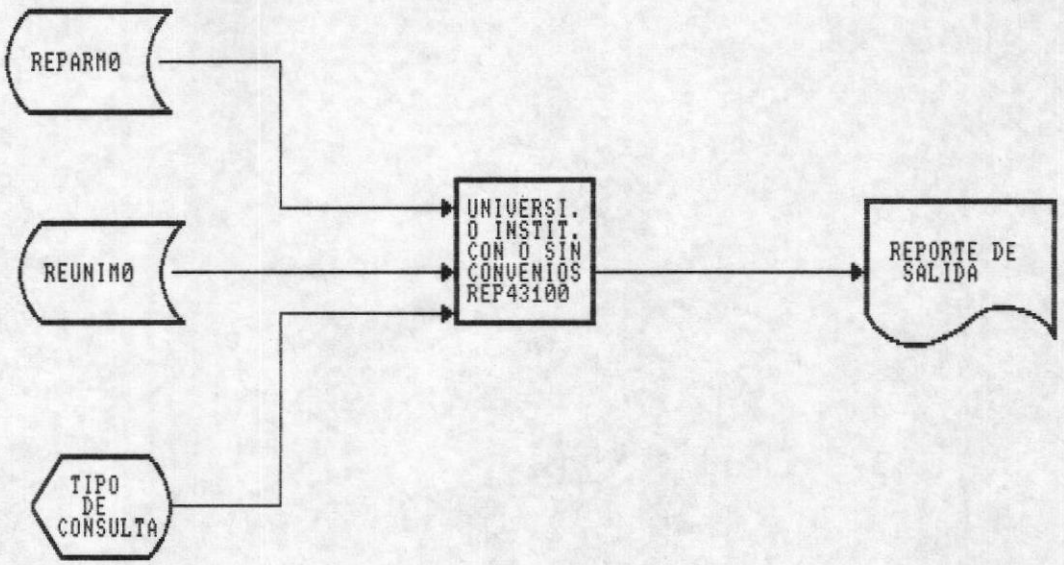

ALGORITMO DEL PROGRAMA

1. Abrir los archivos de universidades (REUNIMO), Paràmetros (REPARMO),Proyecto de Convenio (REPCVMO) .

2. Imprimir los datos de las universidades que tengan o no convenios.

3. Presentar del archivo de paràmetros el nombre del pais donde està la universidad o institución.

DESCRIPCION DE PROGRAMA

PROGRAMA : REPORTE DE LAS UNIVERSIDADES O INSTITUCIONES POR PAISES

REFERENCIA : REP43200

OBJETIVO : Permitir un reporte de los datos de las universidades o instituciones por paises

ENTRADA : ARCHIVO DE PARAMETROS :REPARM0
ARCHIVO DE UNIVERSIDADES E INSTITUCIONES :REUNIM0
CODIGO DEL PAIS

SALIDA : REPORTE DE SALIDA

BIBLIOTECA
DE ESCUELAS TECNOLOGICAS

DIAGRAMA DE BLOQUE

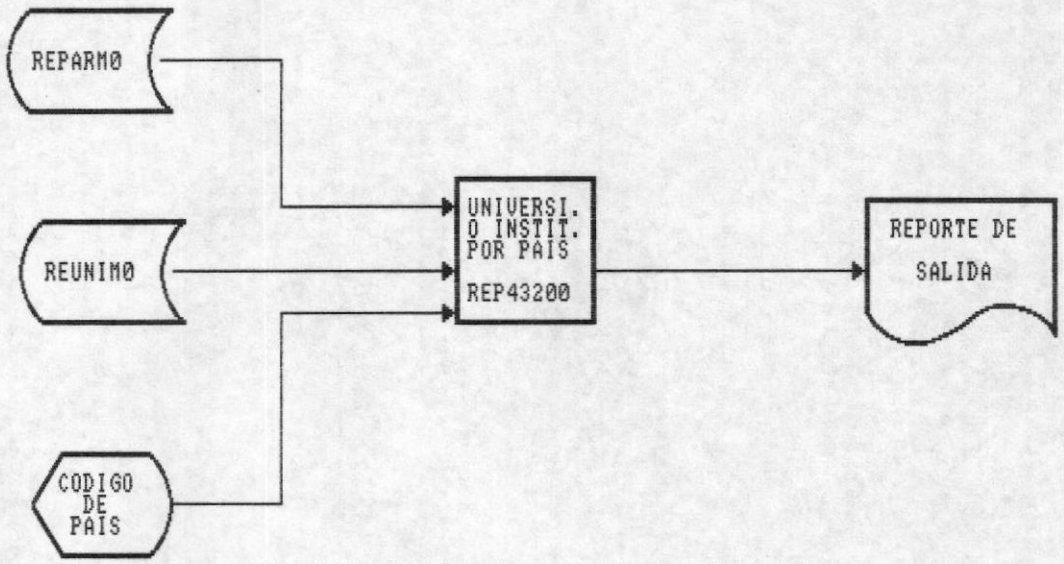

ALGORITMO DEL PROGRAMA

1. Abrir los archivos de universidades (REUNIMO), Paràmetros (REPARMO),Proyecto de Convenio (REPCVMO) .

2. Ingresar el còdigo del pais a consultar.

3. Verificar si existe el còdigo en el archivo de paràmetros.

4. Si no existe ir al paso 2.

5. Imprimir un listado de todas las universidades que se ubican en el pais ingresado.

DESCRIPCION DE PROGRAMA

PROGRAMA : REPORTE GENERAL DE LAS UNIVERSIDADES O INSTITUCIONES

REFERENCIA : REP43300

OBJETIVO : Permitir un reporte general de las universidades o instituciones

ENTRADA : ARCHIVO DE PARAMETROS :REPARM0
ARCHIVO DE UNIVERSIDADES E INSTITUCIONES :REUNIM0

SALIDA : REPORTE DE SALIDA

DIAGRAMA DE BLOQUE

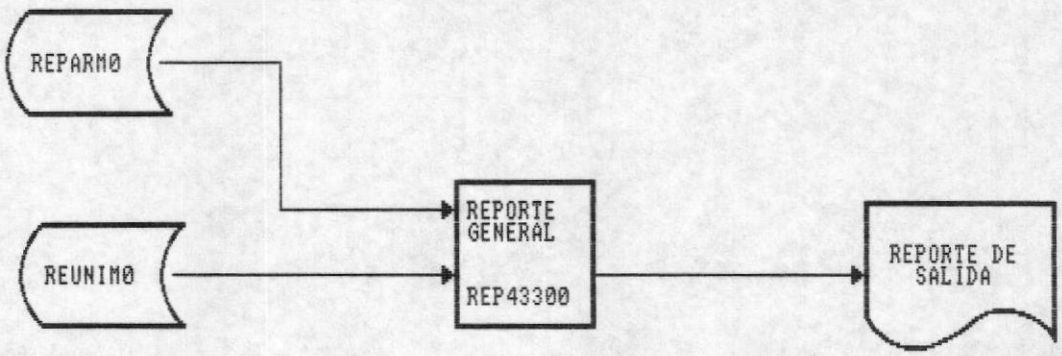

ALGORITMO DEL PROGRAMA

1. Abrir los archivos de universidades (REUNIMO), Paràmetros (REPARMO),Proyecto de Convenio (REPCVMO) .

2. Imprimir todas la universidades existentes.

3. Presentar el nombre del pais tomàndolo del archivo de paràmetros.

DESCRIPCION DE PROGRAMA

PROGRAMA : INGRESO DE SEGURIDADES DEL SISTEMA

REFERENCIA : REP51000

OBJETIVO : Permitir el ingreso de los datos de las seguridades del sistema

ENTRADA : DATOS DE SEGURIDADES

SALIDA : ARCHIVO DE SEGURIDADES DEL SISTEMA :REUNIM0

DIAGRAMA DE BLOQUE



ALGORITMO DEL PROGRAMA

1. Abrir los archivos de seguridades (RESEGMO).
2. Ingresar el còdigo del usuario.
3. Validar que no exista repetido el còdigo.
4. Ingresar el nombre y el nivel de seguridad.
5. Grabar los datos en el archivo de seguridades.

DESCRIPCION DE PROGRAMA

PROGRAMA : MODIFICACION DE SEGURIDADES DEL SISTEMA

REFERENCIA : REP52000

OBJETIVO : Permitir modificacion de los datos de las seguridades del sistema

ENTRADA : DATOS DE SEGURIDADES
ARCHIVO DE SEGURIDADES DEL SISTEMA :REUNIM0

SALIDA : ARCHIVO DE SEGURIDADES DEL SISTEMA :REUNIM0
DATOS DE SEGURIDADES

DIAGRAMA DE BLOQUE

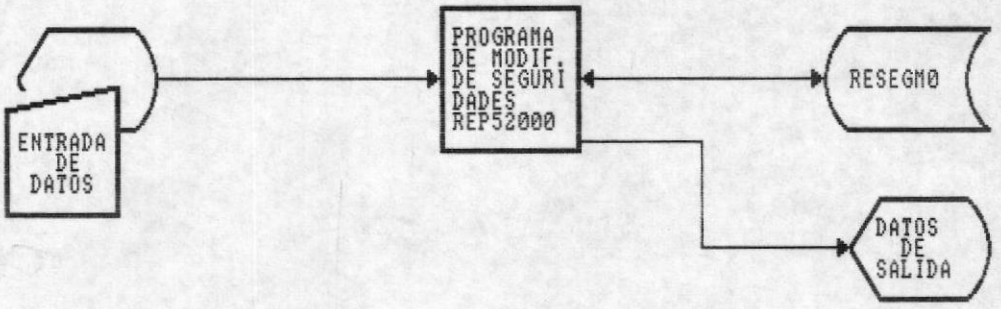

ALGORITMO DEL PROGRAMA

1. Abrir los archivos de seguridades (RESEGMO).
2. Ingresar el còdigo del usuario.
3. Validar que exista el còdigo.
4. Modificar el nombre y el nivel de seguridad.
5. Grabar los datos modificados.

DESCRIPCION DE PROGRAMA

PROGRAMA : ELIMINACION DE SEGURIDADES DEL SISTEMA

REFERENCIA : REP53000

OBJETIVO : Permitir eliminacion de los datos de las seguridades del sistema

ENTRADA : ARCHIVO DE SEGURIDADES DEL SISTEMA :REUNIM0

SALIDA : ARCHIVO DE SEGURIDADES DEL SISTEMA :REUNIM0
DATOS DE SEGURIDADES

DIAGRAMA DE BLOQUE



ALGORITMO DEL PROGRAMA

1. Abrir los archivos de seguridades (RESEGMO).
2. Ingresar el còdigo del usuario.
3. Validar que exista el còdigo.
4. Presentar los datos.
5. Borrar los datos.

DESCRIPCION DE PROGRAMA

PROGRAMA : CONSULTA/REPORTE DE SEGURIDADES DEL SISTEMA

REFERENCIA : REP54000

OBJETIVO : Permitir consulta o reporte de los datos de las seguridades del sistema

ENTRADA : ARCHIVO DE SEGURIDADES DEL SISTEMA :REUNIM0

SALIDA : DATOS DE SEGURIDADES
REPORTE DE SALIDA

DIAGRAMA DE BLOQUE

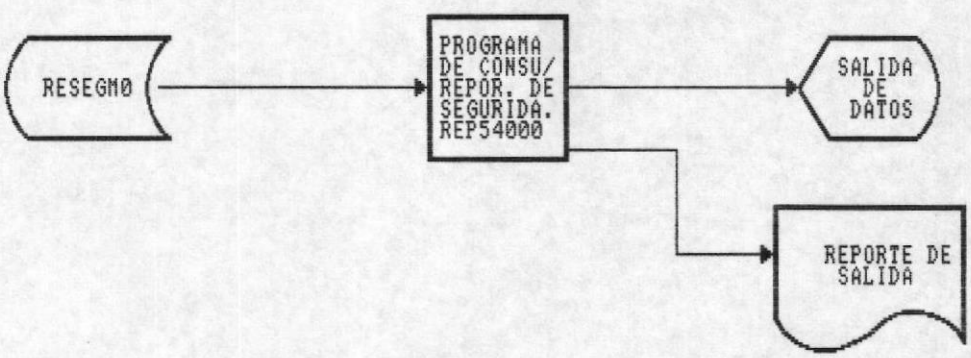

ALGORITMO DEL PROGRAMA

1. Abrir los archivos de seguridades (RESEGMO).
2. Ingresar el còdigo del usuario.
3. Validar que exista el còdigo.
4. Presentar los datos ya sea por pantalla o por impresora.
5. Regresar al paso 2.

DESCRIPCION DE PROGRAMA

PROGRAMA : RESPALDOS DE ARCHIVOS

REFERENCIA : REP61100

OBJETIVO : Permitir respaldar todos o cada uno de los archivos que forman el sistema

ENTRADA/ SALIDA :

ARCHIVO DE UNIVERSIDADES E INSTITUCIONES	:REUNIM0
ARCHIVO DE PROYECTOS DE CONVENIOS	:REPCVM0
ARCHIVO DE CONVENIOS	:RECOVM0
ARCHIVO DE CONTRATOS	:RECONM0
ARCHIVO DE BECARIOS	:REBECM0
ARCHIVO DE PERSONAL	:REPERM0
ARCHIVO DE RESULTADOS DE CUMPL. DE CONTRATOS	:RERCCM0
ARCHIVO DE RESULTADOS DE CUMPL. DE BECARIOS	:RERCBM0
ARCHIVO DE PARAMETROS	:REUNIM0

DIAGRAMA DE BLOQUE

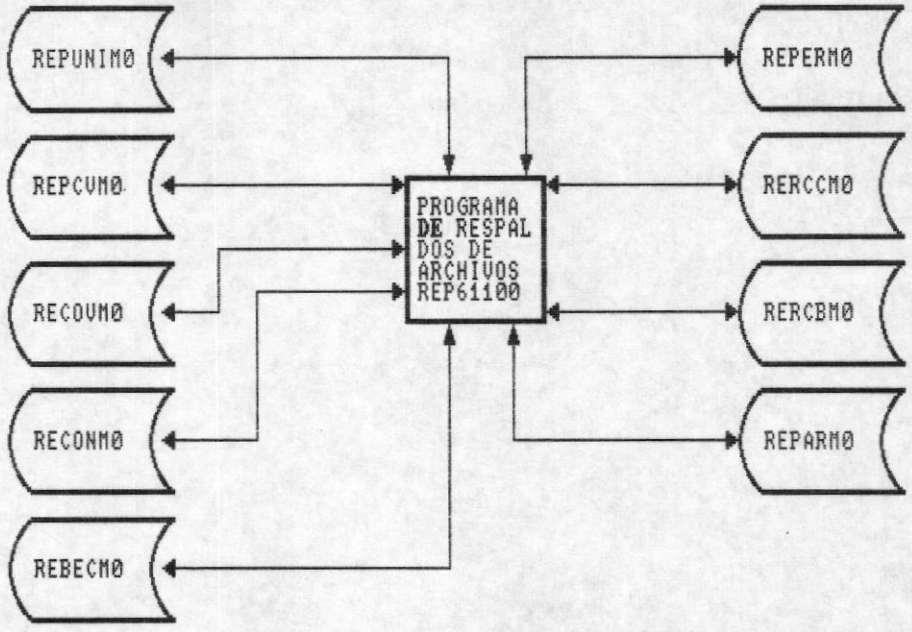

ALGORITMO DEL PROGRAMA

1. Abrir los archivos REUNIMO, REPCVMO, RECOVMO, RECONMO, REBECMO, REPERMO, RERCCMO, RERCBMO, REPARMO.

2. Pasar los archivos como respaldos a diskette.

DESCRIPCION DE PROGRAMA

PROGRAMA : RESTAURACION DE ARCHIVOS

REFERENCIA : REP61200

OBJETIVO : Permitir restaurar todos o cada uno de los archivos que forman el sistema

ENTRADA/ SALIDA :

ARCHIVO DE UNIVERSIDADES E INSTITUCIONES	:REUNIM0
ARCHIVO DE PROYECTOS DE CONVENIOS	:REPCVM0
ARCHIVO DE CONVENIOS	:RECOVM0
ARCHIVO DE CONTRATOS	:RECONM0
ARCHIVO DE BECARIOS	:REBECM0
ARCHIVO DE PERSONAL	:REPERM0
ARCHIVO DE RESULTADOS DE CUMPL. DE CONTRATOS	:RERCCM0
ARCHIVO DE RESULTADOS DE CUMPL. DE BECARIOS	:RERCBM0
ARCHIVO DE PARAMETROS	:REUNIM0

DIAGRAMA DE BLOQUE

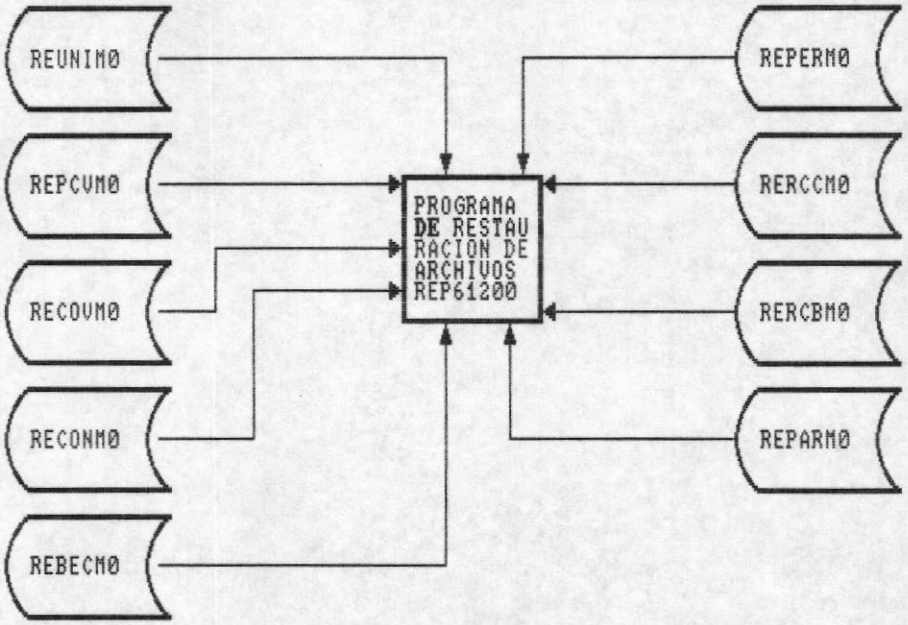

ALGORITMO DEL PROGRAMA

1. Abrir los archivos REUNIMO, REPCVMO, RECOVMO, RECONMO, REBECMO, REPERMO, RERCCMO, RERCBMO, REPARMO.

2. Pasar los archivos de diskette a disco.

DESCRIPCION DE PROGRAMA

PROGRAMA : REINDEXAMIENTO DE ARCHIVOS

REFERENCIA : REP61300

OBJETIVO : Permitir reindexar todos o cada uno de los archivos que forman el sistema

ENTRADA/ SALIDA :

ARCHIVO DE UNIVERSIDADES E INSTITUCIONES	:REUNIM0
ARCHIVO DE PROYECTOS DE CONVENIOS	:REPCVM0
ARCHIVO DE CONVENIOS	:RECOVM0
ARCHIVO DE CONTRATOS	:RECONM0
ARCHIVO DE BECARIOS	:REBECM0
ARCHIVO DE PERSONAL	:REPERM0
ARCHIVO DE RESULTADOS DE CUMPL. DE CONTRATOS	:RERCCM0
ARCHIVO DE RESULTADOS DE CUMPL. DE BECARIOS	:RERCBM0
ARCHIVO DE PARAMETROS	:REUNIM0

DIAGRAMA DE BLOQUE

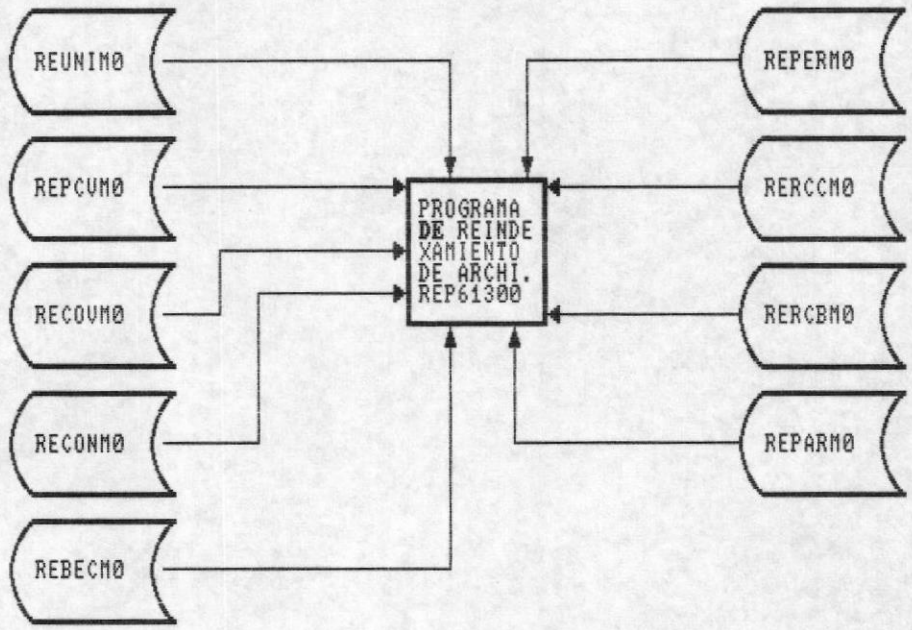

ALGORITMO DEL PROGRAMA

1. Abrir los archivos REUNIMO, REPCVMO, RECOVMO, RECONMO, REBECMO, REPERMO, RERCCMO, RERCBMO, REPARMO.

2. Indexar cada uno de los archivos con sus respetivos archivos indices.

DESCRIPCION DE PROGRAMA

PROGRAMA : INGRESO DE PARAMETROS DEL SISTEMA

REFERENCIA : REP62100

OBJETIVO : Permitir el ingreso de los datos de los paises, departamentos de la universidad, o nombres que pueden variar.

ENTRADA : DATOS DE PARAMETROS

SALIDA : ARCHIVO DE PARAMETROS :REPARM0

DIAGRAMA DE BLOQUE



ALGORITMO DEL PROGRAMA

1. Abrir el archivo de paràmetros (REPARMO).
2. Ingresar el tipo de datos de ingreso (pais, nombre, unidad).
3. Validar que no exista repetido el còdigo.
4. Ingresar el còdigo y la descripciòn.
5. Grabar los datos en el archivo de seguridades.

DESCRIPCION DE PROGRAMA

PROGRAMA : MODIFICACION DE PARAMETROS DEL SISTEMA

REFERENCIA : REP62200

OBJETIVO : Permitir modificacionde los datos de los paises, departamentos de la universidad, o nombres que pueden variar.

ENTRADA : DATOS DE PARAMETROS
ARCHIVO DE PARAMETROS :REPARM0

SALIDA : ARCHIVO DE PARAMETROS :REPARM0
DATOS DE PARAMETROS

DIAGRAMA DE BLOQUE

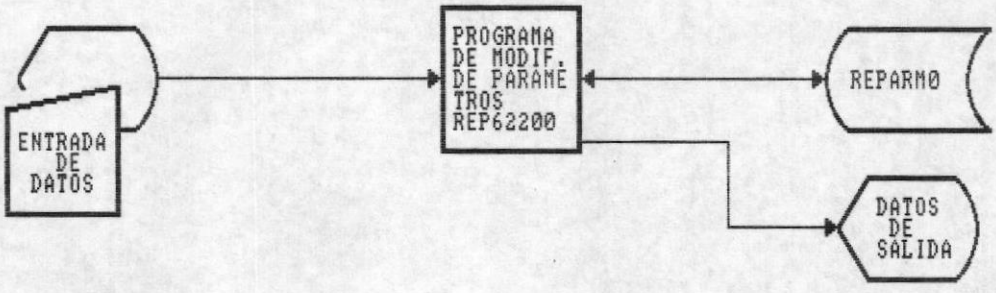

ALGORITMO DEL PROGRAMA

1. Abrir al archivo de paràmetros (REPARMO).
2. Ingresar el tipo de dato.
3. Ingresar el còdigo del paràmetro.
4. Modificar el nombre.
5. Grabar los datos modificados.

DESCRIPCION DE PROGRAMA

PROGRAMA : ELIMINACION DE PARAMETROS DEL SISTEMA

REFERENCIA : REP62300

OBJETIVO : Permitir eliminacion de los datos de los paises, departamentos de la universidad, o nombres que pueden variar.

ENTRADA ARCHIVO DE PARAMETROS :REPARM0
CODIGO DE PARAMETRO

SALIDA : ARCHIVO DE PARAMETROS :REPARM0
DATOS DE PARAMETROS

DIAGRAMA DE BLOQUE

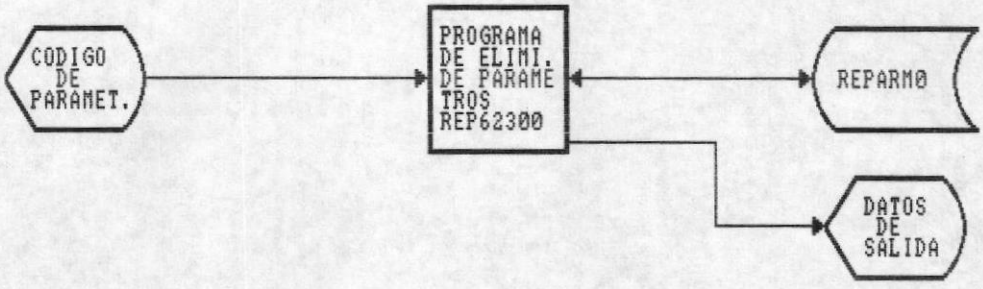

ALGORITMO DEL PROGRAMA

1. Abrir el archivo de paràmetros (REPARMO).
2. Ingresar el tipo de datos.
3. Validar que exista el còdigo.
4. Presentar los datos.
5. Borrar los datos.

DESCRIPCION DE PROGRAMA

PROGRAMA : CONSULTA/REPORTE DE PARAMETROS DEL SISTEMA

REFERENCIA : REP62400

OBJETIVO : Permitir consulta o reporte de los datos paises, departamentos de la universidad, o nombres que pueden variar.

ENTRADA ARCHIVO DE PARAMETROS :REPARM0
CODIGO DE PARAMETRO

SALIDA : DATOS DE PARAMETROS
REPORTE DE SALIDA

DIAGRAMA DE BLOQUE

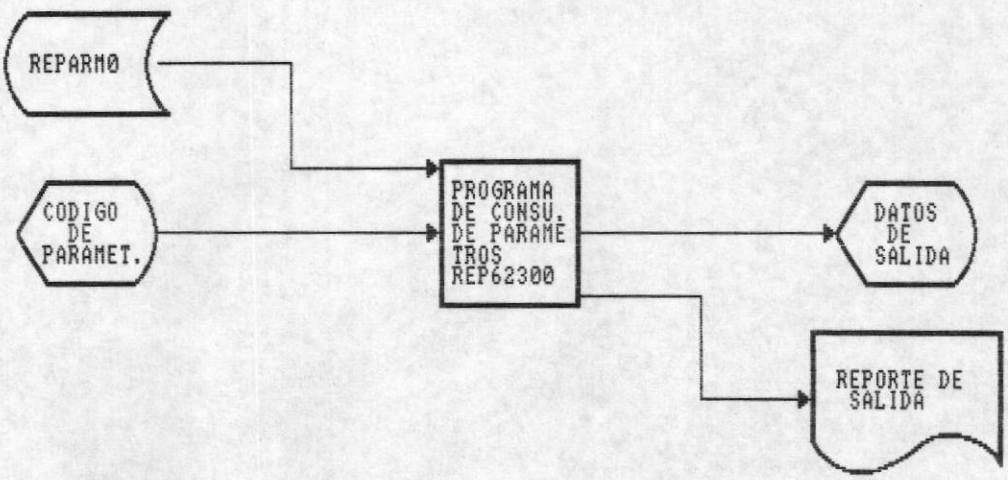

ALGORITMO DEL PROGRAMA

1. Abrir el archivo de paràmetros (REPARMO).
2. Ingresar el tipo de salida (pantalla o impresora)
3. Presentar los datos ya sea por pantalla o por impresora.

DESCRIPCION DE PROGRAMA

PROGRAMA : ADICION AL HISTORICO

REFERENCIA : REP63000

OBJETIVO : Permitir respaldar todos o cada uno de los archivos que forman el sistema

ENTRADA/ SALIDA :
- ARCHIVO MAESTRO DE BECARIOS :REBECM0
- ARCHIVO MAESTRO DE CONVENIOS :RECOVM0
- ARCHIVO MAESTRO DE PROYECTOS DE CONVENIOS :REPCVM0
- ARCHIVO MAESTRO DE CONTRATOS :RECONM0
- ARCHIVO MAESTRO DE RESULTADOS DE CUMPL. DE CONT.:RERCCM0
- ARCHIVO MAESTRO DE RESULTADOS DE CUMPL. DE BECA.:RERCBM0

SALIDA :
- ARCHIVO HISTORICO DE RESULTA. DE CUMPL. DE CONT.:RERCCH0
- ARCHIVO HISTORICO DE RESULTA. DE CUMPL. DE BECA.:RERCBH0
- ARCHIVO HISTORICO DE CONTRATOS :RECONH0
- ARCHIVO HISTORICO DE PROYECTOS DE CONVENIOS :REPCVH0
- ARCHIVO HISTORICO DE CONVENIOS :RECOVH0
- ARCHIVO HISTORICO DE BECARIOS :REBECH0

DIAGRAMA DE BLOQUE

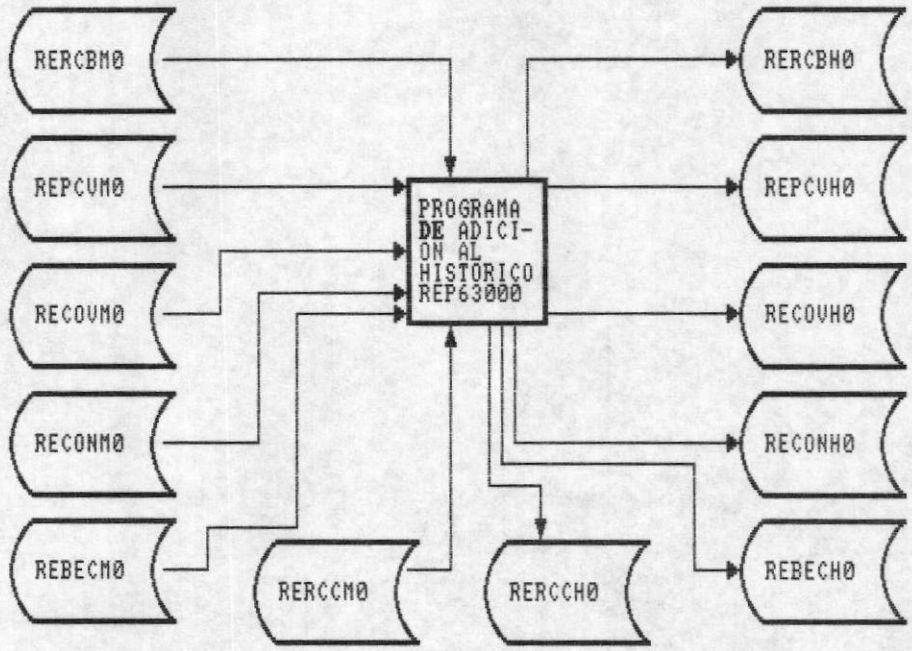

ALGORITMO DEL PROGRAMA

1. Abrir los archivos REUNIMO, REPCVMO, RECOVMO, RECONMO, REBECMO, REPERMO, RERCCMO, RERCBMO, REPARMO.

2. Añadir al històrico cada uno de los registros que forman los archivos maestros.

ENTRADAS AL SISTEMA

SISTEMA: CONTROL DE CONVENIOS, CONTRATOS, UNIVERSIDADES E INSTITUCIONES Y BECARIOS ESPOL *

--

FORMATO GENERAL PARA DISEÑO DE PANTALLAS

PANTALLA : RES00000	FRECUENCIA : REQUERIDA
FECHA : 15 DE MARZO DE 1992.	UTILIZADO POR : DEPARTAMENTO DE RELACIONES EXTERNAS.

```
1...+...10....+...20....+...30....+...40....+...50....+...60....+...70....+...80
1  *  RELAC. EXTERNAS     ESCUELA SUPERIOR POLITECNICA DEL LITORAL        MM/DD/AA  *  1
2  *  RES00000                SISTEMA DE CONTROL DE CONVENIOS,            HH:MM:SS  *  2
3  *              CONTRATOS, UNIVERSIDADES E INSTITUCIONES Y BECARIOS               *  3
4  *                                                                                *  4
5  *                                                                                *  5
6  *                                                                                *  6
7  *                                                                                *  7
8  *                                                                                *  8
9  *                                                                                *  9
10 *                                                                                *  10
11 *                                                                                *  11
12 *                                                                                *  12
13 *                                                                                *  13
14 *                                                                                *  14
15 *                                                                                *  15
16 *                                                                                *  16
17 *                                                                                *  17
18 *                                                                                *  18
19 *                                                                                *  19
20 *                                                                                *  20
21 *                                                                                *  21
22 *                                                                                *  22
23 *                                                                                *  23
24 *                                                                                *  24
1...+...10....+...20....+...30....+...40....+...50....+...60....+...70....+...80
```

Ingrese su Codigo..: [99999]
Clave de Acceso....: XXXXXX

TECLAS:	DESCRIPCION:
	ESTA ES LA PRIMERA PANTALLA MOSTRADA POR EL SISTEMA, LA CUAL NOS PERMITE EL
	EL INGRESO DE EL CODIGO DEL USUARIO Y LA CLAVE PARA EL CONTROL DEL ACCESO AL SITEMA.

SISTEMA: CONTROL DE CONVENIOS, CONTRATOS, UNIVERSIDADES E INSTITUCIONES Y BECARIOS **ESPOL** *

FORMATO GENERAL PARA DISENO DE PANTALLAS

PANTALLA: REP00000	**FRECUENCIA** : REQUERIDA
FECHA : 12 DE MARZO DE 1991.	**UTILIZADO POR** : DEPARTAMENTO DE RELACIONES EXTERNAS.

```
1...+...10....+...20....+...30....+...40....+...50....+...60....+...70....+...80

RELAC. EXTERNAS      ESCUELA SUPERIOR POLITECNICA DEL LITORAL          MM/DD/AA
REP00000                  SISTEMA DE CONTROL DE CONVENIOS,             HH:MM:SS
              CONTRATOS, UNIVERSIDADES E INSTITUCIONES Y BECARIOS

                         MENU PRINCIPAL

          MENU PRINCIPAL
          1 BECARIOS
          2 CONTRATOS
          3 CONVENIOS
          4 UNIVERSIDADES E INSTITUCIONES
          5 SEGURIDADES
          6 MANTENIMIENTO DEL SISTEMA
          9 SALIR

[ESC]..MENU ANTERIOR
        Procesamiento de Becados,Resultados Obtenidos y Posibles Becados

1...+...10....+...20....+...30....+...40....+...50....+...60....+...70....+...80
```

TECLAS:	DESCRIPCION:
ESC	PRESENTA LA PANTALLA ANTERIOR A LA MOSTRADA.
	ESTA PANTALLA MUESTRA EL MENU PRINCIPAL CON LAS PRINCIPALES ENTIDADES DEL SISTEMA.

SISTEMA: CONTROL DE CONVENIOS, CONTRATOS, UNIVERSIDADES E INSTITUCIONES Y BECARIOS **ESPOL** *

FORMATO GENERAL PARA DISENO DE PANTALLAS

PANTALLA: REM10000	**FRECUENCIA** : REQUERIDA
FECHA : 12 DE MAYO DE 1991.	**UTILIZADO POR** : DEPARTAMENTO DE RELACIONES EXTERNAS.

```
1...+...10....+...20....+...30....+...40....+...50....+...60....+...70....+...80

RELAC. EXTERNAS      ESCUELA SUPERIOR POLITECNICA DEL LITORAL          MM/DD/AA
REM10000                  SISTEMA DE CONTROL DE CONVENIOS,             HH:MM:SS
              CONTRATOS, UNIVERSIDADES E INSTITUCIONES Y BECARIOS

                                  BECARIOS

          MENU PRINCIPAL
 1 BECARI          BECARIOS
 2 CONTRA
 3 CONVEN   1 BECADOS
 4 UNIVER   2 RESULTADOS OBTENIDOS
 5 SEGURI   3 POSIBLES BECARIOS
 6 MANTEN   9 MENU PRINCIPAL
 9 SALIR

[ESC]..MENU ANTERIOR

1...+...10....+...20....+...30....+...40....+...50....+...60....+...70....+...80
```

TECLAS:	DESCRIPCION:
ESC	PRESENTA LA PANTALLA ANTERIOR A LA MOSTRADA.
	ESTA PANTALLA MUESTRA EL MENU DE BECARIOS EL CUAL CONTINE BECADOS, RESULTADOS OBTENIDOS Y POSIBLES BECARIOS.

SISTEMA: CONTROL DE CONVENIOS, CONTRATOS, UNIVERSIDADES E INSTITUCIONES Y BECARIOS ESPOL *

FORMATO GENERAL PARA DISENO DE PANTALLAS

PANTALLA : REM11001	FRECUENCIA : REQUERIDA
FECHA : 12 DE MAYO DE 1991.	UTILIZADO POR : DEPARTAMENTO DE RELACIONES EXTERNAS.

```
1...+...10....+...20....+...30....+...40....+...50....+...60....+...70....+...80
1  *  RELAC. EXTERNAS     ESCUELA SUPERIOR POLITECNICA DEL LITORAL        MM/DD/AA  *  1
2  *  REM11001                  SISTEMA DE CONTROL DE CONVENIOS,          HH:MM:SS  *  2
3  *              CONTRATOS, UNIVERSIDADES E INSTITUCIONES Y BECARIOS               *  3
4  *                                                                                *  4
5  *                                  BECADOS                                       *  5
6  *                                                                                *  6
7  *                                                                                *  7
8  *                                                                                *  8
9  *                                                                                *  9
10 *                                                                                *  10
11 *                                                                                *  11
12 *                                                                                *  12
13 *                                                                                *  13
14 *                                                                                *  14
15 *                                                                                *  15
16 *                                                                                *  16
17 *                                                                                *  17
18 *                                                                                *  18
19 *                                                                                *  19
20 *                                                                                *  20
21 *                                                                                *  21
22 *                                                                                *  22
23 *                                                                                *  23
24 *                                                                                *  24
1...+...10....+...20....+...30....+...40....+...50....+...60....+...70....+...80

        MENU PRINCIPAL
        1 BECARI
        2 CONTRA
        3 CONVEN
        4 UNIVER
        5 SEGURI
        6 MANTEN
        9 SALIR

              BECAR
              1 BECADO
              2 RESULT
              3 POSIBL
              9 MENU P

                    BECADOS
                    1 MANTENIMIENTO DE BECADOS
                    2 CONSULTA GENERICA
                    3 GENERACION DE REPORTES
                    9 MENU PRINCIPAL

[ESC]..MENU ANTERIOR
```

TECLAS:	DESCRIPCION:
ESC	PRESENTA LA PANTALLA ANTERIOR A LA MOSTRADA.
	ESTA PANTALLA MUESTRA EL MENU DE BECADOS EL CUAL CONTIENE MANTENIMIENTO,CONSULTAS Y REPORTE

SISTEMA: CONTROL DE CONVENIOS, CONTRATOS, UNIVERSIDADES E INSTITUCIONES Y BECARIOS **ESPOL** *

FORMATO GENERAL PARA DISENO DE PANTALLAS

PANTALLA: REM11100	**FRECUENCIA** : REQUERIDA
FECHA : 12 DE MAYO DE 1991.	**UTILIZADO POR** : DEPARTAMENTO DE RELACIONES EXTERNAS.

```
1...+...10....+...20....+...30....+...40....+...50....+...60....+...70....+...80

RELAC. EXTERNAS      ESCUELA SUPERIOR POLITECNICA DEL LITORAL          MM/DD/AA
REM11101                  SISTEMA DE CONTROL DE CONVENIOS,             HH:MM:SS
              CONTRATOS, UNIVERSIDADES E INSTITUCIONES Y BECARIOS

                         MANTENIMIENTO DE BECADOS

          MENU PRINCIPAL
 1 BECARI      BECAR
 2 CONTRA                  B   MANTENIMIENTO
 3 CONVEN   1 BECADO
 4 UNIVER   2 RESULT   1 MANTENI   1 INGRESO
 5 SEGURI   3 POSIBL   2 CONSULT   2 MODIFICACION
 6 MANTEN   9 MENU P   3 GENERAC   3 ELIMINACION
 9 SALIR                9 MENU PR   4 CONSULTA
                                   9 MENU PRINCIPAL

[ESC]..MENU ANTERIOR

1...+...10....+...20....+...30....+...40....+...50....+...60....+...70....+...80
```

TECLAS:	DESCRIPCION:
ESC	PRESENTA LA PANTALLA ANTERIOR A LA MOSTRADA.
	MENU DE LAS OPCIONES PERMITIDAS EN EL MANTENIMIENTO DE BECADOS. (INGRESO, ACTUALIZACION, ELIMINACION Y CONSULTA).

SISTEMA: CONTROL DE CONVENIOS, CONTRATOS, UNIVERSIDADES E INSTITUCIONES Y BECARIOS ESPOL *

FORMATO GENERAL PARA DISENO DE PANTALLAS

PANTALLA : REP11110	FRECUENCIA : REQUERIDA
FECHA : 12 DE MARZO DE 1992.	UTILIZADO POR : DEPARTAMENTO DE RELACIONES EXTERNAS.

```
1...+...10....+...20....+...30....+...40....+...50....+...60....+...70....+...80
1  *  RELAC. EXTERNAS     ESCUELA SUPERIOR POLITECNICA DEL LITORAL          MM/DD/AA  *  1
2  *  REP11110                SISTEMA DE CONTROL DE CONVENIOS,              HH:MM:SS  *  2
3  *              CONTRATOS, UNIVERSIDADES E INSTITUCIONES Y BECARIOS                 *  3
4  *                                                                                  *  4
5  *                                                                                  *  5
6  *                          INGRESO DE BECARIOS                                     *  6
7  *                                                                                  *  7
8  *                                                                                  *  8
9  *    CODIGO/BECA.........: [X99999] FECHA/OTORGAMIENTO.: [MM/DD/AA]                *  9
10 *    CODIGO/PERSONAL.....: [99999]                                                 *  10
11 *    TIPO/FINANCIAMIENTO..: [X]      ORGANISMO  FINACIA.: [XXXXXXXXXXXXXXXXXXX]   *  11
12 *    CODIGO/UNIV. O INST..: [XX999]                                                *  12
13 *    DURACION/CURSO......: [999]     FECHA INICIO CURSO.: [MM/DD/AA]               *  13
14 *                                    FECHA FINAL CURSO..: [MM/DD/AA]               *  14
15 *    ESPECIALIZACION.....: [XXXXXXXXXXXXXXXXXXX]                                  *  15
16 *    OBSERVACION.........: [XXXXXXXXXXXXXXXXXXXXXXXXXXXXXXXXXX]                  *  16
17 *                          [XXXXXXXXXXXXXXXXXXXXXXXXXXXXXXXXXX]                   *  17
18 *                          [XXXXXXXXXXXXXXXXXXXXXXXXXXXXXXXXXX]                   *  18
19 *                                                                                  *  19
20 *                                                                                  *  20
21 *  [ESC]..MENU ANTERIOR                                        [ENTER]..GRABAR     *  21
22 *                                                                                  *  22
23 *                                                                                  *  23
24 *                                                                                  *  24
1...+...10....+...20....+...30....+...40....+...50....+...60....+...70....+...80
```

TECLAS:	DESCRIPCION:
ESC	PRESENTA LA PANTALLA ANTERIOR A LA MOSTRADA.
ENTER	GRABAR EN EL ARCHIVO LOS DATOS INGRESADOS

SISTEMA: CONTROL DE CONVENIOS, CONTRATOS, UNIVERSIDADES E INSTITUCIONES Y BECARIOS **ESPOL ***

FORMATO GENERAL PARA DISENO DE PANTALLAS

PANTALLA : REP11120	**FRECUENCIA** : REQUERIDA
FECHA : 12 DE MARZO DE 1992.	**UTILIZADO POR** : DEPARTAMENTO DE RELACIONES EXTERNAS.

```
1...+...10....+...20....+...30....+...40....+...50....+...60....+...70....+...80

RELAC. EXTERNAS     ESCUELA SUPERIOR POLITECNICA DEL LITORAL          MM/DD/AA
REP11120                SISTEMA DE CONTROL DE CONVENIOS,              HH:MM:SS
              CONTRATOS, UNIVERSIDADES E INSTITUCIONES Y BECARIOS

                          MODIFICACION DE BECARIOS

  CODIGO/BECA.........: [X99999] FECHA/OTORGAMIENTO.: [MM/DD/AA]
  CODIGO/PERSONAL.....: [99999]
  TIPO/FINANCIAMIENTO..: [X]      ORGANISMO  FINACIA.: [XXXXXXXXXXXXXXXXXXX]
  CODIGO/UNIV. O INST..: [XX999]
  DURACION/CURSO......: [999]     FECHA INICIO CURSO.: [MM/DD/AA]
                                  FECHA FINAL CURSO..: [MM/DD/AA]
  ESPECIALIZACION.....: [XXXXXXXXXXXXXXXXXXX]
  OBSERVACION.........: [XXXXXXXXXXXXXXXXXXXXXXXXXXXXXXXXXX]
                        [XXXXXXXXXXXXXXXXXXXXXXXXXXXXXXXXXX]
                        [XXXXXXXXXXXXXXXXXXXXXXXXXXXXXXXXXX]

[ESC]..MENU ANTERIOR                                  [ENTER].REGRABAR

1...+...10....+...20....+...30....+...40....+...50....+...60....+...70....+...80
```

TECLAS:	DESCRIPCION:
ESC	PRESENTA LA PANTALLA ANTERIOR A LA MOSTRADA.
ENTER	REGRABAR LOS DATOS MODIFICADOS

SISTEMA: CONTROL DE CONVENIOS, CONTRATOS, UNIVERSIDADES E INSTITUCIONES Y BECARIOS **ESPOL ***

FORMATO GENERAL PARA DISENO DE PANTALLAS

PANTALLA : REP11130	FRECUENCIA : REQUERIDA
FECHA : 12 DE MARZO DE 1992.	UTILIZADO POR : DEPARTAMENTO DE RELACIONES EXTERNAS.

```
1...+...10....+...20....+...30....+...40....+...50....+...60....+...70....+...80

*  RELAC. EXTERNAS     ESCUELA SUPERIOR POLITECNICA DEL LITORAL        MM/DD/AA  *
*  REP11130                SISTEMA DE CONTROL DE CONVENIOS,            HH:MM:SS  *
*                  CONTRATOS, UNIVERSIDADES E INSTITUCIONES Y BECARIOS        *
*                                                                             *
*                          ELIMINACION DE BECARIOS                            *
*                                                                             *
*    CODIGO/BECA.........: [X99999] FECHA/OTORGAMIENTO.: [MM/DD/AA]           *
*    CODIGO/PERSONAL.....: [99999]                                            *
*    TIPO/FINANCIAMIENTO..: [X]      ORGANISMO  FINACIA.: [XXXXXXXXXXXXXXXXXXX]*
*    CODIGO/UNIV. O INST..: [XX999]                                           *
*    DURACION/CURSO......: [999]     FECHA INICIO CURSO.: [MM/DD/AA]          *
*                                    FECHA FINAL CURSO..: [MM/DD/AA]          *
*    ESPECIALIZACION.....: [XXXXXXXXXXXXXXXXXXX]                             *
*    OBSERVACION.........: [XXXXXXXXXXXXXXXXXXXXXXXXXXXXXXXXX]               *
*                          [XXXXXXXXXXXXXXXXXXXXXXXXXXXXXXXXX]               *
*                          [XXXXXXXXXXXXXXXXXXXXXXXXXXXXXXXXX]               *
*                                                                             *
*  [ESC]..MENU ANTERIOR                                  [ENTER]..BORRAR      *
*                                                                             *

1...+...10....+...20....+...30....+...40....+...50....+...60....+...70....+...80
```

TECLAS:	DESCRIPCION:
ESC	PRESENTA LA PANTALLA ANTERIOR A LA MOSTRADA.
ENTER	BORRAR LOS DATOS INGRESADOS

SISTEMA: CONTROL DE CONVENIOS, CONTRATOS, UNIVERSIDADES E INSTITUCIONES Y BECARIOS **ESPOL**

FORMATO GENERAL PARA DISENO DE PANTALLAS

PANTALLA : REP11140	**FRECUENCIA** : REQUERIDA
FECHA : 12 DE MARZO DE 1992.	**UTILIZADO POR** : DEPARTAMENTO DE RELACIONES EXTERNAS.

```
1...+...10....+...20....+...30....+...40....+...50....+...60....+...70....+...80

RELAC. EXTERNAS     ESCUELA SUPERIOR POLITECNICA DEL LITORAL          MM/DD/AA
REP11140                 SISTEMA DE CONTROL DE CONVENIOS,             HH:MM:SS
            CONTRATOS, UNIVERSIDADES E INSTITUCIONES Y BECARIOS

                          CONSULTA DE BECARIOS

  CODIGO/BECA.........: [X99999] FECHA/OTORGAMIENTO.: [MM/DD/AA]
  CODIGO/PERSONAL.....: [99999]
  TIPO/FINANCIAMIENTO..: [X]      ORGANISMO  FINACIA.: [XXXXXXXXXXXXXXXXXXXX]
  CODIGO/UNIV. O INST..: [XX999]
  DURACION/CURSO......: [999]     FECHA INICIO CURSO.: [MM/DD/AA]
                                  FECHA FINAL CURSO..: [MM/DD/AA]
  ESPECIALIZACION.....: [XXXXXXXXXXXXXXXXXX]
  OBSERVACION.........: [XXXXXXXXXXXXXXXXXXXXXXXXXXXXXX]
                        [XXXXXXXXXXXXXXXXXXXXXXXXXXXXXX]
                        [XXXXXXXXXXXXXXXXXXXXXXXXXXXXXX]

[ESC]..MENU ANTERIOR                                  [ENTER].CONTINUAR

1...+...10....+...20....+...30....+...40....+...50....+...60....+...70....+...80
```

TECLAS:	DESCRIPCION:
ESC	PRESENTA LA PANTALLA ANTERIOR A LA MOSTRADA.
ENTER	CONTINUAR CON LA CONSULTA DE LOS DATOS

SISTEMA: CONTROL DE CONVENIOS, CONTRATOS, UNIVERSIDADES E INSTITUCIONES Y BECARIOS **ESPOL** *

FORMATO GENERAL PARA DISENO DE PANTALLAS

PANTALLA : REP12000	**FRECUENCIA** : REQUERIDA
FECHA : 12 DE MARZO DE 1992	**UTILIZADO POR** : DEPARTAMENTO DE RELACIONES EXTERNAS.

```
1...+...10....+...20....+...30....+...40....+...50....+...60....+...70....+...80
1  *  RELAC. EXTERNAS     ESCUELA SUPERIOR POLITECNICA DEL LITORAL        MM/DD/AA  *  1
2  *  REP12000                SISTEMA DE CONTROL DE CONVENIOS,            HH:MM:SS  *  2
3  *            CONTRATOS, UNIVERSIDADES E INSTITUCIONES Y BECARIOS                *  3
4  *                                                                               *  4
5  *  RESULTADOS OBTENIDOS                                                         *  5
6  *                                                                               *  6
7  *      MENU PRINCIPAL                                                           *  7
8  *      1 BECARI    BECAR                                                        *  8
9  *      2 CONTRA    1 BECADO   RESULTADOS OBTENIDOS                              *  9
10 *      3 CONVEN    2 RESULT   1 MANTENIMIENTO DE RESULTADOS                     *  10
11 *      4 UNIVER    3 POSIBL   2 CONSULTA GENERICA                               *  11
12 *      5 SEGURI    9 MENU P   3 REPORTES DE SUMARIZACION                        *  12
13 *      6 MANTEN               9 MENU PRINCIPAL                                 *  13
14 *      9 SALIR                                                                 *  14
15 *                                                                              *  15
16 *  [ESC]..MENU ANTERIOR                                                        *  16
17 *                                                                              *  17
18 *                                                                              *  18
19 *                                                                              *  19
20 *                                                                              *  20
21 *                                                                              *  21
22 *                                                                              *  22
23 *                                                                              *  23
24 *                                                                              *  24
1...+...10....+...20....+...30....+...40....+...50....+...60....+...70....+...80
```

TECLAS:	DESCRIPCION:
ESC	PRESENTA LA PANTALLA ANTERIOR A LA MOSTRADA.
	ESTA PANTALLA MUESTRA EL MENU DE OPCIONES DE LOS PROCESOS DISPONIBLES EN LOS RESULTADOS
	OBTENIDOS

SISTEMA: CONTROL DE CONVENIOS, CONTRATOS, UNIVERSIDADES E INSTITUCIONES Y BECARIOS **ESPOL ***

FORMATO GENERAL PARA DISENO DE PANTALLAS

PANTALLA : REP12100	FRECUENCIA : REQUERIDA
FECHA : 12 DE MARZO DE 1992	UTILIZADO POR : DEPARTAMENTO DE RELACIONES EXTERNAS.

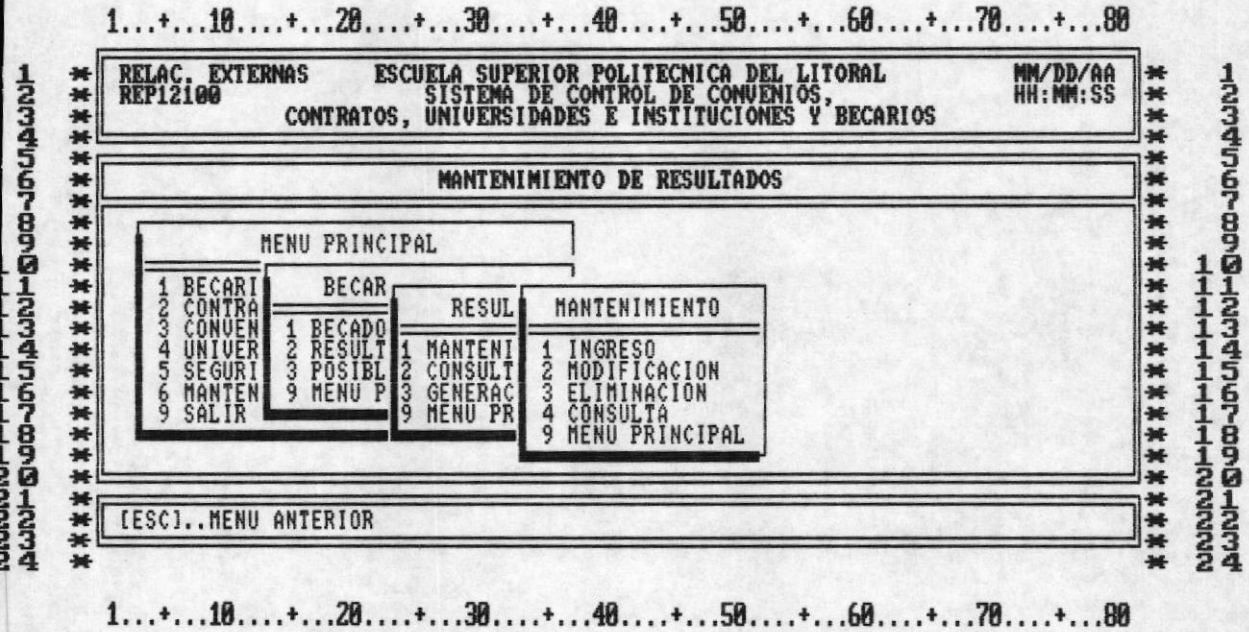

TECLAS:	DESCRIPCION:
ESC	PRESENTA LA PANTALLA ANTERIOR A LA MOSTRADA.
	MENU DE LAS OPCIONES PERMITIDAS EN EL MANTENIMIENTO DE RESULTADOS. (INGRESO, ACTUALIZACION,
	ELIMINACION Y CONSULTA).

SISTEMA: CONTROL DE CONVENIOS, CONTRATOS, UNIVERSIDADES E INSTITUCIONES Y BECARIOS ESPOL *

FORMATO GENERAL PARA DISENO DE PANTALLAS

PANTALLA : REP12110	FRECUENCIA : REQUERIDA
FECHA : 12 DE MARZO DE 1992.	UTILIZADO POR : DEPARTAMENTO DE RELACIONES EXTERNAS.

```
1...+...10....+...20....+...30....+...40....+...50....+...60....+...70....+...80

RELAC. EXTERNAS      ESCUELA SUPERIOR POLITECNICA DEL LITORAL          MM/DD/AA
REP12110                  SISTEMA DE CONTROL DE CONVENIOS,             HH:MM:SS
              CONTRATOS, UNIVERSIDADES E INSTITUCIONES Y BECARIOS

                          INGRESO DE RESULTADOS

 CODIGO/BECA..........: [X99999] FECHA INICIO CURSO.: [MM/DD/AA]
                                 FECHA FINAL CURSO..: [MM/DD/AA]
 CODIGO/PERSONAL......: [99999]
 ESTADO/CUMPLIMIENTO..: [X]
 FECHA FINAL ASISTENC.: [XX999]  FECHA/RETORNO......: [MM/DD/AA]

 TITULO OBTENIDO......: [XXXXXXXXXXXXXXXXXXXX]
 OBSERVACION..........: [XXXXXXXXXXXXXXXXXXXXXXXXXXXXXX]
                        [XXXXXXXXXXXXXXXXXXXXXXXXXXXXXX]
                        [XXXXXXXXXXXXXXXXXXXXXXXXXXXXXX]

[ESC]..MENU ANTERIOR                                  [ENTER]..GRABAR

1...+...10....+...20....+...30....+...40....+...50....+...60....+...70....+...80
```

TECLAS:	DESCRIPCION:
ESC	PRESENTA LA PANTALLA ANTERIOR A LA MOSTRADA.
ENTER	GRABAR EN EL ARCHIVO LOS DATOS INGRESADOS

SISTEMA: CONTROL DE CONVENIOS, CONTRATOS, UNIVERSIDADES E INSTITUCIONES Y BECARIOS **ESPOL ***

FORMATO GENERAL PARA DISENO DE PANTALLAS

PANTALLA : REP12120	FRECUENCIA : REQUERIDA
FECHA : 12 DE MARZO DE 1992.	UTILIZADO POR : DEPARTAMENTO DE RELACIONES EXTERNAS.

```
1...+...10....+...20....+...30....+...40....+...50....+...60....+...70....+...80
1  *  RELAC. EXTERNAS     ESCUELA SUPERIOR POLITECNICA DEL LITORAL          MM/DD/AA  *  1
2  *  REP12120                SISTEMA DE CONTROL DE CONVENIOS,              HH:MM:SS  *  2
3  *            CONTRATOS, UNIVERSIDADES E INSTITUCIONES Y BECARIOS                  *  3
4  *                                                                                 *  4
5  *                          MODIFICACION DE RESULTADOS                             *  5
6  *                                                                                 *  6
7  *                                                                                 *  7
8  *                                                                                 *  8
9  *    CODIGO/BECA.....: [X99999] FECHA INICIO CURSO.: [MM/DD/AA]                   *  9
10 *                               FECHA FINAL CURSO..: [MM/DD/AA]                   *  10
11 *    CODIGO/PERSONAL.....: [99999]                                                *  11
12 *    ESTADO/CUMPLIMIENTO..: [X]                                                   *  12
13 *    FECHA FINAL ASISTENC.: [XX999]  FECHA/RETORNO.....: [MM/DD/AA]               *  13
14 *                                                                                 *  14
15 *    TITULO OBTENIDO.....: [XXXXXXXXXXXXXXXXXXX]                                 *  15
16 *    OBSERVACION.........: [XXXXXXXXXXXXXXXXXXXXXXXXXXXXXXX]                     *  16
17 *                          [XXXXXXXXXXXXXXXXXXXXXXXXXXXXXXX]                     *  17
18 *                          [XXXXXXXXXXXXXXXXXXXXXXXXXXXXXXX]                     *  18
19 *                                                                                 *  19
20 *                                                                                 *  20
21 *  [ESC]..MENU ANTERIOR                                  [ENTER].REGRABAR         *  21
22 *                                                                                 *  22
23 *                                                                                 *  23
24 *                                                                                 *  24
1...+...10....+...20....+...30....+...40....+...50....+...60....+...70....+...80
```

TECLAS:	DESCRIPCION:
ESC	PRESENTA LA PANTALLA ANTERIOR A LA MOSTRADA.
ENTER	REGRABAR EN EL ARCHIVO LOS DATOS MODIFICADOS

SISTEMA: CONTROL DE CONVENIOS, CONTRATOS, UNIVERSIDADES E INSTITUCIONES Y BECARIOS ESPOL *

FORMATO GENERAL PARA DISENO DE PANTALLAS

PANTALLA : REP12130	**FRECUENCIA** : REQUERIDA
FECHA : 12 DE MARZO DE 1992.	**UTILIZADO POR** : DEPARTAMENTO DE RELACIONES EXTERNAS.

```
1...+...10....+...20....+...30....+...40....+...50....+...60....+...70....+...80
1  *  RELAC. EXTERNAS     ESCUELA SUPERIOR POLITECNICA DEL LITORAL          MM/DD/AA  *  1
2  *  REP12130                SISTEMA DE CONTROL DE CONVENIOS,              HH:MM:SS  *  2
3  *            CONTRATOS, UNIVERSIDADES E INSTITUCIONES Y BECARIOS                  *  3
4  *                                                                                 *  4
5  *                        ELIMINACION DE RESULTADOS                                *  5
6  *                                                                                 *  6
7  *                                                                                 *  7
8  *    CODIGO/BECA.....: [X99999] FECHA INICIO CURSO.: [MM/DD/AA]                   *  8
9  *                               FECHA FINAL CURSO..: [MM/DD/AA]                   *  9
10 *    CODIGO/PERSONAL.....: [99999]                                                *  10
11 *    ESTADO/CUMPLIMIENTO..: [X]                                                   *  11
12 *    FECHA FINAL ASISTENC.: [XX999]  FECHA/RETORNO.....: [MM/DD/AA]               *  12
13 *                                                                                 *  13
14 *    TITULO OBTENIDO.....: [XXXXXXXXXXXXXXXXXXXX]                                *  14
15 *    OBSERVACION.........: [XXXXXXXXXXXXXXXXXXXXXXXXXXXXXXXX]                    *  15
16 *                          [XXXXXXXXXXXXXXXXXXXXXXXXXXXXXXXX]                    *  16
17 *                          [XXXXXXXXXXXXXXXXXXXXXXXXXXXXXXXX]                    *  17
18 *                                                                                 *  18
19 *                                                                                 *  19
20 *  [ESC]..MENU ANTERIOR                                  [ENTER].. BORRAR         *  20
21 *                                                                                 *  21
22 *                                                                                 *  22
23 *                                                                                 *  23
24 *                                                                                 *  24
1...+...10....+...20....+...30....+...40....+...50....+...60....+...70....+...80
```

TECLAS:	DESCRIPCION:
ESC	PRESENTA LA PANTALLA ANTERIOR A LA MOSTRADA.
ENTER	BORRAR LOS DATOS EN EL ARCHIVO

SISTEMA: CONTROL DE CONVENIOS, CONTRATOS, UNIVERSIDADES E INSTITUCIONES Y BECARIOS **ESPOL** *

FORMATO GENERAL PARA DISENO DE PANTALLAS

PANTALLA: REP12140 | **FRECUENCIA** : REQUERIDA
FECHA : 12 DE MARZO DE 1992. | **UTILIZADO POR** : DEPARTAMENTO DE RELACIONES EXTERNAS.

```
1...+...10....+...20....+...30....+...40....+...50....+...60....+...70....+...80

RELAC. EXTERNAS     ESCUELA SUPERIOR POLITECNICA DEL LITORAL          MM/DD/AA
REP12140                  SISTEMA DE CONTROL DE CONVENIOS,            HH:MM:SS
              CONTRATOS, UNIVERSIDADES E INSTITUCIONES Y BECARIOS

                          CONSULTA DE RESULTADOS

  CODIGO/BECA.....: [X99999] FECHA INICIO CURSO.: [MM/DD/AA]
                             FECHA FINAL CURSO..: [MM/DD/AA]
  CODIGO/PERSONAL.....: [99999]
  ESTADO/CUMPLIMIENTO..: [X]
  FECHA FINAL ASISTENC.: [XX999]  FECHA/RETORNO.....: [MM/DD/AA]

  TITULO OBTENIDO.....: [XXXXXXXXXXXXXXXXXXXX]
  OBSERVACION.........: [XXXXXXXXXXXXXXXXXXXXXXXXXXXXXXXX]
                        [XXXXXXXXXXXXXXXXXXXXXXXXXXXXXXXX]
                        [XXXXXXXXXXXXXXXXXXXXXXXXXXXXXXXX]

[ESC]..MENU ANTERIOR                                  [ENTER].CONTINUAR

1...+...10....+...20....+...30....+...40....+...50....+...60....+...70....+...80
```

TECLAS:	DESCRIPCION:
ESC	PRESENTA LA PANTALLA ANTERIOR A LA MOSTRADA.
ENTER	CONTINUA CON LAS CONSULTAS

SISTEMA: CONTROL DE CONVENIOS, CONTRATOS, UNIVERSIDADES E INSTITUCIONES Y BECARIOS ESPOL *

FORMATO GENERAL PARA DISENO DE PANTALLAS

PANTALLA : REP13000	FRECUENCIA : REQUERIDA
FECHA : 12 DE MARZO DE 1992	UTILIZADO POR : DEPARTAMENTO DE RELACIONES EXTERNAS.

```
1...+...10....+...20....+...30....+...40....+...50....+...60....+...70....+...80

RELAC. EXTERNAS      ESCUELA SUPERIOR POLITECNICA DEL LITORAL          MM/DD/AA
REP13000                 SISTEMA DE CONTROL DE CONVENIOS,              HH:MM:SS
              CONTRATOS, UNIVERSIDADES E INSTITUCIONES Y BECARIOS

                              POSIBLES BECARIOS

          MENU PRINCIPAL
 1 BECARI      BECAR
 2 CONTRA
 3 CONVEN   1 BECADO
 4 UNIVER   2 RESULT
 5 SEGURI   3 POSIBL
 6 MANTEN   9 MENU P
 9 SALIR

                    POSIBLES BECARIOS
                    1 MANTENIMIENTO DE POSIBLES BECARIOS
                    2 CONSULTA GENERICA
                    3 REPORTES DE POSIBLES BECARIOS
                    9 MENU PRINCIPAL

[ESC]..MENU ANTERIOR

1...+...10....+...20....+...30....+...40....+...50....+...60....+...70....+...80
```

TECLAS:	DESCRIPCION:
ESC	PRESENTA LA PANTALLA ANTERIOR A LA MOSTRADA.
	ESTA PANTALLA MUESTRA EL MENU DE OPCIONES DE LOS PROCESOS DISPONIBLES EN LOS POSIBLES BECARIOS

SISTEMA: CONTROL DE CONVENIOS, CONTRATOS, UNIVERSIDADES E INSTITUCIONES Y BECARIOS **ESPOL** *

FORMATO GENERAL PARA DISENO DE PANTALLAS

PANTALLA : REP13100	**FRECUENCIA** : REQUERIDA
FECHA : 12 DE MARZO DE 1992	**UTILIZADO POR** : DEPARTAMENTO DE RELACIONES EXTERNAS.

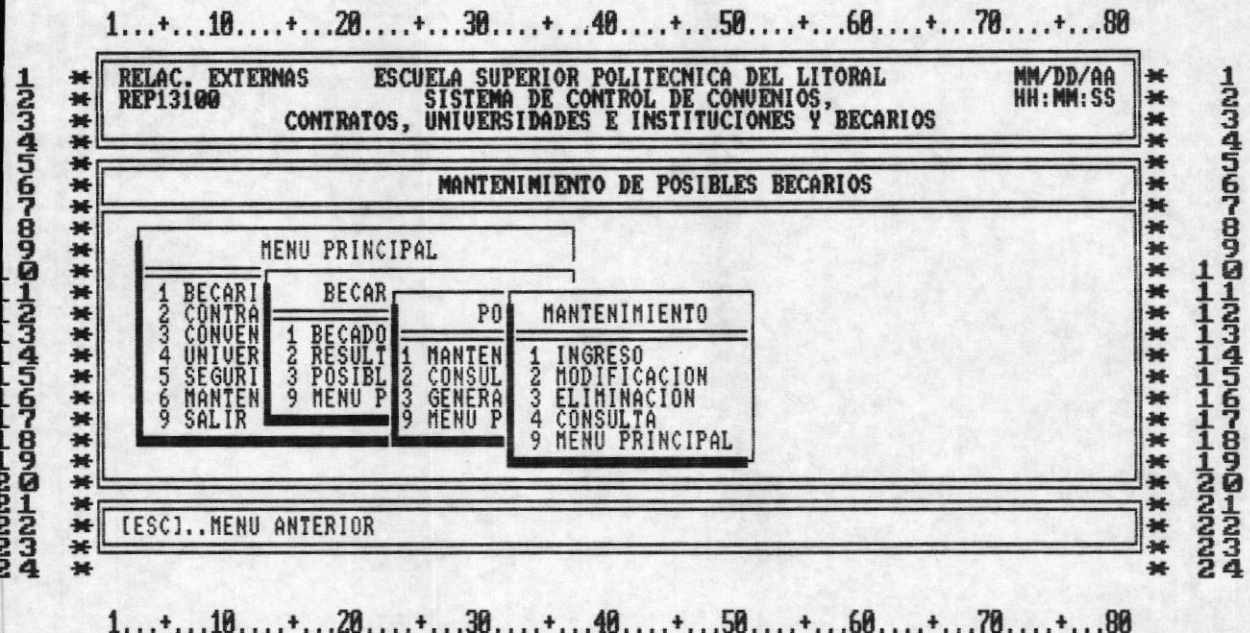

TECLAS:	DESCRIPCION:
ESC	PRESENTA LA PANTALLA ANTERIOR A LA MOSTRADA.
	MENU DE LAS OPCIONES PERMITIDAS EN EL MANTENIMIENTO DE POSIBLES BECA. (INGRESO,ACTUALIZACIO
	ELIMINACION Y CONSULTA).

SISTEMA: CONTROL DE CONVENIOS, CONTRATOS, UNIVERSIDADES E INSTITUCIONES Y BECARIOS **ESPOL ***

FORMATO GENERAL PARA DISENO DE PANTALLAS

PANTALLA : REP13110 | **FRECUENCIA** : REQUERIDA

FECHA : 12 DE MARZO DE 1992. | **UTILIZADO POR** : DEPARTAMENTO DE RELACIONES EXTERNAS.

```
1...+...10....+...20....+...30....+...40....+...50....+...60....+...70....+...80

RELAC. EXTERNAS     ESCUELA SUPERIOR POLITECNICA DEL LITORAL          MM/DD/AA
REP13110                  SISTEMA DE CONTROL DE CONVENIOS,            HH:MM:SS
              CONTRATOS, UNIVERSIDADES E INSTITUCIONES Y BECARIOS

                          INGRESO DE POSIBLES BECARIOS

  CODIGO/PERSONAL......: [99999]
  NOMBRE..............: [                              ]
  CODIGO/UNIDAD.......: [999]
  FECHA INGRESO ESPOL..: [MM/DD/AA]  FECHA SALIDA ESPOL.: [MM/DD/AA]
  TELEFONO............: [999999]    CED./IDENTIDAD.....: [9999999999]
  ESTADO CIVIL........: [X]         LUGAR/RESISDENCIA..: [XXXXXXXXXXXXXXXXXXXX]
  TITULO..............: [XXXXXXXXXXXXXXXXXXXX]
  CARGO QUE OCUPA.....: [XXXXXXXXXXXXXXXXXXXXXXXXXXXXXXXX]

[ESC]..MENU ANTERIOR                                    [ENTER]..GRABAR

1...+...10....+...20....+...30....+...40....+...50....+...60....+...70....+...80
```

TECLAS:	DESCRIPCION:
ESC	PRESENTA LA PANTALLA ANTERIOR A LA MOSTRADA.
ENTER	GRABAR EN EL ARCHIVO LOS DATOS INGRESADOS

SISTEMA: CONTROL DE CONVENIOS, CONTRATOS, UNIVERSIDADES E INSTITUCIONES Y BECARIOS **ESPOL ***

FORMATO GENERAL PARA DISENO DE PANTALLAS

PANTALLA : REP13120	**FRECUENCIA** : REQUERIDA
FECHA : 12 DE MARZO DE 1992.	**UTILIZADO POR** : DEPARTAMENTO DE RELACIONES EXTERNAS.

```
1...+...10....+...20....+...30....+...40....+...50....+...60....+...70....+...80
1  *  RELAC. EXTERNAS     ESCUELA SUPERIOR POLITECNICA DEL LITORAL          MM/DD/AA  *  1
2  *  REP13120                  SISTEMA DE CONTROL DE CONVENIOS,             HH:MM:SS  *  2
3  *              CONTRATOS, UNIVERSIDADES E INSTITUCIONES Y BECARIOS                 *  3
4  *                                                                                  *  4
5  *                                                                                  *  5
6  *                    MODIFICACION  DE  POSIBLES BECARIOS                           *  6
7  *                                                                                  *  7
8  *                                                                                  *  8
9  *    CODIGO/PERSONAL.....: [99999]                                                 *  9
10 *    NOMBRE..............: [                                  ]                    * 10
11 *    CODIGO/UNIDAD.......: [999]                                                  * 11
12 *    FECHA INGRESO ESPOL..: [MM/DD/AA]  FECHA SALIDA ESPOL.: [MM/DD/AA]           * 12
13 *    TELEFONO............: [999999]    CED./IDENTIDAD.....: [9999999999]         * 13
14 *    ESTADO CIVIL........: [X]         LUGAR/RESISDENCIA..: [XXXXXXXXXXXXXXXXXXXX] * 14
15 *    TITULO..............: [XXXXXXXXXXXXXXXXXXX]                                  * 15
16 *    CARGO QUE OCUPA.....: [XXXXXXXXXXXXXXXXXXXXXXXXXXXXXXX]                    * 16
17 *                                                                                  * 17
18 *                                                                                  * 18
19 *                                                                                  * 19
20 *                                                                                  * 20
21 *                                                                                  * 21
22 *  [ESC]..MENU ANTERIOR                                    [ENTER].REGRABAR      *  22
23 *                                                                                  *  23
24 *                                                                                  *  24
1...+...10....+...20....+...30....+...40....+...50....+...60....+...70....+...80
```

TECLAS:	DESCRIPCION:
ESC	PRESENTA LA PANTALLA ANTERIOR A LA MOSTRADA.
ENTER	REGRABAR EN EL ARCHIVO LOS DATOS MODIFICADOS

SISTEMA: CONTROL DE CONVENIOS, CONTRATOS, UNIVERSIDADES E INSTITUCIONES Y BECARIOS **ESPOL ***

FORMATO GENERAL PARA DISENO DE PANTALLAS

PANTALLA : REP13130	**FRECUENCIA** : REQUERIDA
FECHA : 12 DE MARZO DE 1992.	**UTILIZADO POR** : DEPARTAMENTO DE RELACIONES EXTERNAS.

```
1...+...10....+...20....+...30....+...40....+...50....+...60....+...70....+...80

RELAC. EXTERNAS      ESCUELA SUPERIOR POLITECNICA DEL LITORAL          MM/DD/AA
REP13130                SISTEMA DE CONTROL DE CONVENIOS,              HH:MM:SS
              CONTRATOS, UNIVERSIDADES E INSTITUCIONES Y BECARIOS

                        ELIMINACION DE POSIBLES BECARIOS

  CODIGO/PERSONAL......: [99999]
  NOMBRE..............: [                              ]
  CODIGO/UNIDAD.......: [999]
  FECHA INGRESO ESPOL..: [MM/DD/AA]  FECHA SALIDA ESPOL.: [MM/DD/AA]
  TELEFONO............: [999999]    CED./IDENTIDAD.....: [9999999999]
  ESTADO CIVIL........: [X]         LUGAR/RESISDENCIA..: [XXXXXXXXXXXXXXXXXXXX]
  TITULO..............: [XXXXXXXXXXXXXXXXXXXX]
  CARGO QUE OCUPA.....: [XXXXXXXXXXXXXXXXXXXXXXXXXXXXXXXX]

[ESC]..MENU ANTERIOR                                  [ENTER]..BORRAR

1...+...10....+...20....+...30....+...40....+...50....+...60....+...70....+...80
```

TECLAS:	DESCRIPCION:
ESC	PRESENTA LA PANTALLA ANTERIOR A LA MOSTRADA.
ENTER	BORRAR LOS DATOS DESEADOS

SISTEMA: CONTROL DE CONVENIOS, CONTRATOS, UNIVERSIDADES E INSTITUCIONES Y BECARIOS **ESPOL**

FORMATO GENERAL PARA DISENO DE PANTALLAS

PANTALLA : REP13140	FRECUENCIA : REQUERIDA
FECHA : 12 DE MARZO DE 1992.	UTILIZADO POR : DEPARTAMENTO DE RELACIONES EXTERNAS.

```
1...+...10....+...20....+...30....+...40....+...50....+...60....+...70....+...80

RELAC. EXTERNAS     ESCUELA SUPERIOR POLITECNICA DEL LITORAL          MM/DD/AA
REP13140                  SISTEMA DE CONTROL DE CONVENIOS,            HH:MM:SS
              CONTRATOS, UNIVERSIDADES E INSTITUCIONES Y BECARIOS

                        CONSULTA DE POSIBLES BECARIOS

  CODIGO/PERSONAL......: [99999]
  NOMBRE..............: [                              ]
  CODIGO/UNIDAD.......: [999]
  FECHA INGRESO ESPOL..: [MM/DD/AA]  FECHA SALIDA ESPOL.: [MM/DD/AA]
  TELEFONO............: [999999]    CED./IDENTIDAD.....: [9999999999]
  ESTADO CIVIL........: [X]         LUGAR/RESISDENCIA..: [XXXXXXXXXXXXXXXXXXXX]
  TITULO..............: [XXXXXXXXXXXXXXXXXXX]
  CARGO QUE OCUPA.....: [XXXXXXXXXXXXXXXXXXXXXXXXXXXXXX]

[ESC]..MENU ANTERIOR                                  [ENTER].CONTINUAR

1...+...10....+...20....+...30....+...40....+...50....+...60....+...70....+...80
```

TECLAS:	DESCRIPCION:
ESC	PRESENTA LA PANTALLA ANTERIOR A LA MOSTRADA.
ENTER	CONTINUAR CON OTRA CONSULTA DE DATOS

SISTEMA: CONTROL DE CONVENIOS, CONTRATOS, UNIVERSIDADES E INSTITUCIONES Y BECARIOS **ESPOL** *

FORMATO GENERAL PARA DISENO DE PANTALLAS

PANTALLA: REP20000	**FRECUENCIA** : REQUERIDA
FECHA : 12 DE MAYO DE 1991.	**UTILIZADO POR** : DEPARTAMENTO DE RELACIONES EXTERNAS.

```
1...+...10....+...20....+...30....+...40....+...50....+...60....+...70....+...80

RELAC. EXTERNAS      ESCUELA SUPERIOR POLITECNICA DEL LITORAL          MM/DD/AA
REP20000                  SISTEMA DE CONTROL DE CONVENIOS,             HH:MM:SS
              CONTRATOS, UNIVERSIDADES E INSTITUCIONES Y BECARIOS

                                  CONTRATOS

          MENU PRINCIPAL
 1 BECARI    CONTRATOS
 2 CONTRA
 3 CONVEN  1 CONTRATO DE BECAS
 4 UNIVER  2 RESULTADOS OBTENIDOS
 5 SEGURI  9 MENU PRINCIPAL
 6 MANTEN
 9 SALIR

[ESC]..MENU ANTERIOR

1...+...10....+...20....+...30....+...40....+...50....+...60....+...70....+...80
```

TECLAS:	DESCRIPCION:
SC	PRESENTA LA PANTALLA ANTERIOR A LA MOSTRADA.
	ESTA PANTALLA MUESTRA EL MENU DE CONTRATOS EL CUAL CONTINE CONTRATOS Y RESULTADOS OBTENIDOS

ISTEMA : CONTROL DE CONVENIOS, CONTRATOS, UNIVERSIDADES E INSTITUCIONES Y BECARIOS ESPOL *

FORMATO GENERAL PARA DISENO DE PANTALLAS

ANTALLA : REP21000	FRECUENCIA : REQUERIDA
ECHA : 14 DE MARZO DE 1992	UTILIZADO POR : DEPARTAMENTO DE RELACIONES EXTERNAS.

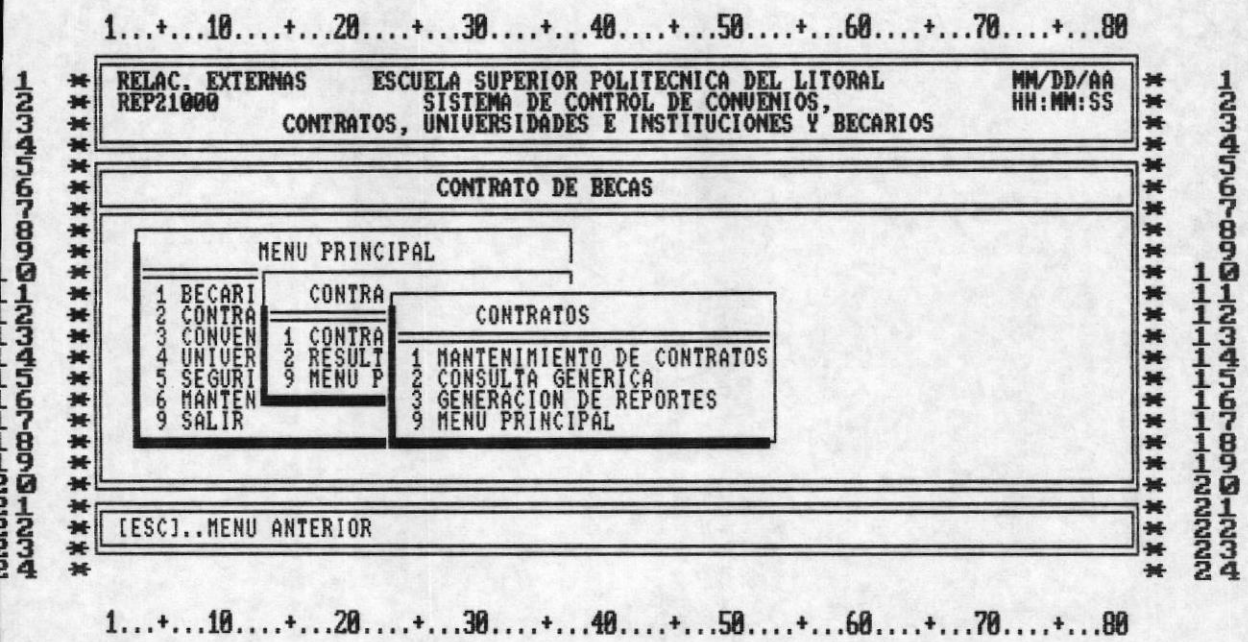

TECLAS:	DESCRIPCION:
SC	PRESENTA LA PANTALLA ANTERIOR A LA MOSTRADA.
	ESTE MENU PRESENTA TODAS LAS OPCIONES PERMITIDAS CON LOS DATOS DE LOS CONTRATOS DE BECAS.

SISTEMA: CONTROL DE CONVENIOS, CONTRATOS, UNIVERSIDADES E INSTITUCIONES Y BECARIOS **ESPOL ***

FORMATO GENERAL PARA DISENO DE PANTALLAS

PANTALLA : REP21100	**FRECUENCIA** : REQUERIDA
FECHA : 16 DE MAYO DE 1991.	**UTILIZADO POR** : DEPARTAMENTO DE RELACIONES EXTERNAS.

```
1...+...10....+...20....+...30....+...40....+...50....+...60....+...70....+...80

1  *  RELAC. EXTERNAS      ESCUELA SUPERIOR POLITECNICA DEL LITORAL        MM/DD/AA  *  1
2  *  REP21100                SISTEMA DE CONTROL DE CONVENIOS,            HH:MM:SS  *  2
3  *            CONTRATOS, UNIVERSIDADES E INSTITUCIONES Y BECARIOS                *  3
4  *                                                                               *  4
5  *  MANTENIMIENTO DE CONTRATOS                                                   *  5
6  *                                                                               *  6
7  *    MENU PRINCIPAL                                                             *  7
8  *    1 BECARI   CONTRA                                                          *  8
9  *    2 CONTRA   1 CONTRA   CON      MANTENIMIENTO                               *  9
10 *    3 CONVEN   2 RESULT   1 MANTEN 1 INGRESO                                   *  10
11 *    4 UNIVER   9 MENU P   2 CONSUL 2 MODIFICACION                              *  11
12 *    5 SEGURI              3 REPORT 3 ELIMINACION                               *  12
13 *    6 MANTEN              9 MENU P 4 CONSULTA                                  *  13
14 *    9 SALIR                        5 MENU PRINCIPAL                           *  14
15 *                                                                               *  15
16 *                                                                               *  16
17 *                                                                               *  17
18 *                                                                               *  18
19 *                                                                               *  19
20 *                                                                               *  20
21 *  [ESC]..MENU ANTERIOR                                                         *  21
22 *                                                                               *  22
23 *                                                                               *  23
24 *                                                                               *  24

1...+...10....+...20....+...30....+...40....+...50....+...60....+...70....+...80
```

TECLAS:	DESCRIPCION:
ESC	PRESENTA LA PANTALLA ANTERIOR A LA MOSTRADA.
	ESTE MENU PRESENTA TODAS LAS OPCIONES DE MANTENIMIENTO (INGRESO,ACTUALIZACION, ELIMINACION
	CONSULTA) DE CONTRATOS.

SISTEMA: CONTROL DE CONVENIOS, CONTRATOS, UNIVERSIDADES E INSTITUCIONES Y BECARIOS ESPOL *

FORMATO GENERAL PARA DISENO DE PANTALLAS

PANTALLA : REP21110	FRECUENCIA : REQUERIDA
FECHA : 17 DE MARZO DE 1992	UTILIZADO POR : DEPARTAMENTO DE RELACIONES EXTERNAS.

```
1...+...10....+...20....+...30....+...40....+...50....+...60....+...70....+...80

RELACIONES EXTERNAS                                                  DD/MM/AA
REP21110                 SISTEMA DE CONTROL DE CONVENIOS,            HH:MM:SS
              CONTRATOS, UNIVERSIDADES E INSTITUCIONES Y BECARIOS

                          INGRESO DE CONTRATOS

CODIGO/CONTRATO......:[X99999]          FECHA/CONTRATO :[MM/DD/AA]
CODIGO/BECA..........:[X99999]
NOMBRE/GARANTE.......:[XXXXXXXXXXXXXXXXXXXXXXXXXXXXXX]
UNIDAD QUE LABORARA..:[999]      XXXXXXXXXXXXXXXXXXXXXXXXXXXXXXX
CEDULA/GARANTE.......:[9999999999]      FECHA INICIO LABORES.:[MM/DD/AA]
TIEMPO/LABORES.......:[999]             FECHA FINAL LABORES..:[MM/DD/AA]
MONTO CONTRATO.......:[999.999.999,99]
OBSERVACION..........:[XXXXXXXXXXXXXXXXXXXXXXXXXXXXXX]
                      [XXXXXXXXXXXXXXXXXXXXXXXXXXXXXX]
                      [XXXXXXXXXXXXXXXXXXXXXXXXXXXXXX]

[ESC] ..PANTALLA ANTERIOR                                  [ENTER]..GRABAR

1...+...10....+...20....+...30....+...40....+...50....+...60....+...70....+...80
```

TECLAS:	DESCRIPCION:
ESC	PANTALLA ANTERIOR
ENTER	GRABAR INFORMACION INGRESADA

SISTEMA: CONTROL DE CONVENIOS, CONTRATOS, UNIVERSIDADES E INSTITUCIONES Y BECARIOS ESPOL *

FORMATO GENERAL PARA DISENO DE PANTALLAS

PANTALLA : REP21120	FRECUENCIA : REQUERIDA
FECHA : 17 DE MARZO DE 1992	UTILIZADO POR : DEPARTAMENTO DE RELACIONES EXTERNAS.

```
1...+...10....+...20....+...30....+...40....+...50....+...60....+...70....+...80

RELACIONES EXTERNAS                                                  DD/MM/AA
REP21120                 SISTEMA DE CONTROL DE CONVENIOS,            HH:MM:SS
            CONTRATOS, UNIVERSIDADES E INSTITUCIONES Y BECARIOS

                         MODIFICACION DE CONTRATOS

CODIGO/CONTRATO......:[X99999]          FECHA/CONTRATO :[MM/DD/AA]
CODIGO/BECA..........:[X99999]
NOMBRE/GARANTE.......:[XXXXXXXXXXXXXXXXXXXXXXXXXXXXXXX]
UNIDAD QUE LABORARA..:[999]     XXXXXXXXXXXXXXXXXXXXXXXXXXXXXXX
CEDULA/GARANTE.......:[9999999999]      FECHA INICIO LABORES.:[MM/DD/AA]
TIEMPO/LABORES.......:[999]             FECHA FINAL LABORES..:[MM/DD/AA]
MONTO CONTRATO.......:[999.999.999,99]
OBSERVACION..........:[XXXXXXXXXXXXXXXXXXXXXXXXXXXXXXX]
                      [XXXXXXXXXXXXXXXXXXXXXXXXXXXXXXX]
                      [XXXXXXXXXXXXXXXXXXXXXXXXXXXXXXX]

[ESC] ..PANTALLA ANTERIOR                                [ENTER].REGRABAR

1...+...10....+...20....+...30....+...40....+...50....+...60....+...70....+...80
```

TECLAS:	DESCRIPCION:
ESC	PANTALLA ANTERIOR
ENTER	REGRABAR INFORMACION MODIFICADA

SISTEMA: CONTROL DE CONVENIOS, CONTRATOS, UNIVERSIDADES E INSTITUCIONES Y BECARIOS **ESPOL** *

FORMATO GENERAL PARA DISENO DE PANTALLAS

PANTALLA : REP21130	**FRECUENCIA** : REQUERIDA
FECHA : 17 DE MARZO DE 1992	**UTILIZADO POR** : DEPARTAMENTO DE RELACIONES EXTERNAS.

```
1...+...10....+...20....+...30....+...40....+...50....+...60....+...70....+...80

RELACIONES EXTERNAS                                                  DD/MM/AA
REP21130                 SISTEMA DE CONTROL DE CONVENIOS,            HH:MM:SS
            CONTRATOS, UNIVERSIDADES E INSTITUCIONES Y BECARIOS

                         ELIMINACION DE CONTRATOS

CODIGO/CONTRATO......:[X99999]          FECHA/CONTRATO :[MM/DD/AA]
CODIGO/BECA..........:[X99999]
NOMBRE/GARANTE.......:[XXXXXXXXXXXXXXXXXXXXXXXXXXXXXXX]
UNIDAD QUE LABORARA..:[999]     XXXXXXXXXXXXXXXXXXXXXXXXXXXXXXX
CEDULA/GARANTE.......:[9999999999]      FECHA INICIO LABORES.:[MM/DD/AA]
TIEMPO/LABORES.......:[999]             FECHA FINAL LABORES..:[MM/DD/AA]
MONTO CONTRATO.......:[999.999.999,99]
OBSERVACION..........:[XXXXXXXXXXXXXXXXXXXXXXXXXXXXXXX]
                      [XXXXXXXXXXXXXXXXXXXXXXXXXXXXXXX]
                      [XXXXXXXXXXXXXXXXXXXXXXXXXXXXXXX]

[ESC] ..PANTALLA ANTERIOR                                  [ENTER]...BORRAR

1...+...10....+...20....+...30....+...40....+...50....+...60....+...70....+...80
```

TECLAS:	DESCRIPCION:
ESC	PANTALLA ANTERIOR
ENTER	BORRAR INFORMACION DESEADA

SISTEMA: CONTROL DE CONVENIOS, CONTRATOS, UNIVERSIDADES E INSTITUCIONES Y BECARIOS ESPOL *

FORMATO GENERAL PARA DISENO DE PANTALLAS

PANTALLA : REP21140	FRECUENCIA : REQUERIDA
FECHA : 17 DE MARZO DE 1992	UTILIZADO POR : DEPARTAMENTO DE RELACIONES EXTERNAS.

```
1...+...10....+...20....+...30....+...40....+...50....+...60....+...70....+...80

RELACIONES EXTERNAS                                                  DD/MM/AA
REP21140                 SISTEMA DE CONTROL DE CONVENIOS,            HH:MM:SS
              CONTRATOS, UNIVERSIDADES E INSTITUCIONES Y BECARIOS

                          CONSULTA DE CONTRATOS

CODIGO/CONTRATO......:[X99999]          FECHA/CONTRATO :[MM/DD/AA]
CODIGO/BECA..........:[X99999]
NOMBRE/GARANTE.......:[XXXXXXXXXXXXXXXXXXXXXXXXXXXXXXX]
UNIDAD QUE LABORARA..:[999]     XXXXXXXXXXXXXXXXXXXXXXXXXXXXXXX
CEDULA/GARANTE.......:[9999999999]      FECHA INICIO LABORES.:[MM/DD/AA]
TIEMPO/LABORES.......:[999]             FECHA FINAL LABORES..:[MM/DD/AA]
MONTO CONTRATO.......:[999.999.999,99]
OBSERVACION..........:[XXXXXXXXXXXXXXXXXXXXXXXXXXXXXXX]
                      [XXXXXXXXXXXXXXXXXXXXXXXXXXXXXXX]
                      [XXXXXXXXXXXXXXXXXXXXXXXXXXXXXXX]

[ESC] ..PANTALLA ANTERIOR                                [ENTER].CONTINUAR

1...+...10....+...20....+...30....+...40....+...50....+...60....+...70....+...80
```

TECLAS:	DESCRIPCION:
ESC	PANTALLA ANTERIOR
ENTER	CONTINUAR CON LA SIGUIENTE CONSULTA

SISTEMA: CONTROL DE CONVENIOS, CONTRATOS, UNIVERSIDADES E INSTITUCIONES Y BECARIOS ESPOL *

FORMATO GENERAL PARA DISENO DE PANTALLAS

PANTALLA : REP21200	FRECUENCIA : REQUERIDA
FECHA : 14 DE MARZO DE 1992	UTILIZADO POR : DEPARTAMENTO DE RELACIONES EXTERNAS.

```
1...+...10....+...20....+...30....+...40....+...50....+...60....+...70....+...80

RELAC. EXTERNAS      ESCUELA SUPERIOR POLITECNICA DEL LITORAL          MM/DD/AA
REP21200                  SISTEMA DE CONTROL DE CONVENIOS,             HH:MM:SS
              CONTRATOS, UNIVERSIDADES E INSTITUCIONES Y BECARIOS

                          CONSULTA DE CONTRATOS

          MENU PRINCIPAL                                  CONSULTAS
 1 BECARI      BECAR                                  1 CONTRATOS VIGENTES
 2 CONTRA                          B                  2 CONTRATOS NO CUMPLIDOS
 3 CONVEN   1 BECADO                                  3 CONTRATOS POR UNIDAD ACADEMICA
 4 UNIVER   2 RESULT   1 MANTENI                      4 CONTRATOS ASIGNADOS POR ANIO
 5 SEGURI   3 POSIBL   2 CONSULT                      5 CONTRATOS SUBSCRITOS NO INICIADOS
 6 MANTEN   9 MENU P   3 GENERAC                      9 MENU PRINCIPAL
 9 SALIR                9 MENU PR

[ESC]..MENU ANTERIOR

1...+...10....+...20....+...30....+...40....+...50....+...60....+...70....+...80
```

TECLAS:	DESCRIPCION:
SC	PRESENTA LA PANTALLA ANTERIOR A LA MOSTRADA.
	ESTA PANTALLA MUESTRA EL MENU DE LAS CONSULTAS DISPONIBLES EN LOS CONTRATOS.

ISTEMA : CONTROL DE CONVENIOS, CONTRATOS, UNIVERSIDADES E INSTITUCIONES Y BECARIOS ESPOL *

FORMATO GENERAL PARA DISENO DE PANTALLAS

ANTALLA : REP21300	FRECUENCIA : REQUERIDA
ECHA : 14 DE MAYO DE 1991.	UTILIZADO POR : DEPARTAMENTO DE RELACIONES EXTERNAS.

```
1...+...10....+...20....+...30....+...40....+...50....+...60....+...70....+...80
1  *  RELAC. EXTERNAS     ESCUELA SUPERIOR POLITECNICA DEL LITORAL        MM/DD/AA  *  1
2  *  REP21300                SISTEMA DE CONTROL DE CONVENIOS,            HH:MM:SS  *  2
3  *            CONTRATOS, UNIVERSIDADES E INSTITUCIONES Y BECARIOS               *  3
4  *                                                                              *  4
5  *  ------------------------------------------------------------------------    *  5
6  *                            REPORTES DE CONTRATOS                             *  6
7  *                                                                              *  7
8  *      MENU PRINCIPAL                                                          *  8
9  *      1 BECARI                                                                *  9
0  *      2 CONTRA                                                                *  10
1  *      3 CONVEN                                                                *  11
2  *      4 UNIVER                                                                *  12
3  *      5 SEGURI                                                                *  13
4  *      6 MANTEN                                                                *  14
5  *      9 SALIR                                                                 *  15
6  *                                                                              *  16
7  *                                                                              *  17
8  *                                                                              *  18
9  *                                                                              *  19
0  *                                                                              *  20
1  *  [ESC]..MENU ANTERIOR                                                        *  21
2  *                                                                              *  22
3  *                                                                              *  23
4  *                                                                              *  24
1...+...10....+...20....+...30....+...40....+...50....+...60....+...70....+...80
```

BECAR

1 BECADO
2 RESULT
3 POSIBL
9 MENU P

B

1 MANTENI
2 CONSULT
3 GENERAC
9 MENU PR

REPORTES

1 CONTRATOS VIGENTES
2 CONTRATOS NO CUMPLIDOS
3 CONTRATOS POR UNIDAD ACADEMICA
4 CONTRATOS ASIGNADOS POR ANIO
5 CONTRATOS POR TIPO DE FINANCIAMIENTO
6 CONTRATOS SUSCRITOS NO INICIADOS
7 REPORTE GENERAL DE CONTRATOS
9 MENU PRINCIPAL

TECLAS:	DESCRIPCION:
SC	PRESENTA LA PANTALLA ANTERIOR A LA MOSTRADA.
	ESTA PANTALLA MUESTRA EL MENU DE LOS REPORTES DISPONIBLES EN LOS CONTRATOS.

SISTEMA: CONTROL DE CONVENIOS, CONTRATOS, UNIVERSIDADES E INSTITUCIONES Y BECARIOS **ESPOL ***

FORMATO GENERAL PARA DISENO DE PANTALLAS

PANTALLA : REP22000	**FRECUENCIA** : REQUERIDA
FECHA : 16 DE MARZO DE 1992	**UTILIZADO POR** : DEPARTAMENTO DE RELACIONES EXTERNAS.



TECLAS:	DESCRIPCION:
ESC	PRESENTA LA PANTALLA ANTERIOR A LA MOSTRADA.
	ESTE MENU PRESENTA TODAS LAS OPCIONES PERMITIDAS CON LOS DATOS DE LOS RESULTADOS OBTENIDOS.

ISTEMA: CONTROL DE CONVENIOS, CONTRATOS, UNIVERSIDADES E INSTITUCIONES Y BECARIOS ESPOL *

FORMATO GENERAL PARA DISENO DE PANTALLAS

ANTALLA : REP22100	FRECUENCIA : REQUERIDA
ECHA : 16 DE MARZO DE 1992	UTILIZADO POR : DEPARTAMENTO DE RELACIONES EXTERNAS.

```
1...+...10....+...20....+...30....+...40....+...50....+...60....+...70....+...80

RELAC. EXTERNAS      ESCUELA SUPERIOR POLITECNICA DEL LITORAL          MM/DD/AA
REP22100                  SISTEMA DE CONTROL DE CONVENIOS,             HH:MM:SS
              CONTRATOS, UNIVERSIDADES E INSTITUCIONES Y BECARIOS

                    MANTENIMIENTO DE RESULTADOS

          MENU PRINCIPAL
 1 BECARI     CONTRA
 2 CONTRA     1 CONTRA     RESUL     MANTENIMIENTO
 3 CONVEN     2 RESULT     1 MANTEN  1 INGRESO
 4 UNIVER     9 MENU P     2 CONSUL  2 MODIFICACION
 5 SEGURI                  3 REPORT  3 ELIMINACION
 6 MANTEN                  9 MENU P  4 CONSULTA
 9 SALIR                             5 MENU PRINCIPAL

[ESC]..MENU ANTERIOR

1...+...10....+...20....+...30....+...40....+...50....+...60....+...70....+...80
```

TECLAS:	DESCRIPCION:
SC	PRESENTA LA PANTALLA ANTERIOR A LA MOSTRADA.
	ESTE MENU PRESENTA TODAS LAS OPCIONES DE MANTENIMIENTO (INGRESO,ACTUALIZACION, ELIMINACION
	CONSULTA) DE RESULTADOS OBTENIDOS.

SISTEMA: CONTROL DE CONVENIOS, CONTRATOS, UNIVERSIDADES E INSTITUCIONES Y BECARIOS **ESPOL ***

FORMATO GENERAL PARA DISENO DE PANTALLAS

PANTALLA : REP22110	FRECUENCIA : REQUERIDA
FECHA : 12 DE MARZO DE 1992.	UTILIZADO POR : DEPARTAMENTO DE RELACIONES EXTERNAS.

```
1...+...10....+...20....+...30....+...40....+...50....+...60....+...70....+...80

1  *  RELAC. EXTERNAS     ESCUELA SUPERIOR POLITECNICA DEL LITORAL        MM/DD/AA  *  1
2  *  REP22110                SISTEMA DE CONTROL DE CONVENIOS,           HH:MM:SS  *  2
3  *            CONTRATOS, UNIVERSIDADES E INSTITUCIONES Y BECARIOS               *  3
4  *                                                                              *  4
5  *                                                                              *  5
6  *                  INGRESO DE RESULTADOS DE CONTRATOS DE BECAS                 *  6
7  *                                                                              *  7
8  *                                                                              *  8
9  *                                                                              *  9
10 *  CODIGO/CONTRATO......: [X99999] FECHA INICIO LABORES.: [MM/DD/AA]           * 10
11 *                                  FECHA FINAL LABORES..: [MM/DD/AA]           * 11
12 *  CODIGO/BECA..........: [X9999]                                              * 12
13 *  ESTADO/AVANCE........: [X]                                                  * 13
14 *  ULTIMA FECHA CUMPLIDA: [XX999]                                              * 14
15 *  PERSONAL RESPONSABLE.: [XXXXXXXXXXXXXXXXXXXX]                               * 15
16 *  OBSERVACION..........: [XXXXXXXXXXXXXXXXXXXXXXXXXXXXXXXX]                  * 16
17 *                         [XXXXXXXXXXXXXXXXXXXXXXXXXXXXXXXX]                  * 17
18 *                         [XXXXXXXXXXXXXXXXXXXXXXXXXXXXXXXX]                  * 18
19 *                                                                              * 19
20 *                                                                              * 20
21 *  [ESC]..MENU ANTERIOR                                  [ENTER]..GRABAR       * 21
22 *                                                                              * 22
23 *                                                                              * 23
24 *                                                                              * 24

1...+...10....+...20....+...30....+...40....+...50....+...60....+...70....+...80
```

TECLAS:	DESCRIPCION:
ESC	PRESENTA LA PANTALLA ANTERIOR A LA MOSTRADA.
ENTER	GRABAR EN EL ARCHIVO LOS DATOS INGRESADOS

SISTEMA: CONTROL DE CONVENIOS, CONTRATOS, UNIVERSIDADES E INSTITUCIONES Y BECARIOS **ESPOL ***

FORMATO GENERAL PARA DISENO DE PANTALLAS

PANTALLA : REP22120	**FRECUENCIA** : REQUERIDA
FECHA : 12 DE MARZO DE 1992.	**UTILIZADO POR** : DEPARTAMENTO DE RELACIONES EXTERNAS.

```
1...+...10....+...20....+...30....+...40....+...50....+...60....+...70....+...80
1  *  RELAC. EXTERNAS     ESCUELA SUPERIOR POLITECNICA DEL LITORAL          MM/DD/AA  *  1
2  *  REP22120                SISTEMA DE CONTROL DE CONVENIOS,              HH:MM:SS  *  2
3  *            CONTRATOS, UNIVERSIDADES E INSTITUCIONES Y BECARIOS                  *  3
4  *                                                                                 *  4
5  *          MODIFICACION DE RESULTADOS DE CONTRATOS DE BECAS                       *  5
6  *                                                                                 *  6
7  *                                                                                 *  7
8  *                                                                                 *  8
9  *                                                                                 *  9
10 *  CODIGO/CONTRATO......: [X99999] FECHA INICIO LABORES.: [MM/DD/AA]              * 10
11 *                                  FECHA FINAL LABORES..: [MM/DD/AA]              * 11
12 *  CODIGO/BECA..........: [X9999]                                                 * 12
13 *  ESTADO/AVANCE........: [X]                                                     * 13
14 *  ULTIMA FECHA CUMPLIDA: [XX999]                                                 * 14
15 *  PERSONAL RESPONSABLE.: [XXXXXXXXXXXXXXXXXXX]                                   * 15
16 *  OBSERVACION..........: [XXXXXXXXXXXXXXXXXXXXXXXXXXXXXXXX]                     * 16
17 *                         [XXXXXXXXXXXXXXXXXXXXXXXXXXXXXXXX]                     * 17
18 *                         [XXXXXXXXXXXXXXXXXXXXXXXXXXXXXXXX]                     * 18
19 *                                                                                 * 19
20 *                                                                                 * 20
21 *  [ESC]..MENU ANTERIOR                                  [ENTER].REGRABAR         * 21
22 *                                                                                 * 22
23 *                                                                                 * 23
24 *                                                                                 * 24
1...+...10....+...20....+...30....+...40....+...50....+...60....+...70....+...80
```

TECLAS:	DESCRIPCION:
ESC	PRESENTA LA PANTALLA ANTERIOR A LA MOSTRADA.
ENTER	REGRABAR EN EL ARCHIVO LOS DATOS MODIFICADOS

SISTEMA: CONTROL DE CONVENIOS, CONTRATOS, UNIVERSIDADES E INSTITUCIONES Y BECARIOS **ESPOL ***

FORMATO GENERAL PARA DISENO DE PANTALLAS

PANTALLA : REP22130 | **FRECUENCIA** : REQUERIDA
FECHA : 12 DE MARZO DE 1992. | **UTILIZADO POR** : DEPARTAMENTO DE RELACIONES EXTERNAS.

```
1...+...10....+...20....+...30....+...40....+...50....+...60....+...70....+...80

RELAC. EXTERNAS     ESCUELA SUPERIOR POLITECNICA DEL LITORAL          MM/DD/AA
REP22130                 SISTEMA DE CONTROL DE CONVENIOS,             HH:MM:SS
              CONTRATOS, UNIVERSIDADES E INSTITUCIONES Y BECARIOS

                    ELIMINACION  DE RESULTADOS DE CONTRATOS DE BECAS

 CODIGO/CONTRATO.....: [X99999] FECHA INICIO LABORES.: [MM/DD/AA]
                                FECHA FINAL LABORES..: [MM/DD/AA]
 CODIGO/BECA.........: [X9999]
 ESTADO/AVANCE.......: [X]
 ULTIMA FECHA CUMPLIDA: [XX999]
 PERSONAL RESPONSABLE.: [XXXXXXXXXXXXXXXXXXX]
 OBSERVACION.........: [XXXXXXXXXXXXXXXXXXXXXXXXXXXXXX]
                      [XXXXXXXXXXXXXXXXXXXXXXXXXXXXXX]
                      [XXXXXXXXXXXXXXXXXXXXXXXXXXXXXX]

[ESC]..MENU ANTERIOR                                  [ENTER].. BORRAR

1...+...10....+...20....+...30....+...40....+...50....+...60....+...70....+...80
```

TECLAS:	DESCRIPCION:
ESC	PRESENTA LA PANTALLA ANTERIOR A LA MOSTRADA.
ENTER	BORRAR LOS DATOS EN EL ARCHIVO

SISTEMA: CONTROL DE CONVENIOS, CONTRATOS, UNIVERSIDADES E INSTITUCIONES Y BECARIOS **ESPOL** *

FORMATO GENERAL PARA DISENO DE PANTALLAS

PANTALLA: REP22140 | **FRECUENCIA** : REQUERIDA

FECHA : 12 DE MARZO DE 1992. | **UTILIZADO POR** : DEPARTAMENTO DE RELACIONES EXTERNAS.

```
1...+...10....+...20....+...30....+...40....+...50....+...60....+...70....+...80

*  RELAC. EXTERNAS     ESCUELA SUPERIOR POLITECNICA DEL LITORAL        MM/DD/AA  *
*  REP22140                SISTEMA DE CONTROL DE CONVENIOS,            HH:MM:SS  *
*              CONTRATOS, UNIVERSIDADES E INSTITUCIONES Y BECARIOS               *
*                                                                                *
*                    CONSULTA DE RESULTADOS DE CONTRATOS DE BECAS                *
*                                                                                *
*                                                                                *
*   CODIGO/CONTRATO.....: [X99999] FECHA INICIO LABORES.: [MM/DD/AA]             *
*                                  FECHA FINAL LABORES..: [MM/DD/AA]             *
*   CODIGO/BECA.........: [X9999]                                                *
*   ESTADO/AVANCE.......: [X]                                                    *
*   ULTIMA FECHA CUMPLIDA: [XX999]                                               *
*   PERSONAL RESPONSABLE.: [XXXXXXXXXXXXXXXXXXX]                                 *
*   OBSERVACION.........: [XXXXXXXXXXXXXXXXXXXXXXXXXXXXXX]                      *
*                         [XXXXXXXXXXXXXXXXXXXXXXXXXXXXXX]                      *
*                         [XXXXXXXXXXXXXXXXXXXXXXXXXXXXXX]                      *
*                                                                                *
*  [ESC]..MENU ANTERIOR                                  [ENTER].CONTINUAR       *
*                                                                                *

1...+...10....+...20....+...30....+...40....+...50....+...60....+...70....+...80
```

TECLAS:	DESCRIPCION:
ESC	PRESENTA LA PANTALLA ANTERIOR A LA MOSTRADA.
ENTER	CONTINUA CON LAS CONSULTAS

ISTEMA: CONTROL DE CONVENIOS, CONTRATOS, UNIVERSIDADES E INSTITUCIONES Y BECARIOS ESPOL *

FORMATO GENERAL PARA DISENO DE PANTALLAS

ANTALLA : REP22200	FRECUENCIA : REQUERIDA
ECHA : 14 DE MARZO DE 1992	UTILIZADO POR : DEPARTAMENTO DE RELACIONES EXTERNAS.

```
1...+...10....+...20....+...30....+...40....+...50....+...60....+...70....+...80

RELAC. EXTERNAS      ESCUELA SUPERIOR POLITECNICA DEL LITORAL          MM/DD/AA
REP22200                  SISTEMA DE CONTROL DE CONVENIOS,             HH:MM:SS
              CONTRATOS, UNIVERSIDADES E INSTITUCIONES Y BECARIOS

                 CONSULTA DE RESULTADOS OBTENIDOS POR CONTRATOS

          MENU PRINCIPAL                          CONSULTAS
 1 BECARI      BECAR          RESUL   1 CONTRATOS CONCLUIDOS
 2 CONTRA   1 BECADO       1 MANTENI  2 CONTRATOS INCONCLUSOS ABAND.
 3 CONVEN   2 RESULT       2 CONSULT  3 CONTRATOS INCONCLUSOS JUSTI.
 4 UNIVER   3 POSIBL       3 GENERAC  4 CONTRATOS RETENIDOS
 5 SEGURI   9 MENU P       9 MENU PR  9 MENU PRINCIPAL
 6 MANTEN
 9 SALIR

[ESC]..MENU ANTERIOR

1...+...10....+...20....+...30....+...40....+...50....+...60....+...70....+...80
```

TECLAS:	DESCRIPCION:
SC	PRESENTA LA PANTALLA ANTERIOR A LA MOSTRADA.
	ESTA PANTALLA MUESTRA EL MENU DE LAS CONSULTAS DISPONIBLES EN LOS RESULTADOS DE CONTRATOS

SISTEMA: CONTROL DE CONVENIOS, CONTRATOS, UNIVERSIDADES E INSTITUCIONES Y BECARIOS **ESPOL** *

FORMATO GENERAL PARA DISENO DE PANTALLAS

PANTALLA: REP22300	**FRECUENCIA** : REQUERIDA
FECHA : 14 DE MARZO DE 1992	**UTILIZADO POR** : DEPARTAMENTO DE RELACIONES EXTERNAS.

```
1...+...10....+...20....+...30....+...40....+...50....+...60....+...70....+...80

RELAC. EXTERNAS      ESCUELA SUPERIOR POLITECNICA DEL LITORAL          MM/DD/AA
REP22300                  SISTEMA DE CONTROL DE CONVENIOS,             HH:MM:SS
              CONTRATOS, UNIVERSIDADES E INSTITUCIONES Y BECARIOS

                 REPORTE  DE RESULTADOS OBTENIDOS POR CONTRATOS

          MENU PRINCIPAL                                  REPORTES
 1 BECARI      BECAR                                  1 CONTRATOS CONCLUIDOS
 2 CONTRA                  RESUL                      2 CONTRATOS INCONCLUSOS ABAND.
 3 CONVEN   1 BECADO                                  3 CONTRATOS INCONCLUSOS JUSTI.
 4 UNIVER   2 RESULT   1 MANTENI                      4 CONTRATOS RETENIDOS
 5 SEGURI   3 POSIBL   2 CONSULT                      5 REPORTE GENERAL DE RESULTADOS
 6 MANTEN   9 MENU P   3 GENERAC                      9 MENU PRINCIPAL
 9 SALIR                9 MENU PR

[ESC]..MENU ANTERIOR

1...+...10....+...20....+...30....+...40....+...50....+...60....+...70....+...80
```

TECLAS:	DESCRIPCION:
SC	PRESENTA LA PANTALLA ANTERIOR A LA MOSTRADA.
	ESTA PANTALLA MUESTRA EL MENU DE LOS REPORTES DISPONIBLES EN LOS RESULTADOS DE CONTRATOS

SISTEMA: CONTROL DE CONVENIOS, CONTRATOS, UNIVERSIDADES E INSTITUCIONES Y BECARIOS **ESPOL ***

FORMATO GENERAL PARA DISENO DE PANTALLAS

PANTALLA : REP30000	**FRECUENCIA** : REQUERIDA
FECHA : 12 DE MARZO DE 1992	**UTILIZADO POR** : DEPARTAMENTO DE RELACIONES EXTERNAS.

```
1...+...10....+...20....+...30....+...40....+...50....+...60....+...70....+...80
1  *  RELAC. EXTERNAS     ESCUELA SUPERIOR POLITECNICA DEL LITORAL        MM/DD/AA  *  1
2  *  REP30000                SISTEMA DE CONTROL DE CONVENIOS,            HH:MM:SS  *  2
3  *            CONTRATOS, UNIVERSIDADES E INSTITUCIONES Y BECARIOS                *  3
4  *                                                                               *  4
5  *  CONVENIOS                                                                    *  5
6  *                                                                               *  6
7  *    MENU PRINCIPAL                                                             *  7
8  *    1 BECARI  CONVENIOS                                                        *  8
9  *    2 CONTRA  1 MOVIMIENTOS DE CONVENIOS                                       *  9
10 *    3 CONVEN  2 PROYECTOS DE CONVENIOS                                         *  10
11 *    4 UNIVER  9 MENU PRINCIPAL                                                 *  11
12 *    5 SEGURI                                                                   *  12
13 *    6 MANTEN                                                                   *  13
14 *    9 SALIR                                                                    *  14
15 *                                                                               *  15
16 *                                                                               *  16
17 *                                                                               *  17
18 *  [ESC]..MENU ANTERIOR                                                         *  18
19 *                                                                               *  19
20 *                                                                               *  20
1...+...10....+...20....+...30....+...40....+...50....+...60....+...70....+...80
```

TECLAS:	DESCRIPCION:
ESC	PRESENTA LA PANTALLA ANTERIOR A LA MOSTRADA.
	ESTA PANTALLA MUESTRA EL MENU DE CONVENIOS EL CUAL CONTINE MOVIMIENTOS DE CONVENIOS Y
.	PROYECTOS DE CONVENIOS.

SISTEMA: CONTROL DE CONVENIOS, CONTRATOS, UNIVERSIDADES E INSTITUCIONES Y BECARIOS **ESPOL**

FORMATO GENERAL PARA DISENO DE PANTALLAS

PANTALLA : REP31000	**FRECUENCIA** : REQUERIDA
FECHA : 16 DE MARZO DE 1992	**UTILIZADO POR** : DEPARTAMENTO DE RELACIONES EXTERNAS.

```
1...+...10....+...20....+...30....+...40....+...50....+...60....+...70....+...80
1  *  RELAC. EXTERNAS     ESCUELA SUPERIOR POLITECNICA DEL LITORAL        MM/DD/AA  *  1
2  *  REP31000                SISTEMA DE CONTROL DE CONVENIOS,           HH:MM:SS  *  2
3  *           CONTRATOS, UNIVERSIDADES E INSTITUCIONES Y BECARIOS                  *  3
4  *                                                                               *  4
5  *  MOVIMIENTOS DE CONVENIOS                                                     *  5
6  *                                                                               *  6
7  *    MENU PRINCIPAL                                                             *  7
8  *    1 BECARI  MOVIMIE                                                          *  8
9  *    2 CONTRA  1 MOVIMI  MOVIMIENTOS DE CONVENIOS                               *  9
10 *    3 CONVEN  2 PROYEC  1 MANTENIMIENTO DE CONVENIOS                           *  10
11 *    4 UNIVER  9 MENU P  2 CONSULTA GENERICA                                    *  11
12 *    5 SEGURI            3 GENERACION DE REPORTES                               *  12
13 *    6 MANTEN            9 MENU PRINCIPAL                                       *  13
14 *    9 SALIR                                                                    *  14
15 *                                                                               *  15
16 *                                                                               *  16
17 *                                                                               *  17
18 *                                                                               *  18
19 *                                                                               *  19
20 *                                                                               *  20
21 *  [ESC]..MENU ANTERIOR                                                         *  21
22 *                                                                               *  22
23 *                                                                               *  23
24 *                                                                               *  24
1...+...10....+...20....+...30....+...40....+...50....+...60....+...70....+...80
```

TECLAS:	DESCRIPCION:
ESC	PRESENTA LA PANTALLA ANTERIOR A LA MOSTRADA.
	ESTA PANTALLA MUESTRA EL MENU DE OPCIONES DISPONIBLES CON LOS DATOS DE LOS MOVIMIENTOS
	DE CONVENIOS.

ISTEMA: CONTROL DE CONVENIOS, CONTRATOS, UNIVERSIDADES E INSTITUCIONES Y BECARIOS ESPOL *

FORMATO GENERAL PARA DISENO DE PANTALLAS

ANTALLA : REP31100	FRECUENCIA : REQUERIDA
ECHA : 16 DE MARZO DE 1992	UTILIZADO POR : DEPARTAMENTO DE RELACIONES EXTERNAS.

```
1...+...10....+...20....+...30....+...40....+...50....+...60....+...70....+...80

RELAC. EXTERNAS      ESCUELA SUPERIOR POLITECNICA DEL LITORAL          MM/DD/AA
REP31100                  SISTEMA DE CONTROL DE CONVENIOS,             HH:MM:SS
              CONTRATOS, UNIVERSIDADES E INSTITUCIONES Y BECARIOS

                    MANTENIMIENTO DE CONVENIOS

          MENU PRINCIPAL
 1 BECARI   MOVIMIE
 2 CONTRA
 3 CONVEN   1 MOVIMI        CO   MANTENIMIENTO
 4 UNIVER   2 PROYEC   1 MANTEN   1 INGRESO
 5 SEGURI   9 MENU P   2 CONSUL   2 MODIFICACION
 6 MANTEN              3 GENGEN   3 ELIMINACION
 9 SALIR               9 MENU P   4 CONSULTA
                                  9 MENU PRINCIPAL

[ESC]..MENU ANTERIOR

1...+...10....+...20....+...30....+...40....+...50....+...60....+...70....+...80
```

TECLAS:	DESCRIPCION:
ESC	PRESENTA LA PANTALLA ANTERIOR A LA MOSTRADA.
	ESTA PANTALLA MUESTRA TODOS LOS PROCESOS QUE SE PUEDEN REALIZAR CON LOS DATOS DE LOS MOVIMI MIENTOS.

SISTEMA: CONTROL DE CONVENIOS, CONTRATOS, UNIVERSIDADES E INSTITUCIONES Y BECARIOS **ESPOL ***

FORMATO GENERAL PARA DISENO DE PANTALLAS

PANTALLA : REP31110	**FRECUENCIA** : REQUERIDA
FECHA : 12 DE MARZO DE 1992.	**UTILIZADO POR** : DEPARTAMENTO DE RELACIONES EXTERNAS.

```
1...+...10....+...20....+...30....+...40....+...50....+...60....+...70....+...80

*  RELAC. EXTERNAS     ESCUELA SUPERIOR POLITECNICA DEL LITORAL          MM/DD/AA  *
*  REP31110                  SISTEMA DE CONTROL DE CONVENIOS,            HH:MM:SS  *
*                  CONTRATOS, UNIVERSIDADES E INSTITUCIONES Y BECARIOS            *
*                                                                                 *
*                              INGRESO DE CONVENIOS                               *
*                                                                                 *
*    CODIGO DE CONVENIO....: [X99999]                                             *
*    NOMBRE DEL CONVENIO...: [XXXXXXXXXXXXXXXXXXXXXXXXXXXXXX]                    *
*    FECHA DE INICIO.......: [MM/DD/AA]   TIEMPO DE DURACION (meses) : [999]      *
*    CODIGO DEL PAIS.......: [999]        XXXXXXXXXXXXXXXXXXXXXXXXXXXXX          *
*                                                                                 *
*    UNIDAD BENEFICIADA....: [999]        XXXXXXXXXXXXXXXXXXXXXXXXXXXXX          *
*    UNIVERSI. O INSTITUC..: [XX999]      XXXXXXXXXXXXXXXXXXXXXXXXXXXXX          *
*                                                                                 *
*    OBJETIVOS DEL CONVENIO:[XXXXXXXXXXXXXXXXXXXXXXXXXXXXX]                       *
*                           [XXXXXXXXXXXXXXXXXXXXXXXXXXXXX]                       *
*                           [XXXXXXXXXXXXXXXXXXXXXXXXXXXXX]                       *
*                                                                                 *
*  [ESC]..MENU ANTERIOR                                    [ENTER]..GRABAR        *
*                                                                                 *

1...+...10....+...20....+...30....+...40....+...50....+...60....+...70....+...80
```

TECLAS:	DESCRIPCION:
ESC	PRESENTA LA PANTALLA ANTERIOR A LA MOSTRADA.
ENTER	GRABAR EN EL ARCHIVO LOS DATOS INGRESADOS

ISTEMA: CONTROL DE CONVENIOS, CONTRATOS, UNIVERSIDADES E INSTITUCIONES Y BECARIOS ESPOL *

FORMATO GENERAL PARA DISENO DE PANTALLAS

ANTALLA : REP31120	FRECUENCIA : REQUERIDA
ECHA : 17 DE MARZO DE 1992	UTILIZADO POR : DEPARTAMENTO DE RELACIONES EXTERNAS.

```
1...+...10....+...20....+...30....+...40....+...50....+...60....+...70....+...80

RELACIONES EXTERNAS                                                  DD/MM/AA
REP31120                 SISTEMA DE CONTROL DE CONVENIOS,            HH:MM:SS
              CONTRATOS, UNIVERSIDADES E INSTITUCIONES Y BECARIOS

                         MODIFICACION  DE CONVENIOS

 CODIGO DE CONVENIO....: [X99999]
 NOMBRE DEL CONVENIO...: [XXXXXXXXXXXXXXXXXXXXXXXXXXXXXX]
 FECHA DE INICIO.......: [MM/DD/AA]   TIEMPO DE DURACION (meses) : [999]
 CODIGO DEL PAIS.......: [999]        XXXXXXXXXXXXXXXXXXXXXXXXXXXXXX
                                      FECHA DE FINALIZACION......: [MM/DD/AA]
 UNIDAD BENEFICIADA....: [999]        XXXXXXXXXXXXXXXXXXXXXXXXXXXXXX
 UNIVERSI. O INSTITUC..: [XX999]      XXXXXXXXXXXXXXXXXXXXXXXXXXXXXX

 OBJETIVOS DEL CONVENIO:[XXXXXXXXXXXXXXXXXXXXXXXXXXXXXX]
                        [XXXXXXXXXXXXXXXXXXXXXXXXXXXXXX]
                        [XXXXXXXXXXXXXXXXXXXXXXXXXXXXXX]

[ESC] ..PANTALLA ANTERIOR                                  [ENTER].REGRABAR

1...+...10....+...20....+...30....+...40....+...50....+...60....+...70....+...80
```

TECLAS:	DESCRIPCION:
SC	PANTALLA ANTERIOR
NTER	REGRABAR INFORMACION MODIFICADA

SISTEMA: CONTROL DE CONVENIOS, CONTRATOS, UNIVERSIDADES E INSTITUCIONES Y BECARIOS ESPOL *

FORMATO GENERAL PARA DISENO DE PANTALLAS

PANTALLA : REP31130	**FRECUENCIA** : REQUERIDA
FECHA : 17 DE MARZO DE 1992	**UTILIZADO POR** : DEPARTAMENTO DE RELACIONES EXTERNAS.

```
1...+...10....+...20....+...30....+...40....+...50....+...60....+...70....+...80
1  *  RELACIONES EXTERNAS                                          DD/MM/AA  *  1
2  *  REP31130              SISTEMA DE CONTROL DE CONVENIOS,        HH:MM:SS  *  2
3  *              CONTRATOS, UNIVERSIDADES E INSTITUCIONES Y BECARIOS       *  3
4  *                                                                        *  4
5  *                                                                        *  5
6  *                        ELIMINACION  DE CONVENIOS                       *  6
7  *                                                                        *  7
8  *    CODIGO DE CONVENIO....: [X99999]                                    *  8
9  *    NOMBRE DEL CONVENIO...: [XXXXXXXXXXXXXXXXXXXXXXXXXXXXXX]           *  9
10 *    FECHA DE INICIO.......: [MM/DD/AA]   TIEMPO DE DURACION (meses) : [999]  * 10
11 *    CODIGO DEL PAIS.......: [999]        XXXXXXXXXXXXXXXXXXXXXXXXXXXXXX  * 11
12 *                                         FECHA DE FINALIZACION......: [MM/DD/AA]  * 12
13 *    UNIDAD BENEFICIADA....: [999]        XXXXXXXXXXXXXXXXXXXXXXXXXXXXXX  * 13
14 *    UNIVERSI. O INSTITUC..: [XX999]      XXXXXXXXXXXXXXXXXXXXXXXXXXXXXX  * 14
15 *                                                                        *  15
16 *    OBJETIVOS DEL CONVENIO:[XXXXXXXXXXXXXXXXXXXXXXXXXXXXXX]            *  16
17 *                           [XXXXXXXXXXXXXXXXXXXXXXXXXXXXXX]            *  17
18 *                           [XXXXXXXXXXXXXXXXXXXXXXXXXXXXXX]            *  18
19 *                                                                        *  19
20 *                                                                        *  20
21 *  [ESC] ..PANTALLA ANTERIOR                              [ENTER]...BORRAR *  21
22 *                                                                        *  22
23 *                                                                        *  23
24 *                                                                        *  24
1...+...10....+...20....+...30....+...40....+...50....+...60....+...70....+...80
```

TECLAS:	DESCRIPCION:
ESC	PANTALLA ANTERIOR
ENTER	BORRAR INFORMACION DESEADA

SISTEMA: CONTROL DE CONVENIOS, CONTRATOS, UNIVERSIDADES E INSTITUCIONES Y BECARIOS **ESPOL**

FORMATO GENERAL PARA DISENO DE PANTALLAS

PANTALLA : REP31140	FRECUENCIA : REQUERIDA
FECHA : 17 DE MARZO DE 1992	UTILIZADO POR : DEPARTAMENTO DE RELACIONES EXTERNAS.

```
1...+...10....+...20....+...30....+...40....+...50....+...60....+...70....+...80

RELACIONES EXTERNAS                                          DD/MM/AA
REP31140          SISTEMA DE CONTROL DE CONVENIOS,           HH:MM:SS
                  CONTRATOS, UNIVERSIDADES E INSTITUCIONES Y BECARIOS

                          CONSULTA DE CONVENIOS

  CODIGO DE CONVENIO....: [X99999]
  NOMBRE DEL CONVENIO...: [XXXXXXXXXXXXXXXXXXXXXXXXXXXXXXX]
  FECHA DE INICIO.......: [MM/DD/AA]   TIEMPO DE DURACION (meses) : [999]
  CODIGO DEL PAIS.......: [999]        XXXXXXXXXXXXXXXXXXXXXXXXXXXXXXX
                                       FECHA DE FINALIZACION......: [MM/DD/AA]
  UNIDAD BENEFICIADA....: [999]        XXXXXXXXXXXXXXXXXXXXXXXXXXXXXXX
  UNIVERSI. O INSTITUC..: [XX999]      XXXXXXXXXXXXXXXXXXXXXXXXXXXXXXX

  OBJETIVOS DEL CONVENIO:[XXXXXXXXXXXXXXXXXXXXXXXXXXXXXXX]
                         [XXXXXXXXXXXXXXXXXXXXXXXXXXXXXXX]
                         [XXXXXXXXXXXXXXXXXXXXXXXXXXXXXXX]

[ESC] ..PANTALLA ANTERIOR                          [ENTER].CONTINUAR

1...+...10....+...20....+...30....+...40....+...50....+...60....+...70....+...80
```

TECLAS:	DESCRIPCION:
ESC	PANTALLA ANTERIOR
ENTER	CONTINUAR CON LA SIGUIENTE CONSULTA

SISTEMA: CONTROL DE CONVENIOS, CONTRATOS, UNIVERSIDADES E INSTITUCIONES Y BECARIOS **ESPOL ***

FORMATO GENERAL PARA DISENO DE PANTALLAS

PANTALLA : REP31200	**FRECUENCIA** : REQUERIDA
FECHA : 17 DE MARZO DE 1992	**UTILIZADO POR** : DEPARTAMENTO DE RELACIONES EXTERNAS.

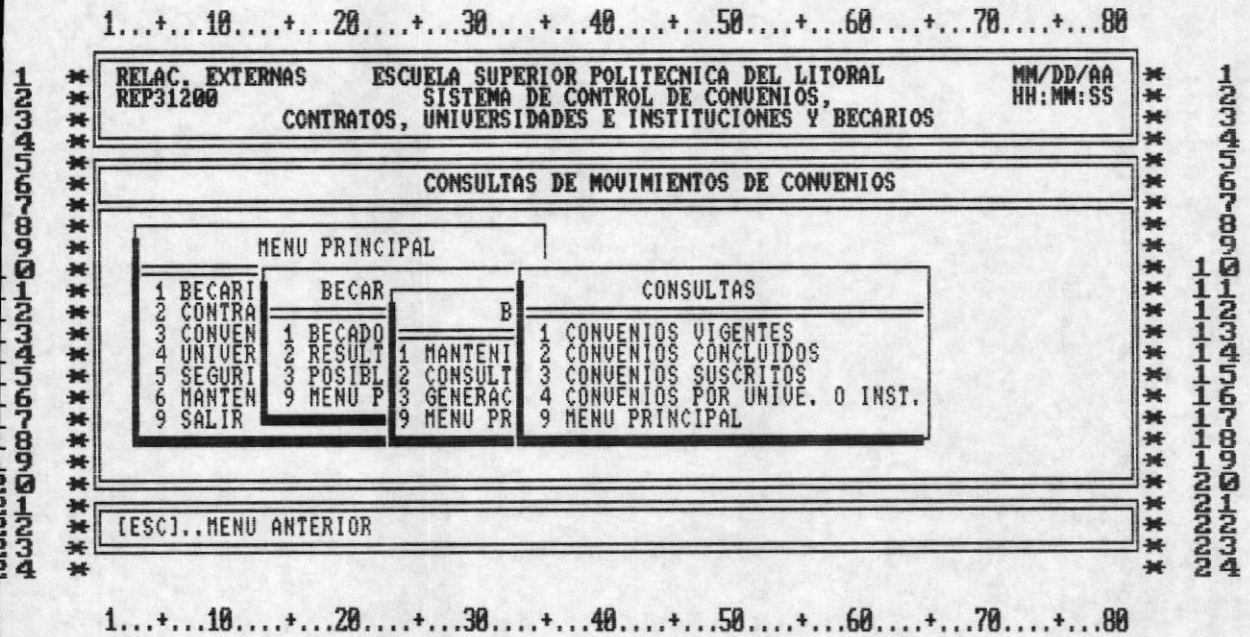

TECLAS:	DESCRIPCION:
ESC	PRESENTA LA PANTALLA ANTERIOR A LA MOSTRADA.
	ESTA PANTALLA MUESTRA EL MENU DE LAS CONSULTAS DISPONIBLES EN LOS MOVIMIENTOS DE CONVENIOS.

ISTEMA: CONTROL DE CONVENIOS, CONTRATOS, UNIVERSIDADES E INSTITUCIONES Y BECARIOS **ESPOL ***

FORMATO GENERAL PARA DISENO DE PANTALLAS

ANTALLA : REP31300 | **FRECUENCIA** : REQUERIDA

ECHA : 17 DE MARZO DE 1992 | **UTILIZADO POR** : DEPARTAMENTO DE RELACIONES EXTERNAS.

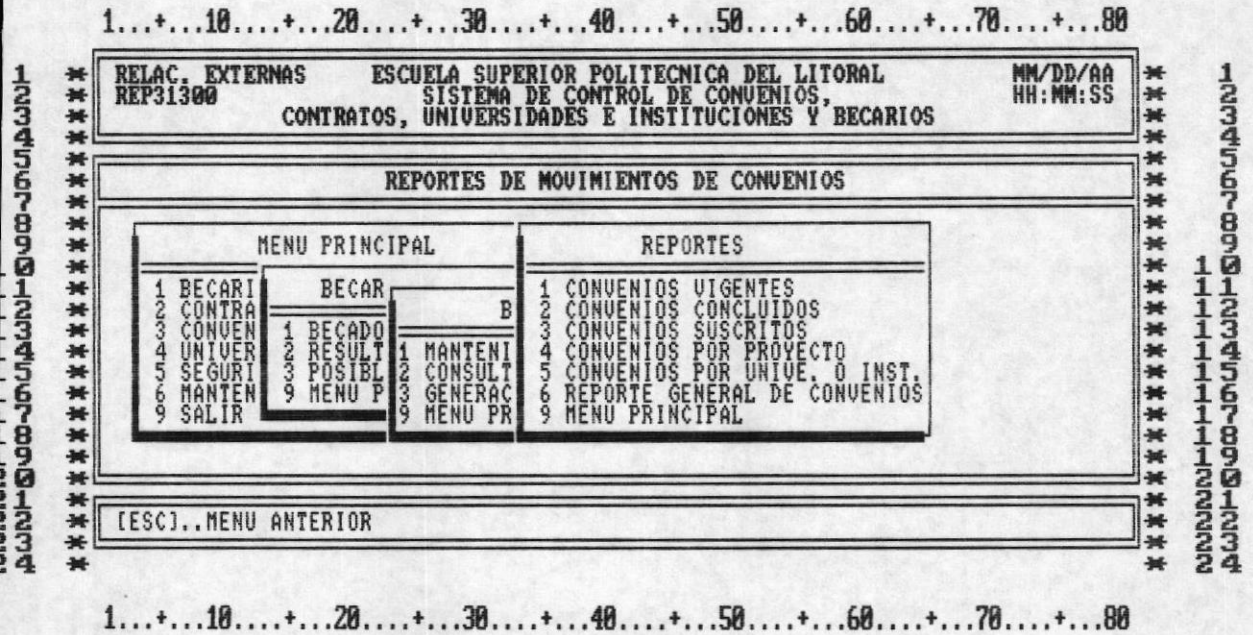

TECLAS:	
SC	PRESENTA LA PANTALLA ANTERIOR A LA MOSTRADA.
	ESTA PANTALLA MUESTRA EL MENU DE LOS REPORTES DISPONIBLES EN LOS MOVIMIENTOS DE CONVENIOS.

SISTEMA: CONTROL DE CONVENIOS, CONTRATOS, UNIVERSIDADES E INSTITUCIONES Y BECARIOS **ESPOL** *

FORMATO GENERAL PARA DISENO DE PANTALLAS

PANTALLA : REP32000	**FRECUENCIA** : REQUERIDA
FECHA : 17 DE MARZO DE 1992	**UTILIZADO POR** : DEPARTAMENTO DE RELACIONES EXTERNAS.

```
1...+...10....+...20....+...30....+...40....+...50....+...60....+...70....+...80
1  *  RELAC. EXTERNAS     ESCUELA SUPERIOR POLITECNICA DEL LITORAL        MM/DD/AA  *  1
2  *  REP32000                SISTEMA DE CONTROL DE CONVENIOS,            HH:MM:SS  *  2
3  *            CONTRATOS, UNIVERSIDADES E INSTITUCIONES Y BECARIOS               *  3
4  *                                                                              *  4
5  *  PROYECTOS DE CONVENIOS                                                      *  5
6  *                                                                              *  6
7  *      MENU PRINCIPAL                                                          *  7
8  *      1 BECARI  MOVIMIE                                                       *  8
9  *      2 CONTRA  1 MOVIMI  PROYECTOS DE CONVENIOS                              *  9
10 *      3 CONVEN  2 PROYEC  1 MANTENIMIENTO DE RESULTADOS                       *  10
11 *      4 UNIVER  9 MENU P  2 CONSULTA GENERICA                                 *  11
12 *      5 SEGURI            3 REPORTES DE RESULTADOS                            *  12
13 *      6 MANTEN            9 MENU PRINCIPAL                                    *  13
14 *      9 SALIR                                                                 *  14
15 *                                                                              *  15
16 *                                                                              *  16
17 *                                                                              *  17
18 *                                                                              *  18
19 *                                                                              *  19
20 *                                                                              *  20
21 *  [ESC]..MENU ANTERIOR                                                        *  21
22 *                                                                              *  22
1...+...10....+...20....+...30....+...40....+...50....+...60....+...70....+...80
```

TECLAS:	DESCRIPCION:
ESC	PRESENTA LA PANTALLA ANTERIOR A LA MOSTRADA.
	ESTA PANTALLA MUESTRA EL MENU DE OPCIONES DISPONIBLES CON LOS DATOS DE LOS PROYECTOS DE CONVENIOS.

SISTEMA: CONTROL DE CONVENIOS, CONTRATOS, UNIVERSIDADES E INSTITUCIONES Y BECARIOS **ESPOL**

FORMATO GENERAL PARA DISENO DE PANTALLAS

PANTALLA : REP32100	**FRECUENCIA** : REQUERIDA
FECHA : 17 DE MARZO DE 1992	**UTILIZADO POR** : DEPARTAMENTO DE RELACIONES EXTERNAS.

```
1...+...10....+...20....+...30....+...40....+...50....+...60....+...70....+...80
1  *
2  *  RELAC. EXTERNAS     ESCUELA SUPERIOR POLITECNICA DEL LITORAL        MM/DD/AA  *  1
3  *  REP32100                  SISTEMA DE CONTROL DE CONVENIOS,          HH:MM:SS  *  2
4  *              CONTRATOS, UNIVERSIDADES E INSTITUCIONES Y BECARIOS              *  3
5  *                                                                               *  4
6  *  MANTENIMIENTO DE PROYECTOS DE CONVENIOS                                      *  5
7  *                                                                               *  6
8  *    MENU PRINCIPAL                                                             *  7
9  *    1 BECARI  MOVIMIE                                                          *  8
0  *    2 CONTRA  1 MOVIMI  RESUL       MANTENIMIENTO                              *  9
1  *    3 CONVEN  2 PROYEC  1 MANTEN    1 INGRESO                                  *  0
2  *    4 UNIVER  9 MENU P  2 CONSUL    2 MODIFICACION                             *  1
3  *    5 SEGURI            3 GENGEN    3 ELIMINACION                              *  2
4  *    6 MANTEN            9 MENU P    4 CONSULTA                                 *  3
5  *    9 SALIR                         9 MENU PRINCIPAL                           *  4
6  *                                                                               *  5
7  *                                                                               *  6
8  *                                                                               *  7
9  *                                                                               *  8
0  *                                                                               *  9
1  *                                                                               *  0
2  *  [ESC]..MENU ANTERIOR                                                         *  1
3  *                                                                               *  2
4  *                                                                               *  3
                                                                                      4
1...+...10....+...20....+...30....+...40....+...50....+...60....+...70....+...80
```

TECLAS:	DESCRIPCION:
ESC	PRESENTA LA PANTALLA ANTERIOR A LA MOSTRADA.
	ESTA PANTALLA MUESTRA TODOS LOS PROCESOS QUE SE PUEDEN REALIZAR CON LOS DATOS DE LOS PROYEC
	TOS DE CONVENIOS.

SISTEMA: CONTROL DE CONVENIOS, CONTRATOS, UNIVERSIDADES E INSTITUCIONES Y BECARIOS ESPOL *

FORMATO GENERAL PARA DISENO DE PANTALLAS

PANTALLA : REP32110	**FRECUENCIA** : REQUERIDA
FECHA : 12 DE MARZO DE 1992.	**UTILIZADO POR** : DEPARTAMENTO DE RELACIONES EXTERNAS.

```
1...+...10....+...20....+...30....+...40....+...50....+...60....+...70....+...80
1  *  RELAC. EXTERNAS     ESCUELA SUPERIOR POLITECNICA DEL LITORAL          MM/DD/AA  *  1
2  *  REP32110                SISTEMA DE CONTROL DE CONVENIOS,              HH:MM:SS  *  2
3  *            CONTRATOS, UNIVERSIDADES E INSTITUCIONES Y BECARIOS                  *  3
4  *                                                                                 *  4
5  *                                                                                 *  5
6  *                        INGRESO DE PROYECTOS DE CONVENIOS                        *  6
7  *                                                                                 *  7
8  *    CODIGO DEL PROYECTO   : [X9999999]                                           *  8
9  *    FECHA DE INICIO       : [MM/DD/AA]                                           *  9
10 *    NOMBRE DEL PROYECTO   : [XXXXXXXXXXXXXXXXXXXXXXXXXXXXXX]                    *  10
11 *    MONTO DEL PROYECTO    : [999,999,999,99]   TIEMPO DE DURACION (meses) : [999] *  11
12 *    ENTIDAD PARTICIPANTE  : [XXXXXXXXXXXXXXXXXXXXXXXXXXXXX]                     *  12
13 *    ESTADO DE AVANCE      : [X]                                                  *  13
14 *    UNIDAD BENFICIADA     : [999]      XXXXXXXXXXXXXXXXXXXXXXXXXXXXXX          *  14
15 *                                                                                 *  15
16 *    OBJETIVOS             : [XXXXXXXXXXXXXXXXXXXXXXXXXXXXXX]                    *  16
17 *                            [XXXXXXXXXXXXXXXXXXXXXXXXXXXXXX]                    *  17
18 *                            [XXXXXXXXXXXXXXXXXXXXXXXXXXXXXX]                    *  18
19 *                                                                                 *  19
20 *                                                                                 *  20
21 *  [ESC]..MENU ANTERIOR                                    [ENTER]..GRABAR        *  21
22 *                                                                                 *  22
23 *                                                                                 *  23
24 *                                                                                 *  24
1...+...10....+...20....+...30....+...40....+...50....+...60....+...70....+...80
```

TECLAS:	DESCRIPCION:
ESC	PRESENTA LA PANTALLA ANTERIOR A LA MOSTRADA.
ENTER	GRABAR EN EL ARCHIVO LOS DATOS INGRESADOS

SISTEMA: CONTROL DE CONVENIOS, CONTRATOS, UNIVERSIDADES E INSTITUCIONES Y BECARIOS ESPOL *

FORMATO GENERAL PARA DISENO DE PANTALLAS

PANTALLA : REP32120	**FRECUENCIA** : REQUERIDA
FECHA : 17 DE MARZO DE 1992	**UTILIZADO POR** : DEPARTAMENTO DE RELACIONES EXTERNAS.

```
1...+...10....+...20....+...30....+...40....+...50....+...60....+...70....+...80

RELACIONES EXTERNAS                                          DD/MM/AA
REP32120          SISTEMA DE CONTROL DE CONVENIOS,           HH:MM:SS
            CONTRATOS, UNIVERSIDADES E INSTITUCIONES Y BECARIOS

                  MODIFICACION  DE PROYECTOS DE CONVENIOS

  CODIGO DEL PROYECTO   : [X9999999]
  FECHA DE INICIO       : [MM/DD/AA]
  NOMBRE DEL PROYECTO   : [XXXXXXXXXXXXXXXXXXXXXXXXXXXXXX]
  MONTO DEL PROYECTO    : [999.999.999,99]   TIEMPO DE DURACION (meses) : [999]
  ENTIDAD PARTICIPANTE  : [XXXXXXXXXXXXXXXXXXXXXXXXXXXXXX]
  ESTADO DE AVANCE      : [X]                FECHA DE FINALIZACION : [MM/DD/AA]
  UNIDAD BENFICIADA     : [999]      XXXXXXXXXXXXXXXXXXXXXXXXXXXXXX

  OBJETIVOS             : [XXXXXXXXXXXXXXXXXXXXXXXXXXXXXX]
                          [XXXXXXXXXXXXXXXXXXXXXXXXXXXXXX]
                          [XXXXXXXXXXXXXXXXXXXXXXXXXXXXXX]

[ESC] ..PANTALLA ANTERIOR                          [ENTER].REGRABAR

1...+...10....+...20....+...30....+...40....+...50....+...60....+...70....+...80
```

TECLAS:	DESCRIPCION:
ESC	PANTALLA ANTERIOR
ENTER	REGRABAR INFORMACION MODIFICADA

ISTEMA: CONTROL DE CONVENIOS, CONTRATOS, UNIVERSIDADES E INSTITUCIONES Y BECARIOS ESPOL *

FORMATO GENERAL PARA DISENO DE PANTALLAS

ANTALLA : REP32130	FRECUENCIA : REQUERIDA
ECHA : 17 DE MARZO DE 1992	UTILIZADO POR : DEPARTAMENTO DE RELACIONES EXTERNAS.

```
1...+...10....+...20....+...30....+...40....+...50....+...60....+...70....+...80

RELACIONES EXTERNAS                                                  DD/MM/AA
REP32130                 SISTEMA DE CONTROL DE CONVENIOS,            HH:MM:SS
            CONTRATOS, UNIVERSIDADES E INSTITUCIONES Y BECARIOS

                    ELIMINACION  DE PROYECTOS DE CONVENIOS

 CODIGO DEL PROYECTO   : [X9999999]
 FECHA DE INICIO       : [MM/DD/AA]
 NOMBRE DEL PROYECTO   : [XXXXXXXXXXXXXXXXXXXXXXXXXXXXXX]
 MONTO DEL PROYECTO    : [999.999.999,99]   TIEMPO DE DURACION (meses) : [999]
 ENTIDAD PARTICIPANTE  : [XXXXXXXXXXXXXXXXXXXXXXXXXXXXXX]
 ESTADO DE AVANCE      : [X]                FECHA DE FINALIZACION : [MM/DD/AA]
 UNIDAD BENFICIADA     : [999]      XXXXXXXXXXXXXXXXXXXXXXXXXXXXXX

 OBJETIVOS             : [XXXXXXXXXXXXXXXXXXXXXXXXXXXXXX]
                         [XXXXXXXXXXXXXXXXXXXXXXXXXXXXXX]
                         [XXXXXXXXXXXXXXXXXXXXXXXXXXXXXX]

[ESC] ..PANTALLA ANTERIOR                                  [ENTER]...BORRAR

1...+...10....+...20....+...30....+...40....+...50....+...60....+...70....+...80
```

TECLAS:	DESCRIPCION:
SC	PANTALLA ANTERIOR
NTER	BORRAR INFORMACION DESEADA

ESCUELA SUPERIOR POLITECNICA DEL LITORAL
1958
GUAYAQUIL
BIBLIOTECA
DE ESCUELAS TECNOLOGICAS

ISTEMA: CONTROL DE CONVENIOS, CONTRATOS, UNIVERSIDADES E INSTITUCIONES Y BECARIOS ESPOL *

FORMATO GENERAL PARA DISENO DE PANTALLAS

ANTALLA : REP32140	FRECUENCIA : REQUERIDA
ECHA : 17 DE MARZO DE 1992	UTILIZADO POR : DEPARTAMENTO DE RELACIONES EXTERNAS.

```
1...+...10....+...20....+...30....+...40....+...50....+...60....+...70....+...80

RELACIONES EXTERNAS                                                DD/MM/AA
REP32140                 SISTEMA DE CONTROL DE CONVENIOS,          HH:MM:SS
              CONTRATOS, UNIVERSIDADES E INSTITUCIONES Y BECARIOS

                    CONSULTA  DE PROYECTOS DE CONVENIOS

 CODIGO DEL PROYECTO    : [X9999999]
 FECHA DE INICIO        : [MM/DD/AA]
 NOMBRE DEL PROYECTO    : [XXXXXXXXXXXXXXXXXXXXXXXXXXXXXXX]
 MONTO DEL PROYECTO     : [999.999.999,99]   TIEMPO DE DURACION (meses) : [999]
 ENTIDAD PARTICIPANTE   : [XXXXXXXXXXXXXXXXXXXXXXXXXXXXXXX]
 ESTADO DE AVANCE       : [X]                FECHA DE FINALIZACION : [MM/DD/AA]
 UNIDAD BENFICIADA      : [999]      XXXXXXXXXXXXXXXXXXXXXXXXXXXXXXX

 OBJETIVOS              : [XXXXXXXXXXXXXXXXXXXXXXXXXXXXXXX]
                          [XXXXXXXXXXXXXXXXXXXXXXXXXXXXXXX]
                          [XXXXXXXXXXXXXXXXXXXXXXXXXXXXXXX]

[ESC] ..PANTALLA ANTERIOR                                  [ENTER].CONTINUAR

1...+...10....+...20....+...30....+...40....+...50....+...60....+...70....+...80
```

TECLAS:	DESCRIPCION:
SC	PANTALLA ANTERIOR
NTER	CONTINUAR CON LA SIGUIENTE CONSULTA

ISTEMA: CONTROL DE CONVENIOS, CONTRATOS, UNIVERSIDADES E INSTITUCIONES Y BECARIOS ESPOL *

FORMATO GENERAL PARA DISENO DE PANTALLAS

ANTALLA : REP32200	FRECUENCIA : REQUERIDA
ECHA : 17 DE MARZO DE 1992	UTILIZADO POR : DEPARTAMENTO DE RELACIONES EXTERNAS.

```
1...+...10....+...20....+...30....+...40....+...50....+...60....+...70....+...80

RELAC. EXTERNAS      ESCUELA SUPERIOR POLITECNICA DEL LITORAL          MM/DD/AA
REP32200                  SISTEMA DE CONTROL DE CONVENIOS,             HH:MM:SS
              CONTRATOS, UNIVERSIDADES E INSTITUCIONES Y BECARIOS

                         CONSULTAS DE PROYECTOS DE CONVENIOS

          MENU PRINCIPAL
 1 BECARI      CONVE                 CONSULTAS
 2 CONTRA                PROYEC
 3 CONVEN   1 MOVIMI                1 PROYECTOS POR TIPO
 4 UNIVER   2 PROYEC   1 MANTENI    2 PROYECTOS SUSCRITOS
 5 SEGURI   9 MENU P   2 CONSULT    3 POR UNIDAD BENEFICIADA
 6 MANTEN              3 GENERAC    4 SUSCRITOS POR ANIO
 9 SALIR               9 MENU PR    9 MENU PRINCIPAL

[ESC]..MENU ANTERIOR

1...+...10....+...20....+...30....+...40....+...50....+...60....+...70....+...80
```

TECLAS:	DESCRIPCION:
SC	PRESENTA LA PANTALLA ANTERIOR A LA MOSTRADA.
	ESTA PANTALLA MUESTRA EL MENU DE LAS CONSULTAS DISPONIBLES EN LOS PROYECTOS DE CONVENIOS.

SISTEMA: CONTROL DE CONVENIOS, CONTRATOS, UNIVERSIDADES E INSTITUCIONES Y BECARIOS **ESPOL ***

FORMATO GENERAL PARA DISENO DE PANTALLAS

PANTALLA : REP32300 | **FRECUENCIA** : REQUERIDA

FECHA : 17 DE MARZO DE 1992 | **UTILIZADO POR** : DEPARTAMENTO DE RELACIONES EXTERNAS.

```
1...+...10....+...20....+...30....+...40....+...50....+...60....+...70....+...80
1  *  RELAC. EXTERNAS     ESCUELA SUPERIOR POLITECNICA DEL LITORAL          MM/DD/AA  *  1
2  *  REP32300                SISTEMA DE CONTROL DE CONVENIOS,              HH:MM:SS  *  2
3  *            CONTRATOS, UNIVERSIDADES E INSTITUCIONES Y BECARIOS                  *  3
4  *                                                                                 *  4
5  *                        REPORTES DE PROYECTOS DE CONVENIOS                       *  5
6  *                                                                                 *  6
7  *                          MENU PRINCIPAL                                         *  7
8  *                                                                                 *  8
9  *                1 BECARI  CONVE   PROYEC   REPORTES                              *  9
10 *                2 CONTRA  1 MOVIMI 1 MANTENI 1 PROYECTOS POR TIPO                *  10
11 *                3 CONVEN  2 PROYEC 2 CONSULT 2 PROYECTOS SUSCRITOS               *  11
12 *                4 UNIVER  9 MENU P 3 GENERAC 3 POR UNIDAD BENEFICIADA            *  12
13 *                5 SEGURI           4 SUSCRITOS POR ANIO                          *  13
14 *                6 MANTEN           9 MENU PR 5 REPORTE GENERAL                   *  14
15 *                9 SALIR                      9 MENU PRINCIPAL                    *  15
16 *                                                                                 *  16
17 *  [ESC]..MENU ANTERIOR                                                           *  17
18 *                                                                                 *  18
1...+...10....+...20....+...30....+...40....+...50....+...60....+...70....+...80
```

TECLAS:	DESCRIPCION:
ESC	PRESENTA LA PANTALLA ANTERIOR A LA MOSTRADA.
	ESTA PANTALLA MUESTRA EL MENU DE LOS REPORTES DISPONIBLES EN LOS PROYECTOS DE CONVENIOS.

SISTEMA: CONTROL DE CONVENIOS, CONTRATOS, UNIVERSIDADES E INSTITUCIONES Y BECARIOS **ESPOL ***

FORMATO GENERAL PARA DISENO DE PANTALLAS

PANTALLA : REP40000	FRECUENCIA : REQUERIDA
FECHA : 14 DE MARZO DE 1992	UTILIZADO POR : DEPARTAMENTO DE RELACIONES EXTERNAS.

```
1...+...10....+...20....+...30....+...40....+...50....+...60....+...70....+...80
1  *  RELAC. EXTERNAS     ESCUELA SUPERIOR POLITECNICA DEL LITORAL          MM/DD/AA  *  1
2  *  REP40000                SISTEMA DE CONTROL DE CONVENIOS,              HH:MM:SS  *  2
3  *            CONTRATOS, UNIVERSIDADES E INSTITUCIONES Y BECARIOS                  *  3
4  *                                                                                 *  4
5  *  UNIVERSIDADES/INSTITUCIONES                                                    *  5
6  *                                                                                 *  6
7  *          MENU PRINCIPAL                                                         *  7
8  *  1 BECARI  UNIVERSIDADES/INSTITUCIONES                                          *  8
9  *  2 CONTRA  1 MANTENIMIENTO DE UNIV. E INSTI.                                    *  9
10 *  3 CONVEN  2 CONSULTA GENERICA                                                  *  10
11 *  4 UNIVER  3 GENERACION DE REPORTES                                             *  11
12 *  5 SEGURI  9 MENU PRINCIPAL                                                     *  12
13 *  6 MANTEN                                                                       *  13
14 *  9 SALIR                                                                        *  14
15 *                                                                                 *  15
16 *                                                                                 *  16
17 *                                                                                 *  17
18 *                                                                                 *  18
19 *  [ESC]..MENU ANTERIOR                                                           *  19
20 *                                                                                 *  20
21 *                                                                                 *  21
22 *                                                                                 *  22
23 *                                                                                 *  23
24 *                                                                                 *  24
1...+...10....+...20....+...30....+...40....+...50....+...60....+...70....+...80
```

TECLAS:	DESCRIPCION:
ESC	PRESENTA LA PANTALLA ANTERIOR A LA MOSTRADA.
	ESTA PANTALLA MUESTRA EL MENU DE OPCIONES DISPONIBLES CON LOS DATOS DE UNIVERSIDADES E INSTITUCIONES.

SISTEMA: CONTROL DE CONVENIOS, CONTRATOS, UNIVERSIDADES E INSTITUCIONES Y BECARIOS **ESPOL ***

FORMATO GENERAL PARA DISENO DE PANTALLAS

PANTALLA : REP41100	FRECUENCIA : REQUERIDA
FECHA : 14 DE MARZO DE 1992	UTILIZADO POR : DEPARTAMENTO DE RELACIONES EXTERNAS.

```
1...+...10....+...20....+...30....+...40....+...50....+...60....+...70....+...80

RELAC. EXTERNAS     ESCUELA SUPERIOR POLITECNICA DEL LITORAL          MM/DD/AA
REP41100                 SISTEMA DE CONTROL DE CONVENIOS,             HH:MM:SS
              CONTRATOS, UNIVERSIDADES E INSTITUCIONES Y BECARIOS

                    INGRESO DE UNIVERSIDADES E INSTITUCIONES

CODIGO DE UNIVERSIDAD O INSTITUCION.: [XX999]
NOMBRE DE UNIVERSIDAD O INSTITUCION.: [XXXXXXXXXXXXXXXXXXXXXXXXXXXXXX]
CODIGO DEL PAIS.....: [999]
PAIS.....: [XXXXXXXXXXXXXXXXXXXX]
CIUDAD.....: [XXXXXXXXXXXXXXXXXXXX]          CASILLA.....: [99999]
DIRECCION...: [XXXXXXXXXXXXXXXXXXXXXXXXXX]   TELEFONO.....: [9999999999]
NOMBRE DEL RECTOR.....: [XXXXXXXXXXXXXXXXXXXXXXXXXXXXXX]

OBSERVACION.....: [XXXXXXXXXXXXXXXXXXXXXXXXXXXXXX]
                  [XXXXXXXXXXXXXXXXXXXXXXXXXXXXXX]
                  [XXXXXXXXXXXXXXXXXXXXXXXXXXXXXX]

[ESC]..MENU ANTERIOR                                [ENTER].. GRABAR

1...+...10....+...20....+...30....+...40....+...50....+...60....+...70....+...80
```

TECLAS:	DESCRIPCION:
ESC	PRESENTA LA PANTALLA ANTERIOR A LA MOSTRADA.
ENTER	NOS PERMITE GRABAR LOS DATOS.
	ESTA PANTALLA NOS PERMITE EL INGRESO DE LOS DATOS REQUERIDOS DE LAS UNIVERSIDADES E
	INSTITUCIONES.

SISTEMA: CONTROL DE CONVENIOS, CONTRATOS, UNIVERSIDADES E INSTITUCIONES Y BECARIOS ESPOL *

FORMATO GENERAL PARA DISENO DE PANTALLAS

PANTALLA : REP41200	FRECUENCIA : REQUERIDA
FECHA : 14 DE MARZO DE 1992	UTILIZADO POR : DEPARTAMENTO DE RELACIONES EXTERNAS.

```
1...+...10....+...20....+...30....+...40....+...50....+...60....+...70....+...80

1  *  RELAC. EXTERNAS     ESCUELA SUPERIOR POLITECNICA DEL LITORAL          MM/DD/AA  *  1
2  *  REP41200                SISTEMA DE CONTROL DE CONVENIOS,              HH:MM:SS  *  2
3  *              CONTRATOS, UNIVERSIDADES E INSTITUCIONES Y BECARIOS                 *  3
4  *                                                                                  *  4
5  *                                                                                  *  5
6  *            MODIFICACION  DE UNIVERSIDADES E INSTITUCIONES                        *  6
7  *                                                                                  *  7
8  *                                                                                  *  8
9  *  CODIGO DE UNIVERSIDAD O INSTITUCION.: [XX999]                                   *  9
10 *  NOMBRE DE UNIVERSIDAD O INSTITUCION.: [XXXXXXXXXXXXXXXXXXXXXXXXXXXXXX]         *  10
11 *  CODIGO DEL PAIS.....: [999]                                                     *  11
12 *  PAIS.....: [XXXXXXXXXXXXXXXXXXX]                                               *  12
13 *  CIUDAD.....: [XXXXXXXXXXXXXXXXXXX]          CASILLA.....: [99999]              *  13
14 *  DIRECCION...: [XXXXXXXXXXXXXXXXXXXXXXXXX]   TELEFONO.....: [9999999999]        *  14
15 *  NOMBRE DEL RECTOR.....: [XXXXXXXXXXXXXXXXXXXXXXXXXXXXXX]                       *  15
16 *                                                                                  *  16
17 *  OBSERVACION.....: [XXXXXXXXXXXXXXXXXXXXXXXXXXXXXX]                             *  17
18 *                    [XXXXXXXXXXXXXXXXXXXXXXXXXXXXXX]                             *  18
19 *                    [XXXXXXXXXXXXXXXXXXXXXXXXXXXXXX]                             *  19
20 *                                                                                  *  20
21 *  [ESC]..MENU ANTERIOR                                  [ENTER]..REGRABAR         *  21
22 *                                                                                  *  22
23 *                                                                                  *  23
24 *                                                                                  *  24

1...+...10....+...20....+...30....+...40....+...50....+...60....+...70....+...80
```

TECLAS:	DESCRIPCION:
ESC	PRESENTA LA PANTALLA ANTERIOR A LA MOSTRADA.
ENTER	NOS PERMITE GRABAR LOS DATOS MODIFICADOS
	ESTA PANTALLA NOS PERMITE EL INGRESO DE LOS DATOS REQUERIDOS DE LAS UNIVERSIDADES E
	INSTITUCIONES.

SISTEMA: CONTROL DE CONVENIOS, CONTRATOS, UNIVERSIDADES E INSTITUCIONES Y BECARIOS ESPOL *

FORMATO GENERAL PARA DISENO DE PANTALLAS

PANTALLA : REP41300	FRECUENCIA : REQUERIDA
FECHA : 14 DE MARZO DE 1992	UTILIZADO POR : DEPARTAMENTO DE RELACIONES EXTERNAS.

```
1...+...10....+...20....+...30....+...40....+...50....+...60....+...70....+...80
1  *  RELAC. EXTERNAS     ESCUELA SUPERIOR POLITECNICA DEL LITORAL          MM/DD/AA  *  1
2  *  REP41300                  SISTEMA DE CONTROL DE CONVENIOS,            HH:MM:SS  *  2
3  *              CONTRATOS, UNIVERSIDADES E INSTITUCIONES Y BECARIOS                  *  3
4  *                                                                                   *  4
5  *                    ELIMINACION  DE UNIVERSIDADES E INSTITUCIONES                  *  5
6  *                                                                                   *  6
7  *  CODIGO DE UNIVERSIDAD O INSTITUCION.: [XX999]                                    *  7
8  *  NOMBRE DE UNIVERSIDAD O INSTITUCION.: [XXXXXXXXXXXXXXXXXXXXXXXXXXXXXX]          *  8
9  *  CODIGO DEL PAIS.....: [999]                                                      *  9
10 *  PAIS.....: [XXXXXXXXXXXXXXXXXXX]                                                *  10
11 *  CIUDAD.....: [XXXXXXXXXXXXXXXXXXX]          CASILLA.....: [99999]               *  11
12 *  DIRECCION...: [XXXXXXXXXXXXXXXXXXXXXXXXX]   TELEFONO.....: [9999999999]         *  12
13 *  NOMBRE DEL RECTOR.....: [XXXXXXXXXXXXXXXXXXXXXXXXXXXXXX]                        *  13
14 *                                                                                   *  14
15 *  OBSERVACION.....: [XXXXXXXXXXXXXXXXXXXXXXXXXXXXXX]                              *  15
16 *                    [XXXXXXXXXXXXXXXXXXXXXXXXXXXXXX]                              *  16
17 *                    [XXXXXXXXXXXXXXXXXXXXXXXXXXXXXX]                              *  17
18 *                                                                                   *  18
19 *  [ESC]..MENU ANTERIOR                                  [ENTER]...BORRAR           *  19
20 *                                                                                   *  20
21 *                                                                                   *  21
22 *                                                                                   *  22
1...+...10....+...20....+...30....+...40....+...50....+...60....+...70....+...80
```

TECLAS:	DESCRIPCION:
ESC	PRESENTA LA PANTALLA ANTERIOR A LA MOSTRADA.
ENTER	NOS PERMITE ELIMINAR LOS DATOS DESEADOS
	ESTA PANTALLA NOS PERMITE EL INGRESO DE LOS DATOS REQUERIDOS DE LAS UNIVERSIDADES E
	INSTITUCIONES.

ISTEMA: CONTROL DE CONVENIOS, CONTRATOS, UNIVERSIDADES E INSTITUCIONES Y BECARIOS ESPOL *

FORMATO GENERAL PARA DISENO DE PANTALLAS

ANTALLA : REP41400	FRECUENCIA : REQUERIDA
ECHA : 14 DE MARZO DE 1992	UTILIZADO POR : DEPARTAMENTO DE RELACIONES EXTERNAS.

```
1...+...10....+...20....+...30....+...40....+...50....+...60....+...70....+...80

RELAC. EXTERNAS      ESCUELA SUPERIOR POLITECNICA DEL LITORAL          MM/DD/AA
REP41400                 SISTEMA DE CONTROL DE CONVENIOS,              HH:MM:SS
              CONTRATOS, UNIVERSIDADES E INSTITUCIONES Y BECARIOS

                    CONSULTA DE UNIVERSIDADES E INSTITUCIONES

CODIGO DE UNIVERSIDAD O INSTITUCION.: [XX999]
NOMBRE DE UNIVERSIDAD O INSTITUCION.: [XXXXXXXXXXXXXXXXXXXXXXXXXXXXXXX]
CODIGO DEL PAIS.....................: [999]
PAIS................................: [XXXXXXXXXXXXXXXXXXXX]
CIUDAD......: [XXXXXXXXXXXXXXXXXXXX]          CASILLA......: [99999]
DIRECCION...: [XXXXXXXXXXXXXXXXXXXXXXXXXX]    TELEFONO.....: [9999999999]
NOMBRE DEL RECTOR...................: [XXXXXXXXXXXXXXXXXXXXXXXXXXXXXXX]

OBSERVACION.........................: [XXXXXXXXXXXXXXXXXXXXXXXXXXXXXXX]
                                      [XXXXXXXXXXXXXXXXXXXXXXXXXXXXXXX]
                                      [XXXXXXXXXXXXXXXXXXXXXXXXXXXXXXX]

[ESC]..MENU ANTERIOR                                    [ENTER].CONTINUAR

1...+...10....+...20....+...30....+...40....+...50....+...60....+...70....+...80
```

TECLAS:	DESCRIPCION:
SC	PRESENTA LA PANTALLA ANTERIOR A LA MOSTRADA.
NTER	NOS PERMITE CONTINUAR CON LA SIGUIENTE CONSULTA
	ESTA PANTALLA NOS PERMITE EL INGRESO DE LOS DATOS REQUERIDOS DE LAS UNIVERSIDADES E INSTITUCIONES.

SISTEMA: CONTROL DE CONVENIOS, CONTRATOS, UNIVERSIDADES E INSTITUCIONES Y BECARIOS ESPOL *

FORMATO GENERAL PARA DISENO DE PANTALLAS

PANTALLA : REP42000	**FRECUENCIA** : REQUERIDA
FECHA : 17 DE MARZO DE 1992	**UTILIZADO POR** : DEPARTAMENTO DE RELACIONES EXTERNAS.

```
1...+...10....+...20....+...30....+...40....+...50....+...60....+...70....+...80
1  *  RELAC. EXTERNAS     ESCUELA SUPERIOR POLITECNICA DEL LITORAL        MM/DD/AA  *  1
2  *  REM42000                  SISTEMA DE CONTROL DE CONVENIOS,          HH:MM:SS  *  2
3  *              CONTRATOS, UNIVERSIDADES E INSTITUCIONES Y BECARIOS               *  3
4  *                                                                                *  4
5  *     CONSULTA DE  UNIVERSIDADES E INSTITUCIONES                                 *  5
6  *                                                                                *  6
7  *          MENU PRINC                                                            *  7
8  *     ---------------    CONSULTAS                                               *  8
9  *      1 BECARI  | UNIVERS |-------------------------------                      *  9
0  *      2 CONTRA  |---------| 1 UNI-INST. CON O SIN CONVENIO                      *  10
1  *      3 CONVEN  | 1 MANTEN| 2 UNIVERSID. O INSTITUC. POR PAISES                 *  11
2  *      4 UNIVER  | 2 CONSUL| 3 CONSULTA GENERAL DE UNIVERSIDADES                 *  12
3  *      5 SEGURI  | 3 GENERA| 9 MENU PRINCIPAL                                    *  13
4  *      6 MANTEN  | 9 MENU P|-------------------------------                      *  14
5  *      9 SALIR   |---------|                                                     *  15
6  *                |---------|                                                     *  16
7  *                                                                                *  17
8  *                                                                                *  18
9  *                                                                                *  19
0  *                                                                                *  20
1  *  [ESC]..MENU ANTERIOR                                                          *  21
2  *                                                                                *  22
3  *                                                                                *  23
4  *                                                                                *  24
1...+...10....+...20....+...30....+...40....+...50....+...60....+...70....+...80
```

TECLAS:	DESCRIPCION:
ESC	PRESENTA LA PANTALLA ANTERIOR A LA MOSTRADA.
	ESTA PANTALLA MUESTRA EL MENU DE CONSULTAS DISPONIBLES CON LOS DATOS DE UNIVERSIDADES E
	INSTITUCIONES.

ISTEMA: CONTROL DE CONVENIOS, CONTRATOS, UNIVERSIDADES E INSTITUCIONES Y BECARIOS ESPOL *

FORMATO GENERAL PARA DISENO DE PANTALLAS

ANTALLA : REP43000	FRECUENCIA : REQUERIDA
ECHA : 17 DE MARZO DE 1992	UTILIZADO POR : DEPARTAMENTO DE RELACIONES EXTERNAS.

```
1...+...10....+...20....+...30....+...40....+...50....+...60....+...70....+...80

RELAC. EXTERNAS      ESCUELA SUPERIOR POLITECNICA DEL LITORAL          MM/DD/AA
REM43000                  SISTEMA DE CONTROL DE CONVENIOS,             HH:MM:SS
              CONTRATOS, UNIVERSIDADES E INSTITUCIONES Y BECARIOS

                REPORTES DE  UNIVERSIDADES E INSTITUCIONES

          MENU PRINC                  REPORTES
 1 BECARI   UNIVERS
 2 CONTRA
 3 CONVEN   1 MANTEN   1 UNI-INST. CON O SIN CONVENIO
 4 UNIVER   2 CONSUL   2 UNIVERSID. O INSTITUC. POR PAISES
 5 SEGURI   3 GENERA   3 REPORTE  GENERAL DE UNIVERSIDADES
 6 MANTEN   9 MENU P   9 MENU PRINCIPAL
 9 SALIR

[ESC]..MENU ANTERIOR

1...+...10....+...20....+...30....+...40....+...50....+...60....+...70....+...80
```

TECLAS:	DESCRIPCION:
SC	PRESENTA LA PANTALLA ANTERIOR A LA MOSTRADA.
	ESTA PANTALLA MUESTRA EL MENU DE REPORTES DISPONIBLES CON LOS DATOS DE UNIVERSIDADES E INSTITUCIONES.

ISTEMA: CONTROL DE CONVENIOS, CONTRATOS, UNIVERSIDADES E INSTITUCIONES Y BECARIOS **ESPOL** *

FORMATO GENERAL PARA DISENO DE PANTALLAS

ANTALLA : REP50000	**FRECUENCIA** : REQUERIDA
ECHA : 14 DE MARZO DE 1992	**UTILIZADO POR** : DEPARTAMENTO DE RELACIONES EXTERNAS.

```
1...+...10....+...20....+...30....+...40....+...50....+...60....+...70....+...80
1  *  RELAC. EXTERNAS      ESCUELA SUPERIOR POLITECNICA DEL LITORAL          MM/DD/AA  *  1
2  *  REP50000                    SISTEMA DE CONTROL DE CONVENIOS,           HH:MM:SS  *  2
3  *                    CONTRATOS, UNIVERSIDADES E INSTITUCIONES Y BECARIOS           *  3
4  *                                                                                  *  4
5  *  MANTENIMIENTO DE SEGURIDADES                                                    *  5
6  *                                                                                  *  6
7  *     MENU PRINCIPAL                                                               *  7
8  *  1 BECARIOS          MANTENIMIENTO                                               *  8
9  *  2 CONTRATOS         1 INGRESO                                                   *  9
10 *  3 CONVENIOS         2 MODIFICACION                                              *  10
11 *  4 UNIVERSIDADES E   3 ELIMINACION                                               *  11
12 *  5 SEGURIDADES       4 CONSULTA/REPORTE                                          *  12
13 *  6 MANTENIMIENTO DE  9 MENU PRINCIPAL                                            *  13
14 *  9 SALIR                                                                         *  14
15 *                                                                                  *  15
16 *                                                                                  *  16
17 *                                                                                  *  17
18 *                                                                                  *  18
19 *                                                                                  *  19
20 *  [ESC]..MENU ANTERIOR                                                            *  20
21 *                                                                                  *  21
22 *                                                                                  *  22
23 *                                                                                  *  23
24 *                                                                                  *  24
1...+...10....+...20....+...30....+...40....+...50....+...60....+...70....+...80
```

TECLAS:	DESCRIPCION:
SC	PRESENTA LA PANTALLA ANTERIOR A LA MOSTRADA.
	ESTA PANTALLA MUESTRA EL MENU DE OPCIONES DISPONIBLES CON LOS DATOS DE SEGURIDADES DEL
	SISTEMA.

ISTEMA: CONTROL DE CONVENIOS, CONTRATOS, UNIVERSIDADES E INSTITUCIONES Y BECARIOS ESPOL *

FORMATO GENERAL PARA DISENO DE PANTALLAS

ANTALLA : REP51000	FRECUENCIA : REQUERIDA
ECHA : 17 DE MARZO DE 1992	UTILIZADO POR : DEPARTAMENTO DE RELACIONES EXTERNAS.

```
1...+...10....+...20....+...30....+...40....+...50....+...60....+...70....+...80

RELAC. EXTERNAS      ESCUELA SUPERIOR POLITECNICA DEL LITORAL          MM/DD/AA
REP51000                  SISTEMA DE CONTROL DE CONVENIOS,             HH:MM:SS
              CONTRATOS, UNIVERSIDADES E INSTITUCIONES Y BECARIOS

                         INGRESO DE SEGURIDADES

              CODIGO DE USUARIO.........: [99999]
              NOMBRE....................: [XXXXXXXXXXXXXXXXXXXXXXXXXXXXXX]
              CLAVE DE ACCESO...........: [XXXXXX]
              NIVEL DE ACCESO...........: [9]

[ESC]..MENU ANTERIOR                                    [ENTER]...GRABAR

1...+...10....+...20....+...30....+...40....+...50....+...60....+...70....+...80
```

TECLAS:	DESCRIPCION:
SC	PRESENTA LA PANTALLA ANTERIOR A LA MOSTRADA.
NTER	GRABAR LOS DATOS
	ESTA PANTALLA NOS PERMITIRA EL INGRESO DE LOS DATOS DEL ARCHIVO DE SEGURIDADES.

ISTEMA: CONTROL DE CONVENIOS, CONTRATOS, UNIVERSIDADES E INSTITUCIONES Y BECARIOS ESPOL *

FORMATO GENERAL PARA DISENO DE PANTALLAS

ANTALLA : REP52000	FRECUENCIA : REQUERIDA
ECHA : 17 DE MARZO DE 1992	UTILIZADO POR : DEPARTAMENTO DE RELACIONES EXTERNAS.

```
1...+...10....+...20....+...30....+...40....+...50....+...60....+...70....+...80

RELAC. EXTERNAS      ESCUELA SUPERIOR POLITECNICA DEL LITORAL          MM/DD/AA
REP52000                  SISTEMA DE CONTROL DE CONVENIOS,             HH:MM:SS
              CONTRATOS, UNIVERSIDADES E INSTITUCIONES Y BECARIOS

                         MODIFICACION DE SEGURIDADES

              CODIGO DE USUARIO.........: [99999]
              NOMBRE....................: [XXXXXXXXXXXXXXXXXXXXXXXXXXXXXXX]
              CLAVE DE ACCESO...........: [XXXXXX]
              NIVEL DE ACCESO...........: [9]

[ESC]..MENU ANTERIOR                                    [ENTER]..REGRABAR

1...+...10....+...20....+...30....+...40....+...50....+...60....+...70....+...80
```

TECLAS:	DESCRIPCION:
SC	PRESENTA LA PANTALLA ANTERIOR A LA MOSTRADA.
NTER	GRABAR LOS DATOS MODIFICADOS
	ESTA PANTALLA NOS PERMITIRA MODIFICAR LOS DATOS DEL ARCHIVO DE SEGURIDADES.

ISTEMA: CONTROL DE CONVENIOS, CONTRATOS, UNIVERSIDADES E INSTITUCIONES Y BECARIOS ESPOL *

FORMATO GENERAL PARA DISENO DE PANTALLAS

ANTALLA : REP53000	FRECUENCIA : REQUERIDA
ECHA : 17 DE MARZO DE 1992	UTILIZADO POR : DEPARTAMENTO DE RELACIONES EXTERNAS.

```
1...+...10....+...20....+...30....+...40....+...50....+...60....+...70....+...80

RELAC. EXTERNAS      ESCUELA SUPERIOR POLITECNICA DEL LITORAL          MM/DD/AA
REP53000                  SISTEMA DE CONTROL DE CONVENIOS,             HH:MM:SS
              CONTRATOS, UNIVERSIDADES E INSTITUCIONES Y BECARIOS

                         ELIMINACION DE SEGURIDADES

              CODIGO DE USUARIO.........: [99999]
              NOMBRE....................: [XXXXXXXXXXXXXXXXXXXXXXXXXXXXXX]
              CLAVE DE ACCESO...........: [XXXXXX]
              NIVEL DE ACCESO...........: [9]

[ESC]..MENU ANTERIOR                                    [ENTER]...BORRAR

1...+...10....+...20....+...30....+...40....+...50....+...60....+...70....+...80
```

TECLAS:	DESCRIPCION:
SC	PRESENTA LA PANTALLA ANTERIOR A LA MOSTRADA.
NTER	BORRAR LOS DATOS ESPECIFICDOS
	ESTA PANTALLA NOS PERMITIRA ELIMINAR LOS DATOS DEL ARCHIVO DE SEGURIDADES.

ISTEMA: CONTROL DE CONVENIOS, CONTRATOS, UNIVERSIDADES E INSTITUCIONES Y BECARIOS ESPOL *

FORMATO GENERAL PARA DISENO DE PANTALLAS

ANTALLA : REP54000	FRECUENCIA : REQUERIDA
ECHA : 17 DE MARZO DE 1992.	UTILIZADO POR : DEPARTAMENTO DE RELACIONES EXTERNAS.

```
1...+...10....+...20....+...30....+...40....+...50....+...60....+...70....+...80

RELAC. EXTERNAS      ESCUELA SUPERIOR POLITECNICA DEL LITORAL          MM/DD/AA
REP54000                  SISTEMA DE CONTROL DE CONVENIOS,             HH:MM:SS
                CONTRATOS, UNIVERSIDADES E INSTITUCIONES Y BECARIOS

                         CONSULTA DE SEGURIDADES

          DESEA SALIDA POR PANTALLA [P] O IMPRESORA [I] :[ ]

[ESC]..MENU ANTERIOR

1...+...10....+...20....+...30....+...40....+...50....+...60....+...70....+...80
```

TECLAS:	DESCRIPCION:
SC	PRESENTA LA PANTALLA ANTERIOR A LA MOSTRADA.
	ESTA PANTALLA NOS PERMITIRA ESCOGER LA SALIDA DE LA CONSULTA YA SEA POR PANTALLA O DIRECCIO
	DA A IMPRESORA.

ISTEMA: CONTROL DE CONVENIOS, CONTRATOS, UNIVERSIDADES E INSTITUCIONES Y BECARIOS ESPOL *

FORMATO GENERAL PARA DISENO DE PANTALLAS

ANTALLA : REP54000	FRECUENCIA : REQUERIDA
ECHA : 18 DE MARZO DE 1992	UTILIZADO POR : DEPARTAMENTO DE RELACIONES EXTERNAS.

```
1...+...10....+...20....+...30....+...40....+...50....+...60....+...70....+...80

RELAC. EXTERNAS     ESCUELA SUPERIOR POLITECNICA DEL LITORAL          MM/DD/AA
REP54000                SISTEMA DE CONTROL DE CONVENIOS,              HH:MM:SS
              CONTRATOS, UNIVERSIDADES E INSTITUCIONES Y BECARIOS

                         CONSULTA DE SEGURIDADES

      CODIGO            NOMBRE DE USUARIO                CLAVE          NIVEL

       99999        XXXXXXXXXXXXXXXXXXXXXXXXXXXXXXXX    XXXXXX
       99999        XXXXXXXXXXXXXXXXXXXXXXXXXXXXXXXX    XXXXXX            0
       99999        XXXXXXXXXXXXXXXXXXXXXXXXXXXXXXXX    XXXXXX            1
       99999        XXXXXXXXXXXXXXXXXXXXXXXXXXXXXXXX    XXXXXX            2

[ESC]..MENU ANTERIOR          [PgUp] ..RETR. PAG.        [PgDw].. AVAN. PAG.

1...+...10....+...20....+...30....+...40....+...50....+...60....+...70....+...80
```

TECLAS:	DESCRIPCION:
SC	PRESENTA LA PANTALLA ANTERIOR A LA MOSTRADA.
gUp	RETROCEDER UNA PAGINA.
gDw	AVANZAR UNA PAGINA.
	ESTA PANTALLA NOS PERMITIRA ESCOGER LA SALIDA DE LA CONSULTA YA SEA POR PANTALLA O DIRECCIO
	DA A IMPRESORA.

SISTEMA: CONTROL DE CONVENIOS, CONTRATOS, UNIVERSIDADES E INSTITUCIONES Y BECARIOS **ESPOL ***

FORMATO GENERAL PARA DISENO DE PANTALLAS

PANTALLA : REP60000	FRECUENCIA : REQUERIDA
FECHA : 17 DE MARZO DE 1992	UTILIZADO POR : DEPARTAMENTO DE RELACIONES EXTERNAS.

```
1...+...10....+...20....+...30....+...40....+...50....+...60....+...70....+...80
1  *  RELAC. EXTERNAS     ESCUELA SUPERIOR POLITECNICA DEL LITORAL          MM/DD/AA  *  1
2  *  REP60000                SISTEMA DE CONTROL DE CONVENIOS,              HH:MM:SS  *  2
3  *            CONTRATOS, UNIVERSIDADES E INSTITUCIONES Y BECARIOS                  *  3
4  *                                                                                 *  4
5  *                        MANTENIMIENTO DEL SISTEMA                                *  5
6  *                                                                                 *  6
7  *          MENU PRINCIPAL                                                         *  7
8  *  ------------------------------------------                                     *  8
9  *   1 BECARI |  MANTENIMIENTO DEL SISTEMA                                        *  9
0  *   2 CONTRA |  ------------------------                                         *  0  1
1  *   3 CONVEN |  1 MANTENIMIENTO DE ARCHIVOS                                      *  1  1
2  *   4 UNIVER |  2 MANTENIMIENTO DE PARAMETROS                                   *  2  1
3  *   5 SEGURI |  3 ADICION AL HISTORICO                                          *  3  1
4  *   6 MANTEN |  9 MENU PRINCIPAL                                               *  4  1
5  *   9 SALIR  |                                                                 *  5  1
6  *  ----------|                                                                 *  6  1
7  *                                                                              *  7  1
8  *                                                                              *  8  1
9  *                                                                              *  9  2
0  *  [ESC]..MENU ANTERIOR                                                        *  0  2
1  *                                                                              *  1  2
2  *                                                                              *  2  2
3  *                                                                              *  3  2
4  *                                                                              *  4  2
1...+...10....+...20....+...30....+...40....+...50....+...60....+...70....+...80
```

TECLAS:	DESCRIPCION:
ESC	PRESENTA LA PANTALLA ANTERIOR A LA MOSTRADA.
1	MANTENIMIENTO DE ARCHIVOS
2	MANTENIMIENTO DE PARAMETROS
3	CIERRE DE ARCHIVOS

SISTEMA: CONTROL DE CONVENIOS, CONTRATOS, UNIVERSIDADES E INSTITUCIONES Y BECARIOS ESPOL *

FORMATO GENERAL PARA DISENO DE PANTALLAS

PANTALLA : REP61000	FRECUENCIA : REQUERIDA
FECHA : 17 DE MARZO DE 1992	UTILIZADO POR : DEPARTAMENTO DE RELACIONES EXTERNAS.

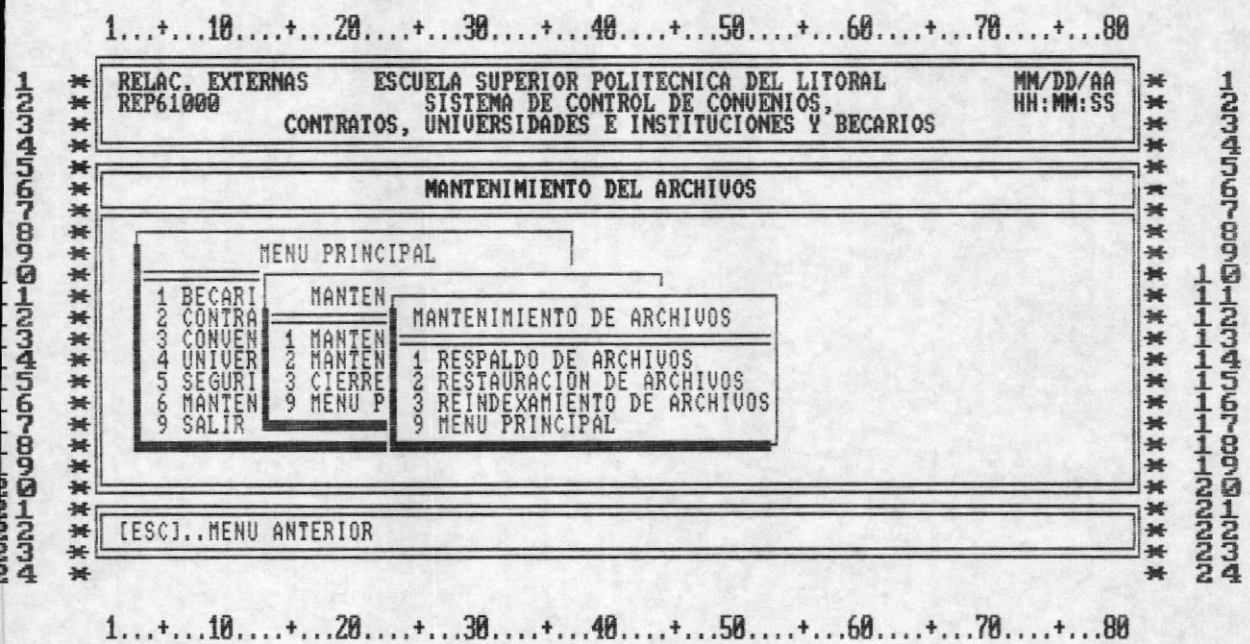

TECLAS:	DESCRIPCION:
ESC	PRESENTA LA PANTALLA ANTERIOR A LA MOSTRADA.
	RESPALDO DE ARCHIVOS
	RESTAURACION DE ARCHIVOS
	REINDEXAMIENTO DE ARCHIVOS

SISTEMA: CONTROL DE CONVENIOS, CONTRATOS, UNIVERSIDADES E INSTITUCIONES Y BECARIOS ESPOL *

FORMATO GENERAL PARA DISENO DE PANTALLAS

PANTALLA : REP61100	FRECUENCIA : REQUERIDA
FECHA : 17 DE MARZO DE 1992	UTILIZADO POR : DEPARTAMENTO DE RELACIONES EXTERNAS.

```
1...+...10....+...20....+...30....+...40....+...50....+...60....+...70....+...80
1  *  RELAC. EXTERNAS     ESCUELA SUPERIOR POLITECNICA DEL LITORAL          MM/DD/AA  *  1
2  *  REP61100                  SISTEMA DE CONTROL DE CONVENIOS,            HH:MM:SS  *  2
3  *                  CONTRATOS, UNIVERSIDADES E INSTITUCIONES Y BECARIOS            *  3
4  *                                                                                 *  4
5  *                                                                                 *  5
6  *                                  RESPAL                                         *  6
7  *                                                                                 *  7
8  *                                                  RESPALDO                       *  8
9  *                                                                                 *  9
0  *                  MENU PRINCIPAL                                                 *  10
1  *                                                  1 UNIVERSIDADES E INSTITUCIONES*  11
2  *                                                  2 PROYECTOS DE CONVENIOS       *  12
3  *                                                  3 CONVENIOS                    *  13
4  *                                                  4 CONTRATOS                    *  14
5  *                                                  5 BECARIOS                     *  15
6  *                                                  6 PERSONAL                     *  16
7  *                                                  7 RESULT. DE CUMPLI. DE CONTRA.*  17
8  *                                                  8 RESULT. DE CUMPLI. DE BECARI.*  18
9  *                                                  9 PARAMETROS                   *  19
0  *                                                 10 RESPALDAR TODOS LOS ARCHIVOS *  20
1  *                                                 11 MENU PRINCIPAL               *  21
2  *  [ESC]..MENU ANTERIOR                                                           *  22
3  *                                                                                 *  23
4  *                                                                                 *  24
1...+...10....+...20....+...30....+...40....+...50....+...60....+...70....+...80

   MENU PRINCIPAL
   1 BECARI
   2 CONTRA
   3 CONVEN
   4 UNIVER
   5 SEGURI
   6 MANTEN
   9 SALIR

   MANTEN
   1 MANTEN
   2 MANTEN
   3 CIERRE
   9 MENU P

   MANTENIM
   1 RESPAL
   2 RESTAU
   3 REINDE
   9 MENU P
```

TECLAS:	DESCRIPCION:
ESC	PRESENTA LA PANTALLA ANTERIOR A LA MOSTRADA.
	ESTA PANTALLA MUESTRA TODOS LOS ARCHIVOS QUE FORMAN PARTE DEL SISTEMA Y QUE PUEDEN SER RES-
	PALDADOS.

ISTEMA: CONTROL DE CONVENIOS, CONTRATOS, UNIVERSIDADES E INSTITUCIONES Y BECARIOS **ESPOL** *

FORMATO GENERAL PARA DISENO DE PANTALLAS

ANTALLA: REP61200	**FRECUENCIA** : REQUERIDA
ECHA : 17 DE MARZO DE 1992	**UTILIZADO POR** : DEPARTAMENTO DE RELACIONES EXTERNAS.

```
1...+...10....+...20....+...30....+...40....+...50....+...60....+...70....+...80

RELAC. EXTERNAS      ESCUELA SUPERIOR POLITECNICA DEL LITORAL          MM/DD/AA
REP61200                  SISTEMA DE CONTROL DE CONVENIOS,             HH:MM:SS
              CONTRATOS, UNIVERSIDADES E INSTITUCIONES Y BECARIOS

                                RESTAU
                                                RESTAURACION
                MENU PRINCIPAL                  1 UNIVERSIDADES E INSTITUCIONES
                                                2 PROYECTOS DE CONVENIOS
                 1 BECARI      MANTEN           3 CONVENIOS
                 2 CONTRA                       4 CONTRATOS
                 3 CONVEN      1 MANTEN         5 BECARIOS
                 4 UNIVER      2 MANTEN         6 PERSONAL
                 5 SEGURI      3 CIERRE         7 RESULT. DE CUMPLI. DE CONTRA.
                 6 MANTEN      9 MENU P         8 RESULT. DE CUMPLI. DE BECARI.
                 9 SALIR                        9 PARAMETROS
                                                10 RESTAURAR TODOS LOS ARCHIVOS
                                                11 MENU PRINCIPAL

[ESC]..MENU ANTERIOR

1...+...10....+...20....+...30....+...40....+...50....+...60....+...70....+...80
```

TECLAS:	**DESCRIPCION:**
ESC	PRESENTA LA PANTALLA ANTERIOR A LA MOSTRADA.
	ESTA PANTALLA MUESTRA TODOS LOS ARCHIVOS QUE FORMAN PARTE DEL SISTEMA Y QUE PUEDEN SER RESTAURADOS.

SISTEMA: CONTROL DE CONVENIOS, CONTRATOS, UNIVERSIDADES E INSTITUCIONES Y BECARIOS **ESPOL ***

FORMATO GENERAL PARA DISENO DE PANTALLAS

PANTALLA : REP61300 | **FRECUENCIA** : REQUERIDA

FECHA : 17 DE MARZO DE 1992 | **UTILIZADO POR** : DEPARTAMENTO DE RELACIONES EXTERNAS.

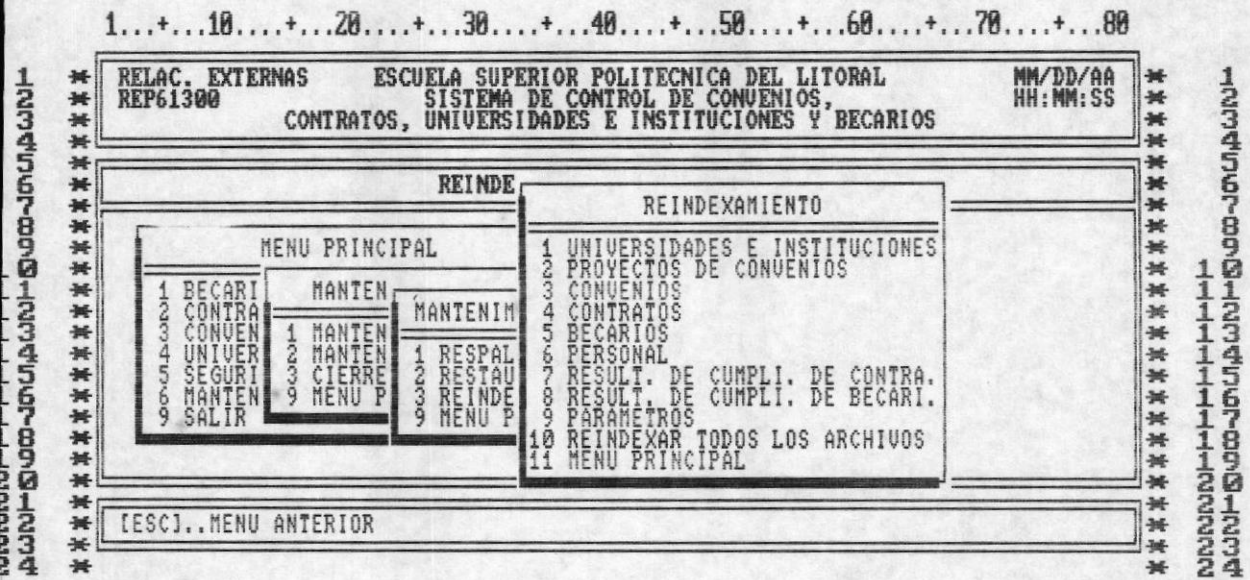

TECLAS:	DESCRIPCION:
ESC	PRESENTA LA PANTALLA ANTERIOR A LA MOSTRADA.
	ESTA PANTALLA MUESTRA TODOS LOS ARCHIVOS QUE FORMAN PARTE DEL SISTEMA Y QUE PUEDEN SER RE -
	INDEXAMIENTOS

ISTEMA: CONTROL DE CONVENIOS, CONTRATOS, UNIVERSIDADES E INSTITUCIONES Y BECARIOS ESPOL *

FORMATO GENERAL PARA DISENO DE PANTALLAS

ANTALLA : REP62000	FRECUENCIA : REQUERIDA
ECHA : 17 DE MARZO DE 1992	UTILIZADO POR : DEPARTAMENTO DE RELACIONES EXTERNAS.

```
1...+...10....+...20....+...30....+...40....+...50....+...60....+...70....+...80

RELAC. EXTERNAS      ESCUELA SUPERIOR POLITECNICA DEL LITORAL          MM/DD/AA
REP62000                  SISTEMA DE CONTROL DE CONVENIOS,             HH:MM:SS
              CONTRATOS, UNIVERSIDADES E INSTITUCIONES Y BECARIOS

                         MANTENIMIENTO DEL PARAMETROS

          MENU PRINCIPAL
 1 BECARI    MANTENIMIENTO DE
 2 CONTRA                          MANTENIMIENTO
 3 CONVEN   1 MANTENIMIENTO DE
 4 UNIVER   2 MANTENIMIENTO DE     1 INGRESO
 5 SEGURI   3 CIERRE DE ARCHIV     2 MODIFICACION
 6 MANTEN   9 MENU PRINCIPAL       3 ELIMINACION
 9 SALIR                           4 CONSULTA
                                   9 MENU PRINCIPAL

[ESC]..MENU ANTERIOR

1...+...10....+...20....+...30....+...40....+...50....+...60....+...70....+...80
```

TECLAS:	DESCRIPCION:
SC	PRESENTA LA PANTALLA ANTERIOR A LA MOSTRADA.
	ESTA PANTALLA MUESTRA EL MENU DE OPCIONES DISPONIBLES EN EL MANTENIMIENTO DE ARCHIVOS.

SISTEMA: CONTROL DE CONVENIOS, CONTRATOS, UNIVERSIDADES E INSTITUCIONES Y BECARIOS **ESPOL ***

FORMATO GENERAL PARA DISENO DE PANTALLAS

PANTALLA : REP62100	**FRECUENCIA** : REQUERIDA
FECHA : 17 DE MARZO DE 1992	**UTILIZADO POR** : DEPARTAMENTO DE RELACIONES EXTERNAS.

```
1...+...10....+...20....+...30....+...40....+...50....+...60....+...70....+...80
1  *  RELAC. EXTERNAS     ESCUELA SUPERIOR POLITECNICA DEL LITORAL          MM/DD/AA  *  1
2  *  REP62100                SISTEMA DE CONTROL DE CONVENIOS,              HH:MM:SS  *  2
3  *            CONTRATOS, UNIVERSIDADES E INSTITUCIONES Y BECARIOS                  *  3
4  *                                                                                 *  4
5  *                          INGRESO DE PARAMETROS                                  *  5
6  *                                                                                 *  6
7  *                                                                                 *  7
8  *                                                                                 *  8
9  *                                                                                 *  9
10 *                                                                                 *  10
11 *                  CODIGO ENTIDAD.....: [999]                                     *  11
12 *                  NOMBRE DE ENTIDAD..: [XXXXXXXXXXXXXXXXXXXXXXXXXXXXXX]         *  12
13 *                                                                                 *  13
14 *                                                                                 *  14
15 *                                                                                 *  15
16 *                                                                                 *  16
17 *                                                                                 *  17
18 *                                                                                 *  18
19 *  [ESC]..MENU ANTERIOR                                    [ENTER]...GRABAR       *  19
20 *                                                                                 *  20
1...+...10....+...20....+...30....+...40....+...50....+...60....+...70....+...80
```

TECLAS:	DESCRIPCION:
ESC	PRESENTA LA PANTALLA ANTERIOR A LA MOSTRADA.
ENTER	GRABAR LOS DATOS
	ESTA PANTALLA NOS PERMITIRA EL INGRESO DE LOS DATOS DEL ARCHIVO DE PARAMETROS.

ISTEMA: CONTROL DE CONVENIOS, CONTRATOS, UNIVERSIDADES E INSTITUCIONES Y BECARIOS ESPOL *

FORMATO GENERAL PARA DISENO DE PANTALLAS

ANTALLA : REP62100	FRECUENCIA : REQUERIDA
ECHA : 17 DE MARZO DE 1992	UTILIZADO POR : DEPARTAMENTO DE RELACIONES EXTERNAS.

```
1...+...10....+...20....+...30....+...40....+...50....+...60....+...70....+...80

RELAC. EXTERNAS      ESCUELA SUPERIOR POLITECNICA DEL LITORAL          MM/DD/AA
REP62100                  SISTEMA DE CONTROL DE CONVENIOS,             HH:MM:SS
              CONTRATOS, UNIVERSIDADES E INSTITUCIONES Y BECARIOS

                         MODIFICACION DE PARAMETROS

              CODIGO ENTIDAD.....: [999]
              NOMBRE DE ENTIDAD..: [XXXXXXXXXXXXXXXXXXXXXXXXXXXXXX]

[ESC]..MENU ANTERIOR                                        [ENTER]..REGRABAR

1...+...10....+...20....+...30....+...40....+...50....+...60....+...70....+...80
```

TECLAS:	DESCRIPCION:
SC	PRESENTA LA PANTALLA ANTERIOR A LA MOSTRADA.
NTER	GRABAR LOS DATOS MODIFICADOS
	ESTA PANTALLA NOS PERMITIRA MODIFICAR LOS DATOS DEL ARCHIVO DE PARAMETROS.

ISTEMA: CONTROL DE CONVENIOS, CONTRATOS, UNIVERSIDADES E INSTITUCIONES Y BECARIOS ESPOL *

FORMATO GENERAL PARA DISENO DE PANTALLAS

ANTALLA : REP62400	FRECUENCIA : REQUERIDA
ECHA : 18 DE MARZO DE 1992	UTILIZADO POR : DEPARTAMENTO DE RELACIONES EXTERNAS.

```
1...+...10....+...20....+...30....+...40....+...50....+...60....+...70....+...80

RELAC. EXTERNAS      ESCUELA SUPERIOR POLITECNICA DEL LITORAL          MM/DD/AA
REP62400                  SISTEMA DE CONTROL DE CONVENIOS,             HH:MM:SS
              CONTRATOS, UNIVERSIDADES E INSTITUCIONES Y BECARIOS

                         CONSULTA DE PARAMETROS

              CODIGO                        NOMBRE PARAMETRO
               999                  XXXXXXXXXXXXXXXXXXXXXXXXXXXXXXXX
               999                  XXXXXXXXXXXXXXXXXXXXXXXXXXXXXXXX
               999                  XXXXXXXXXXXXXXXXXXXXXXXXXXXXXXXX
               999                  XXXXXXXXXXXXXXXXXXXXXXXXXXXXXXXX

[ESC]..MENU ANTERIOR          [PgUp] ..RETR. PAG.        [PgDw].. AVAN. PAG.

1...+...10....+...20....+...30....+...40....+...50....+...60....+...70....+...80
```

TECLAS:	DESCRIPCION:
SC	PRESENTA LA PANTALLA ANTERIOR A LA MOSTRADA.
gUp	RETROCEDER UNA PAGINA.
gDw	AVANZAR UNA PAGINA.
	ESTA PANTALLA NOS PERMITIRA ESCOGER LA SALIDA DE LA CONSULTA YA SEA POR PANTALLA O DIRECCIO
	DA A IMPRESORA.

SISTEMA: CONTROL DE CONVENIOS, CONTRATOS, UNIVERSIDADES E INSTITUCIONES Y BECARIOS ESPOL *

FORMATO GENERAL PARA DISENO DE PANTALLAS

PANTALLA : REP62300	FRECUENCIA : REQUERIDA
FECHA : 17 DE MARZO DE 1992	UTILIZADO POR : DEPARTAMENTO DE RELACIONES EXTERNAS.

```
1...+...10....+...20....+...30....+...40....+...50....+...60....+...70....+...80

RELAC. EXTERNAS     ESCUELA SUPERIOR POLITECNICA DEL LITORAL          MM/DD/AA
REP62300                  SISTEMA DE CONTROL DE CONVENIOS,            HH:MM:SS
              CONTRATOS, UNIVERSIDADES E INSTITUCIONES Y BECARIOS

                        ELIMINACION DE  PARAMETROS

              CODIGO ENTIDAD.....: [999]
              NOMBRE DE ENTIDAD..: [XXXXXXXXXXXXXXXXXXXXXXXXXXXXXXX]

[ESC]..MENU ANTERIOR                                    [ENTER]...BORRAR

1...+...10....+...20....+...30....+...40....+...50....+...60....+...70....+...80
```

TECLAS:	DESCRIPCION:
ESC	PRESENTA LA PANTALLA ANTERIOR A LA MOSTRADA.
ENTER	BORRAR LOS DATOS ESPECIFICDOS
	ESTA PANTALLA NOS PERMITIRA ELIMINAR LOS DATOS DEL ARCHIVO DE PARAMETROS

ISTEMA: CONTROL DE CONVENIOS, CONTRATOS, UNIVERSIDADES E INSTITUCIONES Y BECARIOS **ESPOL ***

FORMATO GENERAL PARA DISENO DE PANTALLAS

ANTALLA : REP62400	**FRECUENCIA** : REQUERIDA
ECHA : 18 DE MARZO DE 1992	**UTILIZADO POR** : DEPARTAMENTO DE RELACIONES EXTERNAS.

```
1...+...10....+...20....+...30....+...40....+...50....+...60....+...70....+...80

1  *  RELAC. EXTERNAS     ESCUELA SUPERIOR POLITECNICA DEL LITORAL        MM/DD/AA   *  1
   *  REP62400                  SISTEMA DE CONTROL DE CONVENIOS,          HH:MM:SS   *
   *              CONTRATOS, UNIVERSIDADES E INSTITUCIONES Y BECARIOS               *
   *                                                                                *
   *                          CONSULTA DE PARAMETROS                                *
   *                                                                                *
   *            CODIGO                    NOMBRE PARAMETRO                        *
   *                                                                                *
   *              999      XXXXXXXXXXXXXXXXXXXXXXXXXXXXXXX                         *
   *              999      XXXXXXXXXXXXXXXXXXXXXXXXXXXXXXX                         *
   *              999      XXXXXXXXXXXXXXXXXXXXXXXXXXXXXXX                         *
   *              999      XXXXXXXXXXXXXXXXXXXXXXXXXXXXXXX                         *
   *                                                                                *
   *  [ESC]..MENU ANTERIOR          [PgUp] ..RETR. PAG.        [PgDw].. AVAN. PAG.  *

1...+...10....+...20....+...30....+...40....+...50....+...60....+...70....+...80
```

TECLAS:	DESCRIPCION:
SC	PRESENTA LA PANTALLA ANTERIOR A LA MOSTRADA.
gUp	RETROCEDER UNA PAGINA.
gDw	AVANZAR UNA PAGINA.
	ESTA PANTALLA NOS PERMITIRA ESCOGER LA SALIDA DE LA CONSULTA YA SEA POR PANTALLA O DIRECCIO
	DA A IMPRESORA.

ISTEMA: CONTROL DE CONVENIOS, CONTRATOS, UNIVERSIDADES E INSTITUCIONES Y BECARIOS ESPOL *

FORMATO GENERAL PARA DISENO DE PANTALLAS

ANTALLA: REP63000 | **FRECUENCIA** : REQUERIDA

ECHA : 17 DE MARZO DE 1992 | **UTILIZADO POR** : DEPARTAMENTO DE RELACIONES EXTERNAS.

```
1...+...10....+...20....+...30....+...40....+...50....+...60....+...70....+...80
1  *  RELAC. EXTERNAS     ESCUELA SUPERIOR POLITECNICA DEL LITORAL        MM/DD/AA  *  1
2  *  REP63000                SISTEMA DE CONTROL DE CONVENIOS,            HH:MM:SS  *  2
3  *              CONTRATOS, UNIVERSIDADES E INSTITUCIONES Y BECARIOS               *  3
4  *                                                                                *  4
5  *  ADICION AL HISTORICO                                                          *  5
6  *                                                                                *  6
7  *  MENU PRINCIPAL                ADICION AL HISTORICO                            *  7
8  *  1 BECARI  MANTEN              1 BECARIOS                                      *  8
9  *  2 CONTRA  MANTENIM            2 PROYECTOS DE CONVENIOS                        *  9
10 *  3 CONVEN  1 MANTEN            3 CONVENIOS                                     *  10
11 *  4 UNIVER  2 MANTEN            4 CONTRATOS                                     *  11
12 *  5 SEGURI  3 CIERRE            5 RESULT. DE CUMPLI. DE CONTRA.                 *  12
13 *  6 MANTEN  9 MENU P            6 RESULT. DE CUMPLI. DE BECARI.                 *  13
14 *  9 SALIR   1 RESPAL            7 PASAR TODOS LOS ARCHIVOS                      *  14
15 *            2 RESTAU            9 MENU PRINCIPAL                                *  15
16 *            3 REINDE                                                            *  16
17 *            9 MENU P                                                            *  17
18 *                                                                                *  18
19 *  [ESC]..MENU ANTERIOR                                                          *  19
20 *                                                                                *  20
21 *                                                                                *  21
22 *                                                                                *  22
23 *                                                                                *  23
24 *                                                                                *  24
1...+...10....+...20....+...30....+...40....+...50....+...60....+...70....+...80
```

TECLAS:	DESCRIPCION:
SC	PRESENTA LA PANTALLA ANTERIOR A LA MOSTRADA.
	ESTA PANTALLA MUESTRA TODOS LOS ARCHIVOS QUE FORMAN PARTE DEL SISTEMA Y QUE PUEDEN SER PASA
	DOS AL HISTORICO

SALIDAS DEL SISTEMA

ESPECIFICACIONES DE SALIDA

TITULO: REPORTE DE BECARIOS VIGENTES.

DISENO:

```
1...+...10....+...20....+...30....+...40....+...50....+...60....+...70....+...80....
```

```
RELACIONES EXTERNAS          ESCUELA SUPERIOR POLITECNICA DEL LITORAL          DD/MMM/AA
RER11310                          SISTEMA DE CONTROL DE CONVENIOS              HH:MM:SS
                                  REPORTE DE BECARIOS VIGENTES                 PAG. 999

FECHA DE VERIFICACION : MM/DD/AA

-------------------------------------------------------------------------------------

 CODIGO          NOMBRE DE                    UNIVERSIDAD O              FECHA DE
 BECARIO         BECARIO                      INSTITUCION                PERIODO
-------------------------------------------------------------------------------------

 999999  XXXXXXXXXXXXXXXXXXXXXXXXXXXXXXXX  XXXXXXXXXXXXXXXXXXX  MM/DD/AA-MM/DD/A
 999999  XXXXXXXXXXXXXXXXXXXXXXXXXXXXXXXX  XXXXXXXXXXXXXXXXXXX  MM/DD/AA-MM/DD/A
 999999  XXXXXXXXXXXXXXXXXXXXXXXXXXXXXXXX  XXXXXXXXXXXXXXXXXXX  MM/DD/AA-MM/DD/A
 999999  XXXXXXXXXXXXXXXXXXXXXXXXXXXXXXXX  XXXXXXXXXXXXXXXXXXX  MM/DD/AA-MM/DD/A
 999999  XXXXXXXXXXXXXXXXXXXXXXXXXXXXXXXX  XXXXXXXXXXXXXXXXXXX  MM/DD/AA-MM/DD/A
 999999  XXXXXXXXXXXXXXXXXXXXXXXXXXXXXXXX  XXXXXXXXXXXXXXXXXXX  MM/DD/AA-MM/DD/A
 999999  XXXXXXXXXXXXXXXXXXXXXXXXXXXXXXXX  XXXXXXXXXXXXXXXXXXX  MM/DD/AA-MM/DD/A
 999999  XXXXXXXXXXXXXXXXXXXXXXXXXXXXXXXX  XXXXXXXXXXXXXXXXXXX  MM/DD/AA-MM/DD/A
 999999  XXXXXXXXXXXXXXXXXXXXXXXXXXXXXXXX  XXXXXXXXXXXXXXXXXXX  MM/DD/AA-MM/DD/A
 999999  XXXXXXXXXXXXXXXXXXXXXXXXXXXXXXXX  XXXXXXXXXXXXXXXXXXX  MM/DD/AA-MM/DD/A
```

```
1...+...10....+...20....+...30....+...40....+...50....+...60....+...70....+...80....
```

OBSERVACIONES GENERALES :

UTILIZADO POR :	FRECUENCIA : EVENTUAL
NUMERO DE COPIAS : 1	TAMANO DEL PAPEL : 80 COLUMNAS
REFERENCIA ESPECIAL :	

ESPECIFICACIONES DE SALIDA

TITULO: REPORTE DE BECARIOS POR UNIDAD ACADEMICA

DISENO:

```
1...+...10....+...20....+...30....+...40....+...50....+...60....+...70....+...80....

RELACIONES EXTERNAS          ESCUELA SUPERIOR POLITECNICA DEL LITORAL        DD/MMM/AA
RER11330                          SISTEMA DE CONTROL DE CONVENIOS            HH:MM:SS
                             REPORTE DE BECARIOS POR UNIDAD ACADEMICA        PAG. 999

UNIDAD ACADEMICA : 99   XXXXXXXXXXXXXXXXXXXXXXXXXXXXXX

-------------------------------------------------------------------------------
 CODIGO          NOMBRE DE                  UNIVERSIDAD O          ORGANISMO QUE
 BECARIO         BECARIO                    INSTITUCION            FINANCIA
-------------------------------------------------------------------------------

 999999  XXXXXXXXXXXXXXXXXXXXXXXXXXXXXX  XXXXXXXXXXXXXXXXXXXX  XXXXXXXXXXXXXXXXXXXX
 999999  XXXXXXXXXXXXXXXXXXXXXXXXXXXXXX  XXXXXXXXXXXXXXXXXXXX  XXXXXXXXXXXXXXXXXXXX
 999999  XXXXXXXXXXXXXXXXXXXXXXXXXXXXXX  XXXXXXXXXXXXXXXXXXXX  XXXXXXXXXXXXXXXXXXXX
 999999  XXXXXXXXXXXXXXXXXXXXXXXXXXXXXX  XXXXXXXXXXXXXXXXXXXX  XXXXXXXXXXXXXXXXXXXX
 999999  XXXXXXXXXXXXXXXXXXXXXXXXXXXXXX  XXXXXXXXXXXXXXXXXXXX  XXXXXXXXXXXXXXXXXXXX
 999999  XXXXXXXXXXXXXXXXXXXXXXXXXXXXXX  XXXXXXXXXXXXXXXXXXXX  XXXXXXXXXXXXXXXXXXXX
 999999  XXXXXXXXXXXXXXXXXXXXXXXXXXXXXX  XXXXXXXXXXXXXXXXXXXX  XXXXXXXXXXXXXXXXXXXX
 999999  XXXXXXXXXXXXXXXXXXXXXXXXXXXXXX  XXXXXXXXXXXXXXXXXXXX  XXXXXXXXXXXXXXXXXXXX
 999999  XXXXXXXXXXXXXXXXXXXXXXXXXXXXXX  XXXXXXXXXXXXXXXXXXXX  XXXXXXXXXXXXXXXXXXXX
 999999  XXXXXXXXXXXXXXXXXXXXXXXXXXXXXX  XXXXXXXXXXXXXXXXXXXX  XXXXXXXXXXXXXXXXXXXX
 999999  XXXXXXXXXXXXXXXXXXXXXXXXXXXXXX  XXXXXXXXXXXXXXXXXXXX  XXXXXXXXXXXXXXXXXXXX

                    ↳                 ↳                 ↳                 ↳

1...+...10....+...20....+...30....+...40....+...50....+...60....+...70....+...80....
```

OBSERVACIONES GENERALES :

UTILIZADO POR :	FRECUENCIA : EVENTUAL
NUMERO DE COPIAS : 1	TAMANO DEL PAPEL : 80 COLUMNAS
REFERENCIA ESPECIAL :	

ESPECIFICACIONES DE SALIDA

TITULO: REPORTE DE BECARIOS POR UNIDAD ACADEMICA

DISENO:

```
1...+...10....+...20....+...30....+...40....+...50....+...60....+...70....+...80....

RELACIONES EXTERNAS          ESCUELA SUPERIOR POLITECNICA DEL LITORAL        DD/MMM/AA
RER11330                          SISTEMA DE CONTROL DE CONVENIOS            HH:MM:SS
                             REPORTE DE BECARIOS POR UNIDAD ACADEMICA        PAG. 999

UNIDAD ACADEMICA : 99   XXXXXXXXXXXXXXXXXXXXXXXXXXXXXX

-------------------------------------------------------------------------------
 CODIGO          NOMBRE DE                  UNIVERSIDAD O          ORGANISMO QUE
 BECARIO         BECARIO                    INSTITUCION            FINANCIA
-------------------------------------------------------------------------------

 999999  XXXXXXXXXXXXXXXXXXXXXXXXXXXXXX  XXXXXXXXXXXXXXXXXXXX  XXXXXXXXXXXXXXXXXXXX
 999999  XXXXXXXXXXXXXXXXXXXXXXXXXXXXXX  XXXXXXXXXXXXXXXXXXXX  XXXXXXXXXXXXXXXXXXXX
 999999  XXXXXXXXXXXXXXXXXXXXXXXXXXXXXX  XXXXXXXXXXXXXXXXXXXX  XXXXXXXXXXXXXXXXXXXX
 999999  XXXXXXXXXXXXXXXXXXXXXXXXXXXXXX  XXXXXXXXXXXXXXXXXXXX  XXXXXXXXXXXXXXXXXXXX
 999999  XXXXXXXXXXXXXXXXXXXXXXXXXXXXXX  XXXXXXXXXXXXXXXXXXXX  XXXXXXXXXXXXXXXXXXXX
 999999  XXXXXXXXXXXXXXXXXXXXXXXXXXXXXX  XXXXXXXXXXXXXXXXXXXX  XXXXXXXXXXXXXXXXXXXX
 999999  XXXXXXXXXXXXXXXXXXXXXXXXXXXXXX  XXXXXXXXXXXXXXXXXXXX  XXXXXXXXXXXXXXXXXXXX
 999999  XXXXXXXXXXXXXXXXXXXXXXXXXXXXXX  XXXXXXXXXXXXXXXXXXXX  XXXXXXXXXXXXXXXXXXXX
 999999  XXXXXXXXXXXXXXXXXXXXXXXXXXXXXX  XXXXXXXXXXXXXXXXXXXX  XXXXXXXXXXXXXXXXXXXX
 999999  XXXXXXXXXXXXXXXXXXXXXXXXXXXXXX  XXXXXXXXXXXXXXXXXXXX  XXXXXXXXXXXXXXXXXXXX
 999999  XXXXXXXXXXXXXXXXXXXXXXXXXXXXXX  XXXXXXXXXXXXXXXXXXXX  XXXXXXXXXXXXXXXXXXXX

                    ↳                 ↳                 ↳                 ↳

1...+...10....+...20....+...30....+...40....+...50....+...60....+...70....+...80....
```

OBSERVACIONES GENERALES :

UTILIZADO POR :	FRECUENCIA : EVENTUAL
NUMERO DE COPIAS : 1	TAMANO DEL PAPEL : 80 COLUMNAS
REFERENCIA ESPECIAL :	

ESPECIFICACIONES DE SALIDA

TITULO: REPORTE DE BECARIOS POR UNIVERSIDAD O INSTITUCION

DISENO:

```
1...+...10....+...20....+...30....+...40....+...50....+...60....+...70....+...80....+.....90...+....100..+.....110..+.....120

RELACIONES EXTERNAS          ESCUELA SUPERIOR POLITRCNICA DEL LITORAL                    DD/MMM/AA
RER11340                        SISTEMAS DE CONTROL DE BECARIOS                          HH:MM:SS
                             REPORTE DE BECARIOS POR UNIVERSIDAD O INSTITUCION           PAG. 999


CENTRO DE ESTUDIOS : XX999  XXXXXXXXXXXXXXXXXXXXXXXXXXXXXXX

-------------------------------------------------------------------------------------------------------
CODIGO      NOMBRE DE                    UNIDAD                    ESPECIALIZACION          PERIODO
BECARIO     BECARIO                      ACADEMICA                                          DEL CURSO
-------------------------------------------------------------------------------------------------------

999999      XXXXXXXXXXXXXXXXXXXXXXXXXXXX XXXXXXXXXXXXXXXXXXXXXXXX XXXXXXXXXXXXXXXXXXXX MM/DD/AA - MM/DD/AA
999999      XXXXXXXXXXXXXXXXXXXXXXXXXXXX XXXXXXXXXXXXXXXXXXXXXXXX XXXXXXXXXXXXXXXXXXXX MM/DD/AA - MM/DD/AA
999999      XXXXXXXXXXXXXXXXXXXXXXXXXXXX XXXXXXXXXXXXXXXXXXXXXXXX XXXXXXXXXXXXXXXXXXXX MM/DD/AA - MM/DD/AA
999999      XXXXXXXXXXXXXXXXXXXXXXXXXXXX XXXXXXXXXXXXXXXXXXXXXXXX XXXXXXXXXXXXXXXXXXXX MM/DD/AA - MM/DD/AA
999999      XXXXXXXXXXXXXXXXXXXXXXXXXXXX XXXXXXXXXXXXXXXXXXXXXXXX XXXXXXXXXXXXXXXXXXXX MM/DD/AA - MM/DD/AA
999999      XXXXXXXXXXXXXXXXXXXXXXXXXXXX XXXXXXXXXXXXXXXXXXXXXXXX XXXXXXXXXXXXXXXXXXXX MM/DD/AA - MM/DD/AA
999999      XXXXXXXXXXXXXXXXXXXXXXXXXXXX XXXXXXXXXXXXXXXXXXXXXXXX XXXXXXXXXXXXXXXXXXXX MM/DD/AA - MM/DD/AA
999999      XXXXXXXXXXXXXXXXXXXXXXXXXXXX XXXXXXXXXXXXXXXXXXXXXXXX XXXXXXXXXXXXXXXXXXXX MM/DD/AA - MM/DD/AA
999999      XXXXXXXXXXXXXXXXXXXXXXXXXXXX XXXXXXXXXXXXXXXXXXXXXXXX XXXXXXXXXXXXXXXXXXXX MM/DD/AA - MM/DD/AA
999999      XXXXXXXXXXXXXXXXXXXXXXXXXXXX XXXXXXXXXXXXXXXXXXXXXXXX XXXXXXXXXXXXXXXXXXXX MM/DD/AA - MM/DD/AA
999999      XXXXXXXXXXXXXXXXXXXXXXXXXXXX XXXXXXXXXXXXXXXXXXXXXXXX XXXXXXXXXXXXXXXXXXXX MM/DD/AA - MM/DD/AA
999999      XXXXXXXXXXXXXXXXXXXXXXXXXXXX XXXXXXXXXXXXXXXXXXXXXXXX XXXXXXXXXXXXXXXXXXXX MM/DD/AA - MM/DD/AA
999999      XXXXXXXXXXXXXXXXXXXXXXXXXXXX XXXXXXXXXXXXXXXXXXXXXXXX XXXXXXXXXXXXXXXXXXXX MM/DD/AA - MM/DD/AA
999999      XXXXXXXXXXXXXXXXXXXXXXXXXXXX XXXXXXXXXXXXXXXXXXXXXXXX XXXXXXXXXXXXXXXXXXXX MM/DD/AA - MM/DD/AA
999999      XXXXXXXXXXXXXXXXXXXXXXXXXXXX XXXXXXXXXXXXXXXXXXXXXXXX XXXXXXXXXXXXXXXXXXXX MM/DD/AA - MM/DD/AA
999999      XXXXXXXXXXXXXXXXXXXXXXXXXXXX XXXXXXXXXXXXXXXXXXXXXXXX XXXXXXXXXXXXXXXXXXXX MM/DD/AA - MM/DD/AA
999999      XXXXXXXXXXXXXXXXXXXXXXXXXXXX XXXXXXXXXXXXXXXXXXXXXXXX XXXXXXXXXXXXXXXXXXXX MM/DD/AA - MM/DD/AA
999999      XXXXXXXXXXXXXXXXXXXXXXXXXXXX XXXXXXXXXXXXXXXXXXXXXXXX XXXXXXXXXXXXXXXXXXXX MM/DD/AA - MM/DD/AA
999999      XXXXXXXXXXXXXXXXXXXXXXXXXXXX XXXXXXXXXXXXXXXXXXXXXXXX XXXXXXXXXXXXXXXXXXXX MM/DD/AA - MM/DD/AA
999999      XXXXXXXXXXXXXXXXXXXXXXXXXXXX XXXXXXXXXXXXXXXXXXXXXXXX XXXXXXXXXXXXXXXXXXXX MM/DD/AA - MM/DD/AA
999999      XXXXXXXXXXXXXXXXXXXXXXXXXXXX XXXXXXXXXXXXXXXXXXXXXXXX XXXXXXXXXXXXXXXXXXXX MM/DD/AA - MM/DD/AA
999999      XXXXXXXXXXXXXXXXXXXXXXXXXXXX XXXXXXXXXXXXXXXXXXXXXXXX XXXXXXXXXXXXXXXXXXXX MM/DD/AA - MM/DD/AA

CENTRO DE ESTUDIOS : XX999  XXXXXXXXXXXXXXXXXXXXXXXXXXXXXXX

-------------------------------------------------------------------------------------------------------
CODIGO      NOMBRE DE                    UNIDAD                    ESPECIALIZACION          PERIODO
BECARIO     BECARIO                      ACADEMICA                                          DEL CURSO
-------------------------------------------------------------------------------------------------------

999999      XXXXXXXXXXXXXXXXXXXXXXXXXXXX XXXXXXXXXXXXXXXXXXXXXXXX XXXXXXXXXXXXXXXXXXXX MM/DD/AA - MM/DD/AA
999999      XXXXXXXXXXXXXXXXXXXXXXXXXXXX XXXXXXXXXXXXXXXXXXXXXXXX XXXXXXXXXXXXXXXXXXXX MM/DD/AA - MM/DD/AA
999999      XXXXXXXXXXXXXXXXXXXXXXXXXXXX XXXXXXXXXXXXXXXXXXXXXXXX XXXXXXXXXXXXXXXXXXXX MM/DD/AA - MM/DD/AA
999999      XXXXXXXXXXXXXXXXXXXXXXXXXXXX XXXXXXXXXXXXXXXXXXXXXXXX XXXXXXXXXXXXXXXXXXXX MM/DD/AA - MM/DD/AA
999999      XXXXXXXXXXXXXXXXXXXXXXXXXXXX XXXXXXXXXXXXXXXXXXXXXXXX XXXXXXXXXXXXXXXXXXXX MM/DD/AA - MM/DD/AA
999999      XXXXXXXXXXXXXXXXXXXXXXXXXXXX XXXXXXXXXXXXXXXXXXXXXXXX XXXXXXXXXXXXXXXXXXXX MM/DD/AA - MM/DD/AA
999999      XXXXXXXXXXXXXXXXXXXXXXXXXXXX XXXXXXXXXXXXXXXXXXXXXXXX XXXXXXXXXXXXXXXXXXXX MM/DD/AA - MM/DD/AA
999999      XXXXXXXXXXXXXXXXXXXXXXXXXXXX XXXXXXXXXXXXXXXXXXXXXXXX XXXXXXXXXXXXXXXXXXXX MM/DD/AA - MM/DD/AA
999999      XXXXXXXXXXXXXXXXXXXXXXXXXXXX XXXXXXXXXXXXXXXXXXXXXXXX XXXXXXXXXXXXXXXXXXXX MM/DD/AA - MM/DD/AA
999999      XXXXXXXXXXXXXXXXXXXXXXXXXXXX XXXXXXXXXXXXXXXXXXXXXXXX XXXXXXXXXXXXXXXXXXXX MM/DD/AA - MM/DD/AA
999999      XXXXXXXXXXXXXXXXXXXXXXXXXXXX XXXXXXXXXXXXXXXXXXXXXXXX XXXXXXXXXXXXXXXXXXXX MM/DD/AA - MM/DD/AA
999999      XXXXXXXXXXXXXXXXXXXXXXXXXXXX XXXXXXXXXXXXXXXXXXXXXXXX XXXXXXXXXXXXXXXXXXXX MM/DD/AA - MM/DD/AA
999999      XXXXXXXXXXXXXXXXXXXXXXXXXXXX XXXXXXXXXXXXXXXXXXXXXXXX XXXXXXXXXXXXXXXXXXXX MM/DD/AA - MM/DD/AA
999999      XXXXXXXXXXXXXXXXXXXXXXXXXXXX XXXXXXXXXXXXXXXXXXXXXXXX XXXXXXXXXXXXXXXXXXXX MM/DD/AA - MM/DD/AA
999999      XXXXXXXXXXXXXXXXXXXXXXXXXXXX XXXXXXXXXXXXXXXXXXXXXXXX XXXXXXXXXXXXXXXXXXXX MM/DD/AA - MM/DD/AA
999999      XXXXXXXXXXXXXXXXXXXXXXXXXXXX XXXXXXXXXXXXXXXXXXXXXXXX XXXXXXXXXXXXXXXXXXXX MM/DD/AA - MM/DD/AA
999999      XXXXXXXXXXXXXXXXXXXXXXXXXXXX XXXXXXXXXXXXXXXXXXXXXXXX XXXXXXXXXXXXXXXXXXXX MM/DD/AA - MM/DD/AA
999999      XXXXXXXXXXXXXXXXXXXXXXXXXXXX XXXXXXXXXXXXXXXXXXXXXXXX XXXXXXXXXXXXXXXXXXXX MM/DD/AA - MM/DD/AA
999999      XXXXXXXXXXXXXXXXXXXXXXXXXXXX XXXXXXXXXXXXXXXXXXXXXXXX XXXXXXXXXXXXXXXXXXXX MM/DD/AA - MM/DD/AA
999999      XXXXXXXXXXXXXXXXXXXXXXXXXXXX XXXXXXXXXXXXXXXXXXXXXXXX XXXXXXXXXXXXXXXXXXXX MM/DD/AA - MM/DD/AA
999999      XXXXXXXXXXXXXXXXXXXXXXXXXXXX XXXXXXXXXXXXXXXXXXXXXXXX XXXXXXXXXXXXXXXXXXXX MM/DD/AA - MM/DD/AA
999999      XXXXXXXXXXXXXXXXXXXXXXXXXXXX XXXXXXXXXXXXXXXXXXXXXXXX XXXXXXXXXXXXXXXXXXXX MM/DD/AA - MM/DD/AA

1...+...10....+...20....+...30....+...40....+...50....+...60....+...70....+...80....+....90...+....100..+....110..+....120
```

OBSERVACIONES GENERALES :

UTILIZADO POR : RECTORADO	FRECUENCIA : EVENTUAL
NUMERO DE COPIAS : 1	TAMANO DEL PAPEL : 132 COLUMNAS
REFERENCIA ESPECIAL :	

ESPECIFICACIONES DE SALIDA

TITULO: REPORTE DE BECARIOS ASIGNADOS EN EL AÑO

DISENO:

```
1...+...10....+...20....+...30....+...40....+...50....+...60....+...70....+...80....
RELACIONES EXTERNAS        ESCUELA SUPERIOR POLITECNICA DEL LITORAL        DD/MMM/AA
RER11350                        SISTEMA DE CONTROL DE CONVENIOS            HH:MM:SS
                      REPORTE DE BECARIOS ASIGNADOS EN EL ANIO DE 9999     PAG. 999

 CODIGO          NOMBRE DE                    UNIVERSIDAD O              PERIODO
 BECARIO          BECARIO                      INSTITUCION               DEL CURSO
------------------------------------------------------------------------------------
 999999  XXXXXXXXXXXXXXXXXXXXXXXXXXXXXXXXXX  XXXXXXXXXXXXXXXXXXXXXX  XXXXXXXXXXXXXXXXXXX
 999999  XXXXXXXXXXXXXXXXXXXXXXXXXXXXXXXXXX  XXXXXXXXXXXXXXXXXXXXXX  XXXXXXXXXXXXXXXXXXX
 999999  XXXXXXXXXXXXXXXXXXXXXXXXXXXXXXXXXX  XXXXXXXXXXXXXXXXXXXXXX  XXXXXXXXXXXXXXXXXXX
 999999  XXXXXXXXXXXXXXXXXXXXXXXXXXXXXXXXXX  XXXXXXXXXXXXXXXXXXXXXX  XXXXXXXXXXXXXXXXXXX
 999999  XXXXXXXXXXXXXXXXXXXXXXXXXXXXXXXXXX  XXXXXXXXXXXXXXXXXXXXXX  XXXXXXXXXXXXXXXXXXX
 999999  XXXXXXXXXXXXXXXXXXXXXXXXXXXXXXXXXX  XXXXXXXXXXXXXXXXXXXXXX  XXXXXXXXXXXXXXXXXXX
 999999  XXXXXXXXXXXXXXXXXXXXXXXXXXXXXXXXXX  XXXXXXXXXXXXXXXXXXXXXX  XXXXXXXXXXXXXXXXXXX
 999999  XXXXXXXXXXXXXXXXXXXXXXXXXXXXXXXXXX  XXXXXXXXXXXXXXXXXXXXXX  XXXXXXXXXXXXXXXXXXX
 999999  XXXXXXXXXXXXXXXXXXXXXXXXXXXXXXXXXX  XXXXXXXXXXXXXXXXXXXXXX  XXXXXXXXXXXXXXXXXXX
 999999  XXXXXXXXXXXXXXXXXXXXXXXXXXXXXXXXXX  XXXXXXXXXXXXXXXXXXXXXX  XXXXXXXXXXXXXXXXXXX
 999999  XXXXXXXXXXXXXXXXXXXXXXXXXXXXXXXXXX  XXXXXXXXXXXXXXXXXXXXXX  XXXXXXXXXXXXXXXXXXX
 999999  XXXXXXXXXXXXXXXXXXXXXXXXXXXXXXXXXX  XXXXXXXXXXXXXXXXXXXXXX  XXXXXXXXXXXXXXXXXXX
```

OBSERVACIONES GENERALES :	
UTILIZADO POR :	FRECUENCIA : EVENTUAL
NUMERO DE COPIAS : 1	TAMANO DEL PAPEL : 80 COLUMNAS
REFERENCIA ESPECIAL :	

ESPECIFICACIONES DE SALIDA

TITULO: REPORTE DE BECAS CONCEDIDAS POR BECARIO

DISENO:

```
1...+...10....+...20....+...30....+...40....+...50....+...60....+...70....+...80....+.....90...+....100..+.....110..+.....120

RELACIONES EXTERNAS          ESCUELA SUPERIOR POLITRCNICA DEL LITORAL                          DD/MMM/AA
RER11360                          SISTEMAS DE CONTROL DE BECARIOS                              HH:MM:SS
                                     BECAS CONCEDIDAS POR BECARIO                              PAG. 999


BECARIO : 999999   XXXXXXXXXXXXXXXXXXXXXXXXXXXXXX

 FECHA DE OTORGAMIENTO | FINANCIAMIENTO OTORGADO | UNIVERSIDAD O INSTITUCION | ESPECIALIZACION | PERIODO DEL CURSO
-----------------------------------------------------------------------------------------------------------------
MM/DD/AA  XXXXXXXXXXXXXXXXXXXXXXXXXXXXXX  XXXXXXXXXXXXXXXXXXXXXXXXXX  XXXXXXXXXXXXXXXXXXXX  MM/DD/AA - MM/DD/AA
MM/DD/AA  XXXXXXXXXXXXXXXXXXXXXXXXXXXXXX  XXXXXXXXXXXXXXXXXXXXXXXXXX  XXXXXXXXXXXXXXXXXXXX  MM/DD/AA - MM/DD/AA
MM/DD/AA  XXXXXXXXXXXXXXXXXXXXXXXXXXXXXX  XXXXXXXXXXXXXXXXXXXXXXXXXX  XXXXXXXXXXXXXXXXXXXX  MM/DD/AA - MM/DD/AA
MM/DD/AA  XXXXXXXXXXXXXXXXXXXXXXXXXXXXXX  XXXXXXXXXXXXXXXXXXXXXXXXXX  XXXXXXXXXXXXXXXXXXXX  MM/DD/AA - MM/DD/AA
MM/DD/AA  XXXXXXXXXXXXXXXXXXXXXXXXXXXXXX  XXXXXXXXXXXXXXXXXXXXXXXXXX  XXXXXXXXXXXXXXXXXXXX  MM/DD/AA - MM/DD/AA
MM/DD/AA  XXXXXXXXXXXXXXXXXXXXXXXXXXXXXX  XXXXXXXXXXXXXXXXXXXXXXXXXX  XXXXXXXXXXXXXXXXXXXX  MM/DD/AA - MM/DD/AA
MM/DD/AA  XXXXXXXXXXXXXXXXXXXXXXXXXXXXXX  XXXXXXXXXXXXXXXXXXXXXXXXXX  XXXXXXXXXXXXXXXXXXXX  MM/DD/AA - MM/DD/AA
MM/DD/AA  XXXXXXXXXXXXXXXXXXXXXXXXXXXXXX  XXXXXXXXXXXXXXXXXXXXXXXXXX  XXXXXXXXXXXXXXXXXXXX  MM/DD/AA - MM/DD/AA
MM/DD/AA  XXXXXXXXXXXXXXXXXXXXXXXXXXXXXX  XXXXXXXXXXXXXXXXXXXXXXXXXX  XXXXXXXXXXXXXXXXXXXX  MM/DD/AA - MM/DD/AA
MM/DD/AA  XXXXXXXXXXXXXXXXXXXXXXXXXXXXXX  XXXXXXXXXXXXXXXXXXXXXXXXXX  XXXXXXXXXXXXXXXXXXXX  MM/DD/AA - MM/DD/AA
MM/DD/AA  XXXXXXXXXXXXXXXXXXXXXXXXXXXXXX  XXXXXXXXXXXXXXXXXXXXXXXXXX  XXXXXXXXXXXXXXXXXXXX  MM/DD/AA - MM/DD/AA
MM/DD/AA  XXXXXXXXXXXXXXXXXXXXXXXXXXXXXX  XXXXXXXXXXXXXXXXXXXXXXXXXX  XXXXXXXXXXXXXXXXXXXX  MM/DD/AA - MM/DD/AA
MM/DD/AA  XXXXXXXXXXXXXXXXXXXXXXXXXXXXXX  XXXXXXXXXXXXXXXXXXXXXXXXXX  XXXXXXXXXXXXXXXXXXXX  MM/DD/AA - MM/DD/AA
MM/DD/AA  XXXXXXXXXXXXXXXXXXXXXXXXXXXXXX  XXXXXXXXXXXXXXXXXXXXXXXXXX  XXXXXXXXXXXXXXXXXXXX  MM/DD/AA - MM/DD/AA
MM/DD/AA  XXXXXXXXXXXXXXXXXXXXXXXXXXXXXX  XXXXXXXXXXXXXXXXXXXXXXXXXX  XXXXXXXXXXXXXXXXXXXX  MM/DD/AA - MM/DD/AA

BECARIO : 999999   XXXXXXXXXXXXXXXXXXXXXXXXXXXXXX

 FECHA DE OTORGAMIENTO | FINANCIAMIENTO OTORGADO | UNIVERSIDAD O INSTITUCION | ESPECIALIZACION | PERIODO DEL CURSO
-----------------------------------------------------------------------------------------------------------------
MM/DD/AA  XXXXXXXXXXXXXXXXXXXXXXXXXXXXXX  XXXXXXXXXXXXXXXXXXXXXXXXXX  XXXXXXXXXXXXXXXXXXXX  MM/DD/AA - MM/DD/AA
MM/DD/AA  XXXXXXXXXXXXXXXXXXXXXXXXXXXXXX  XXXXXXXXXXXXXXXXXXXXXXXXXX  XXXXXXXXXXXXXXXXXXXX  MM/DD/AA - MM/DD/AA
MM/DD/AA  XXXXXXXXXXXXXXXXXXXXXXXXXXXXXX  XXXXXXXXXXXXXXXXXXXXXXXXXX  XXXXXXXXXXXXXXXXXXXX  MM/DD/AA - MM/DD/AA
MM/DD/AA  XXXXXXXXXXXXXXXXXXXXXXXXXXXXXX  XXXXXXXXXXXXXXXXXXXXXXXXXX  XXXXXXXXXXXXXXXXXXXX  MM/DD/AA - MM/DD/AA
MM/DD/AA  XXXXXXXXXXXXXXXXXXXXXXXXXXXXXX  XXXXXXXXXXXXXXXXXXXXXXXXXX  XXXXXXXXXXXXXXXXXXXX  MM/DD/AA - MM/DD/AA
MM/DD/AA  XXXXXXXXXXXXXXXXXXXXXXXXXXXXXX  XXXXXXXXXXXXXXXXXXXXXXXXXX  XXXXXXXXXXXXXXXXXXXX  MM/DD/AA - MM/DD/AA
MM/DD/AA  XXXXXXXXXXXXXXXXXXXXXXXXXXXXXX  XXXXXXXXXXXXXXXXXXXXXXXXXX  XXXXXXXXXXXXXXXXXXXX  MM/DD/AA - MM/DD/AA
MM/DD/AA  XXXXXXXXXXXXXXXXXXXXXXXXXXXXXX  XXXXXXXXXXXXXXXXXXXXXXXXXX  XXXXXXXXXXXXXXXXXXXX  MM/DD/AA - MM/DD/AA
MM/DD/AA  XXXXXXXXXXXXXXXXXXXXXXXXXXXXXX  XXXXXXXXXXXXXXXXXXXXXXXXXX  XXXXXXXXXXXXXXXXXXXX  MM/DD/AA - MM/DD/AA
MM/DD/AA  XXXXXXXXXXXXXXXXXXXXXXXXXXXXXX  XXXXXXXXXXXXXXXXXXXXXXXXXX  XXXXXXXXXXXXXXXXXXXX  MM/DD/AA - MM/DD/AA
MM/DD/AA  XXXXXXXXXXXXXXXXXXXXXXXXXXXXXX  XXXXXXXXXXXXXXXXXXXXXXXXXX  XXXXXXXXXXXXXXXXXXXX  MM/DD/AA - MM/DD/AA
MM/DD/AA  XXXXXXXXXXXXXXXXXXXXXXXXXXXXXX  XXXXXXXXXXXXXXXXXXXXXXXXXX  XXXXXXXXXXXXXXXXXXXX  MM/DD/AA - MM/DD/AA
MM/DD/AA  XXXXXXXXXXXXXXXXXXXXXXXXXXXXXX  XXXXXXXXXXXXXXXXXXXXXXXXXX  XXXXXXXXXXXXXXXXXXXX  MM/DD/AA - MM/DD/AA
MM/DD/AA  XXXXXXXXXXXXXXXXXXXXXXXXXXXXXX  XXXXXXXXXXXXXXXXXXXXXXXXXX  XXXXXXXXXXXXXXXXXXXX  MM/DD/AA - MM/DD/AA
MM/DD/AA  XXXXXXXXXXXXXXXXXXXXXXXXXXXXXX  XXXXXXXXXXXXXXXXXXXXXXXXXX  XXXXXXXXXXXXXXXXXXXX  MM/DD/AA - MM/DD/AA
MM/DD/AA  XXXXXXXXXXXXXXXXXXXXXXXXXXXXXX  XXXXXXXXXXXXXXXXXXXXXXXXXX  XXXXXXXXXXXXXXXXXXXX  MM/DD/AA - MM/DD/AA

1...+...10....+...20....+...30....+...40....+...50....+...60....+...70....+...80....+....90...+....100..+....110..+....120
```

OBSERVACIONES GENERALES :

UTILIZADO POR : RECTORADO	FRECUENCIA : EVENTUAL
NUMERO DE COPIAS : 1	TAMANO DEL PAPEL : 132 COLUMNAS
REFERENCIA ESPECIAL :	

ESPECIFICACIONES DE SALIDA

TITULO: REPORTE DE BECAS SIN REGISTRO DE CONTRATOS

DISENO:

```
1...+...10....+...20....+...30....+...40....+...50....+...60....+...70....+...80....+.....90...+....100..+.....110..+.....120
```

```
RELACIONES EXTERNAS          ESCUELA SUPERIOR POLITRCNICA DEL LITORAL                    DD/MMM/AA
RER11370                          SISTEMAS DE CONTROL DE BECARIOS                        HH:MM:SS
                             REPORTE DE BECAS SIN REGISTRO DE CONTRATO                   PAG. 999

-------------------------------------------------------------------------------------------------------------------
CODIGO      NOMBRE                    FINANCIAMIENTO          UNIVERSIDAD O           UNIDAD                PERIODO
BECARIO     BECARIO                   OTORGADO                INSTITUCION             ACADEMICA             DEL CURSO
-------------------------------------------------------------------------------------------------------------------

999999      XXXXXXXXXXXXXXXXXXXXX     XXXXXXXXXXXXXXXXXXXXX   XXXXXXXXXXXXXXXXXXXX    XXXXXXXXXXXXXXXXXXXX  MM/DD/AA - MM/DD/AA
999999      XXXXXXXXXXXXXXXXXXXXX     XXXXXXXXXXXXXXXXXXXXX   XXXXXXXXXXXXXXXXXXXX    XXXXXXXXXXXXXXXXXXXX  MM/DD/AA - MM/DD/AA
999999      XXXXXXXXXXXXXXXXXXXXX     XXXXXXXXXXXXXXXXXXXXX   XXXXXXXXXXXXXXXXXXXX    XXXXXXXXXXXXXXXXXXXX  MM/DD/AA - MM/DD/AA
999999      XXXXXXXXXXXXXXXXXXXXX     XXXXXXXXXXXXXXXXXXXXX   XXXXXXXXXXXXXXXXXXXX    XXXXXXXXXXXXXXXXXXXX  MM/DD/AA - MM/DD/AA
999999      XXXXXXXXXXXXXXXXXXXXX     XXXXXXXXXXXXXXXXXXXXX   XXXXXXXXXXXXXXXXXXXX    XXXXXXXXXXXXXXXXXXXX  MM/DD/AA - MM/DD/AA
999999      XXXXXXXXXXXXXXXXXXXXX     XXXXXXXXXXXXXXXXXXXXX   XXXXXXXXXXXXXXXXXXXX    XXXXXXXXXXXXXXXXXXXX  MM/DD/AA - MM/DD/AA
999999      XXXXXXXXXXXXXXXXXXXXX     XXXXXXXXXXXXXXXXXXXXX   XXXXXXXXXXXXXXXXXXXX    XXXXXXXXXXXXXXXXXXXX  MM/DD/AA - MM/DD/AA
999999      XXXXXXXXXXXXXXXXXXXXX     XXXXXXXXXXXXXXXXXXXXX   XXXXXXXXXXXXXXXXXXXX    XXXXXXXXXXXXXXXXXXXX  MM/DD/AA - MM/DD/AA
999999      XXXXXXXXXXXXXXXXXXXXX     XXXXXXXXXXXXXXXXXXXXX   XXXXXXXXXXXXXXXXXXXX    XXXXXXXXXXXXXXXXXXXX  MM/DD/AA - MM/DD/AA
999999      XXXXXXXXXXXXXXXXXXXXX     XXXXXXXXXXXXXXXXXXXXX   XXXXXXXXXXXXXXXXXXXX    XXXXXXXXXXXXXXXXXXXX  MM/DD/AA - MM/DD/AA
999999      XXXXXXXXXXXXXXXXXXXXX     XXXXXXXXXXXXXXXXXXXXX   XXXXXXXXXXXXXXXXXXXX    XXXXXXXXXXXXXXXXXXXX  MM/DD/AA - MM/DD/AA
999999      XXXXXXXXXXXXXXXXXXXXX     XXXXXXXXXXXXXXXXXXXXX   XXXXXXXXXXXXXXXXXXXX    XXXXXXXXXXXXXXXXXXXX  MM/DD/AA - MM/DD/AA
999999      XXXXXXXXXXXXXXXXXXXXX     XXXXXXXXXXXXXXXXXXXXX   XXXXXXXXXXXXXXXXXXXX    XXXXXXXXXXXXXXXXXXXX  MM/DD/AA - MM/DD/AA
999999      XXXXXXXXXXXXXXXXXXXXX     XXXXXXXXXXXXXXXXXXXXX   XXXXXXXXXXXXXXXXXXXX    XXXXXXXXXXXXXXXXXXXX  MM/DD/AA - MM/DD/AA
999999      XXXXXXXXXXXXXXXXXXXXX     XXXXXXXXXXXXXXXXXXXXX   XXXXXXXXXXXXXXXXXXXX    XXXXXXXXXXXXXXXXXXXX  MM/DD/AA - MM/DD/AA
999999      XXXXXXXXXXXXXXXXXXXXX     XXXXXXXXXXXXXXXXXXXXX   XXXXXXXXXXXXXXXXXXXX    XXXXXXXXXXXXXXXXXXXX  MM/DD/AA - MM/DD/AA
```

```
1...+...10....+...20....+...30....+...40....+...50....+...60....+...70....+...80....+....90...+....100..+....110..+....120
```

OBSERVACIONES GENERALES :

UTILIZADO POR : RECTORADO	FRECUENCIA : EVENTUAL
NUMERO DE COPIAS : 1	TAMANO DEL PAPEL : 132 COLUMNAS
REFERENCIA ESPECIAL :	

ESPECIFICACIONES DE SALIDA

TITULO: REPORTE DE BECAS OBTENIDAS POR OFERTAS

DISENO:

```
1...+...10....+...20....+...30....+...40....+...50....+...60....+...70....+...80....
```

```
RELACIONES EXTERNAS          ESCUELA SUPERIOR POLITECNICA DEL LITORAL          DD/MMM/AA
RER11380                              SISTEMA DE CONTROL DE CONVENIOS          HH:MM:SS
                                REPORTE DE BECAS OBTENIDAS POR OFERTAS         PAG. 999

-------------------------------------------------------------------------------------
 CODIGO          NOMBRE DE                    UNIVERSIDAD O          PERIODO
 BECARIO         BECARIO                      INSTITUCION            DEL CURSO
-------------------------------------------------------------------------------------

 999999  XXXXXXXXXXXXXXXXXXXXXXXXXXXXXXXX  XXXXXXXXXXXXXXXXXXX  MM/DD/AA-MM/DD/A
 999999  XXXXXXXXXXXXXXXXXXXXXXXXXXXXXXXX  XXXXXXXXXXXXXXXXXXX  MM/DD/AA-MM/DD/A
 999999  XXXXXXXXXXXXXXXXXXXXXXXXXXXXXXXX  XXXXXXXXXXXXXXXXXXX  MM/DD/AA-MM/DD/A
 999999  XXXXXXXXXXXXXXXXXXXXXXXXXXXXXXXX  XXXXXXXXXXXXXXXXXXX  MM/DD/AA-MM/DD/A
 999999  XXXXXXXXXXXXXXXXXXXXXXXXXXXXXXXX  XXXXXXXXXXXXXXXXXXX  MM/DD/AA-MM/DD/A
 999999  XXXXXXXXXXXXXXXXXXXXXXXXXXXXXXXX  XXXXXXXXXXXXXXXXXXX  MM/DD/AA-MM/DD/A
 999999  XXXXXXXXXXXXXXXXXXXXXXXXXXXXXXXX  XXXXXXXXXXXXXXXXXXX  MM/DD/AA-MM/DD/A
 999999  XXXXXXXXXXXXXXXXXXXXXXXXXXXXXXXX  XXXXXXXXXXXXXXXXXXX  MM/DD/AA-MM/DD/A
 999999  XXXXXXXXXXXXXXXXXXXXXXXXXXXXXXXX  XXXXXXXXXXXXXXXXXXX  MM/DD/AA-MM/DD/A
 999999  XXXXXXXXXXXXXXXXXXXXXXXXXXXXXXXX  XXXXXXXXXXXXXXXXXXX  MM/DD/AA-MM/DD/A
```

```
1...+...10....+...20....+...30....+...40....+...50....+...60....+...70....+...80....
```

OBSERVACIONES GENERALES :

UTILIZADO POR :	FRECUENCIA : EVENTUAL
NUMERO DE COPIAS : 1	TAMANO DEL PAPEL : 80 COLUMNAS
REFERENCIA ESPECIAL :	

ESPECIFICACIONES DE SALIDA

TITULO: REPORTE DE BECAS OBTENIDAS POR CONVENIOS

DISENO:

```
1...+...10....+...20....+...30....+...40....+...50....+...60....+...70....+...80....

RELACIONES EXTERNAS          ESCUELA SUPERIOR POLITECNICA DEL LITORAL        DD/MMM/AA
RER11380                        SISTEMA DE CONTROL DE CONVENIOS              HH:MM:SS
                             REPORTE DE BECAS OBTENIDAS POR CONVENIOS        PAG. 999

-------------------------------------------------------------------------------
CODIGO      NOMBRE DE                          UNIVERSIDAD O          PERIODO
BECARIO     BECARIO                            INSTITUCION            DEL CURSO
-------------------------------------------------------------------------------

999999  XXXXXXXXXXXXXXXXXXXXXXXXXXXXXXX  XXXXXXXXXXXXXXXXXXX  MM/DD/AA-MM/DD/A
999999  XXXXXXXXXXXXXXXXXXXXXXXXXXXXXXX  XXXXXXXXXXXXXXXXXXX  MM/DD/AA-MM/DD/A
999999  XXXXXXXXXXXXXXXXXXXXXXXXXXXXXXX  XXXXXXXXXXXXXXXXXXX  MM/DD/AA-MM/DD/A
999999  XXXXXXXXXXXXXXXXXXXXXXXXXXXXXXX  XXXXXXXXXXXXXXXXXXX  MM/DD/AA-MM/DD/A
999999  XXXXXXXXXXXXXXXXXXXXXXXXXXXXXXX  XXXXXXXXXXXXXXXXXXX  MM/DD/AA-MM/DD/A
999999  XXXXXXXXXXXXXXXXXXXXXXXXXXXXXXX  XXXXXXXXXXXXXXXXXXX  MM/DD/AA-MM/DD/A
999999  XXXXXXXXXXXXXXXXXXXXXXXXXXXXXXX  XXXXXXXXXXXXXXXXXXX  MM/DD/AA-MM/DD/A
999999  XXXXXXXXXXXXXXXXXXXXXXXXXXXXXXX  XXXXXXXXXXXXXXXXXXX  MM/DD/AA-MM/DD/A
999999  XXXXXXXXXXXXXXXXXXXXXXXXXXXXXXX  XXXXXXXXXXXXXXXXXXX  MM/DD/AA-MM/DD/A
999999  XXXXXXXXXXXXXXXXXXXXXXXXXXXXXXX  XXXXXXXXXXXXXXXXXXX  MM/DD/AA-MM/DD/A

                    ↓                    ↓                    ↓                    ↓

1...+...10....+...20....+...30....+...40....+...50....+...60....+...70....+...80....
```

OBSERVACIONES GENERALES :

UTILIZADO POR :	FRECUENCIA : EVENTUAL
NUMERO DE COPIAS : 1	TAMANO DEL PAPEL : 80 COLUMNAS
REFERENCIA ESPECIAL :	

ESPECIFICACIONES DE SALIDA

TITULO: REPORTE GENERAL DE BECARIOS

DISENO:

```
1...+...10....+...20....+...30....+...40....+...50....+...60....+...70....+...80....+.....90...+....100..+.....110..+.....120
1  RELACIONES EXTERNAS          ESCUELA SUPERIOR POLITECNICA DEL LITORAL                                    DD/MMM/AA          1
2  RER11390                        SISTEMAS DE CONTROL DE BECARIOS                                          HH:MM:SS           2
3                                     REPORTE GENERAL DE BECARIOS                                          PAG. 999           3
4                                                                                                                             4
5                                                                                                                             5
6  BECARIO : 99999      XXXXXXXXXXXXXXXXXXXXXXXXXXXXXX                          FECHA DE OTORGAMIENTO :  MM/DD/AA              6
7                                                                                                                             7
8  ------------------------------------------------------------------------------------------------------------------------   8
9     OBSERVACION              TIPO DE          ORGANISMO          UNIVERSIDAD O        DURACION      PERIODO                 9
10                             FINACIAMIENTO    QUE FINANCIA       INSTITUCION          DEL CURSO     DEL CURSO               10
11 ------------------------------------------------------------------------------------------------------------------------  11
12                                                                                                                            12
13 XXXXXXXXXXXXXXXXXXXX  XXXXXXXXXXXXXXX  XXXXXXXXXXXXXXXXXXX  XXXXXXXXXXXXXXXXXXX  999  MM/DD/AA - MM/DD/AA               13
14 XXXXXXXXXXXXXXXXXXXX  XXXXXXXXXXXXXXX  XXXXXXXXXXXXXXXXXXX  XXXXXXXXXXXXXXXXXXX  999  MM/DD/AA - MM/DD/AA               14
15 XXXXXXXXXXXXXXXXXXXX  XXXXXXXXXXXXXXX  XXXXXXXXXXXXXXXXXXX  XXXXXXXXXXXXXXXXXXX  999  MM/DD/AA - MM/DD/AA               15
16 XXXXXXXXXXXXXXXXXXXX  XXXXXXXXXXXXXXX  XXXXXXXXXXXXXXXXXXX  XXXXXXXXXXXXXXXXXXX  999  MM/DD/AA - MM/DD/AA               16
17 XXXXXXXXXXXXXXXXXXXX  XXXXXXXXXXXXXXX  XXXXXXXXXXXXXXXXXXX  XXXXXXXXXXXXXXXXXXX  999  MM/DD/AA - MM/DD/AA               17
18 XXXXXXXXXXXXXXXXXXXX  XXXXXXXXXXXXXXX  XXXXXXXXXXXXXXXXXXX  XXXXXXXXXXXXXXXXXXX  999  MM/DD/AA - MM/DD/AA               18
19 XXXXXXXXXXXXXXXXXXXX  XXXXXXXXXXXXXXX  XXXXXXXXXXXXXXXXXXX  XXXXXXXXXXXXXXXXXXX  999  MM/DD/AA - MM/DD/AA               19
20 XXXXXXXXXXXXXXXXXXXX  XXXXXXXXXXXXXXX  XXXXXXXXXXXXXXXXXXX  XXXXXXXXXXXXXXXXXXX  999  MM/DD/AA - MM/DD/AA               20
21 XXXXXXXXXXXXXXXXXXXX  XXXXXXXXXXXXXXX  XXXXXXXXXXXXXXXXXXX  XXXXXXXXXXXXXXXXXXX  999  MM/DD/AA - MM/DD/AA               21
22 XXXXXXXXXXXXXXXXXXXX  XXXXXXXXXXXXXXX  XXXXXXXXXXXXXXXXXXX  XXXXXXXXXXXXXXXXXXX  999  MM/DD/AA - MM/DD/AA               22
23 XXXXXXXXXXXXXXXXXXXX  XXXXXXXXXXXXXXX  XXXXXXXXXXXXXXXXXXX  XXXXXXXXXXXXXXXXXXX  999  MM/DD/AA - MM/DD/AA               23
24 XXXXXXXXXXXXXXXXXXXX  XXXXXXXXXXXXXXX  XXXXXXXXXXXXXXXXXXX  XXXXXXXXXXXXXXXXXXX  999  MM/DD/AA - MM/DD/AA               24
25 XXXXXXXXXXXXXXXXXXXX  XXXXXXXXXXXXXXX  XXXXXXXXXXXXXXXXXXX  XXXXXXXXXXXXXXXXXXX  999  MM/DD/AA - MM/DD/AA               25
26 XXXXXXXXXXXXXXXXXXXX  XXXXXXXXXXXXXXX  XXXXXXXXXXXXXXXXXXX  XXXXXXXXXXXXXXXXXXX  999  MM/DD/AA - MM/DD/AA               26
27 XXXXXXXXXXXXXXXXXXXX  XXXXXXXXXXXXXXX  XXXXXXXXXXXXXXXXXXX  XXXXXXXXXXXXXXXXXXX  999  MM/DD/AA - MM/DD/AA               27
28                                                                                                                            28
29                                                                                                                            29
30                                                                                                                            30
31                                                                                                                            31
32                                                                                                                            32
33                                                                                                                            33
34                                                                                                                            34
35                                                                                                                            35
36                                                                                                                            36
37                                                                                                                            37
38                                                                                                                            38
39                                                                                                                            39
40                                                                                                                            40
41                                                                                                                            41
42                                                                                                                            42
43                                                                                                                            43
44                                                                                                                            44
45                                                                                                                            45
46                                                                                                                            46
47                                                                                                                            47
48                                                                                                                            48
49                                                                                                                            49
50                                                                                                                            50
51                                                                                                                            51
52                                                                                                                            52
53                                                                                                                            53
54                                                                                                                            54
55                                                                                                                            55
56                                                                                                                            56
57                                                                                                                            57
58                                                                                                                            58
59                                                                                                                            59
60                                                                                                                            60
1...+...10....+...20....+...30....+...40....+...50....+...60....+...70....+...80....+....90...+....100..+....110..+....120
```

OBSERVACIONES GENERALES :

UTILIZADO POR : RECTORADO	FRECUENCIA : EVENTUAL
NUMERO DE COPIAS : 1	TAMANO DEL PAPEL : 132 COLUMNAS
REFERENCIA ESPECIAL :	

ESPECIFICACIONES DE SALIDA

TITULO: REPORTE DE BECARIOS QUE OBTUVIERON TITULO

DISENO:

```
1...+...10....+...20....+...30....+...40....+...50....+...60....+...70....+...80....
```

```
RELACIONES EXTERNAS          ESCUELA SUPERIOR POLITECNICA DEL LITORAL        DD/MMM/AA
RER12310                          SISTEMA DE CONTROL DE CONVENIOS            HH:MM:SS
                             REPORTE DE BECARIOS QUE OBTUVIERON TITULO       PAG. 999

-------------------------------------------------------------------------------

  CODIGO          NOMBRE DE
  BECARIO           BECARIO                          TITULO OBTENIDO

-------------------------------------------------------------------------------

  999999  XXXXXXXXXXXXXXXXXXXXXXXXXXXXXXXX  XXXXXXXXXXXXXXXXXXXXXXXXXX
  999999  XXXXXXXXXXXXXXXXXXXXXXXXXXXXXXXX  XXXXXXXXXXXXXXXXXXXXXXXXXX
  999999  XXXXXXXXXXXXXXXXXXXXXXXXXXXXXXXX  XXXXXXXXXXXXXXXXXXXXXXXXXX
  999999  XXXXXXXXXXXXXXXXXXXXXXXXXXXXXXXX  XXXXXXXXXXXXXXXXXXXXXXXXXX
  999999  XXXXXXXXXXXXXXXXXXXXXXXXXXXXXXXX  XXXXXXXXXXXXXXXXXXXXXXXXXX
  999999  XXXXXXXXXXXXXXXXXXXXXXXXXXXXXXXX  XXXXXXXXXXXXXXXXXXXXXXXXXX
  999999  XXXXXXXXXXXXXXXXXXXXXXXXXXXXXXXX  XXXXXXXXXXXXXXXXXXXXXXXXXX
  999999  XXXXXXXXXXXXXXXXXXXXXXXXXXXXXXXX  XXXXXXXXXXXXXXXXXXXXXXXXXX
  999999  XXXXXXXXXXXXXXXXXXXXXXXXXXXXXXXX  XXXXXXXXXXXXXXXXXXXXXXXXXX
  999999  XXXXXXXXXXXXXXXXXXXXXXXXXXXXXXXX  XXXXXXXXXXXXXXXXXXXXXXXXXX
```

```
1...+...10....+...20....+...30....+...40....+...50....+...60....+...70....+...80....
```

OBSERVACIONES GENERALES :

UTILIZADO POR :	FRECUENCIA : EVENTUAL
NUMERO DE COPIAS : 1	TAMANO DEL PAPEL : 80 COLUMNAS
REFERENCIA ESPECIAL :	

ESPECIFICACIONES DE SALIDA

TITULO: REPORTE DE BECARIOS CON BECAS TERMINADAS

DISENO:

```
1...+...10....+...20....+...30....+...40....+...50....+...60....+...70....+...80....
1
2
3
4
5
6
7
8
9
10
11
12
13
14
15
16
17
18
19
20
21
22
23
24
25
26
27
28
29
30
31
32
33
34
35
36
37
38
39
40
41
42
43
44
45
46
47
48
49
50
51
52
53
54
55
56
57
58
59
60
```

RELACIONES EXTERNAS — ESCUELA SUPERIOR POLITECNICA DEL LITORAL — DD/MMM/AA
RER12320 — SISTEMA DE CONTROL DE CONVENIOS — HH:MM:SS
REPORTE DE BECARIOS CON BECAS TERMINADAS — PAG. 999

CODIGO DE BECA	NOMBRE DE BECARIO	PERIODO DEL CURSO	FECHA FINAL ASISTENCIA
X99999	XXXXXXXXXXXXXXXXXXXXXXXXXXXXXX	MM/DD/AA - MM/DD/AA	MM/DD/AA
X99999	XXXXXXXXXXXXXXXXXXXXXXXXXXXXXX	MM/DD/AA - MM/DD/AA	MM/DD/AA
X99999	XXXXXXXXXXXXXXXXXXXXXXXXXXXXXX	MM/DD/AA - MM/DD/AA	MM/DD/AA
X99999	XXXXXXXXXXXXXXXXXXXXXXXXXXXXXX	MM/DD/AA - MM/DD/AA	MM/DD/AA
X99999	XXXXXXXXXXXXXXXXXXXXXXXXXXXXXX	MM/DD/AA - MM/DD/AA	MM/DD/AA
X99999	XXXXXXXXXXXXXXXXXXXXXXXXXXXXXX	MM/DD/AA - MM/DD/AA	MM/DD/AA
X99999	XXXXXXXXXXXXXXXXXXXXXXXXXXXXXX	MM/DD/AA - MM/DD/AA	MM/DD/AA
X99999	XXXXXXXXXXXXXXXXXXXXXXXXXXXXXX	MM/DD/AA - MM/DD/AA	MM/DD/AA
X99999	XXXXXXXXXXXXXXXXXXXXXXXXXXXXXX	MM/DD/AA - MM/DD/AA	MM/DD/AA
X99999	XXXXXXXXXXXXXXXXXXXXXXXXXXXXXX	MM/DD/AA - MM/DD/AA	MM/DD/AA

```
1...+...10....+...20....+...30....+...40....+...50....+...60....+...70....+...80....
```

OBSERVACIONES GENERALES :

UTILIZADO POR :	FRECUENCIA : EVENTUAL
NUMERO DE COPIAS : 1	TAMANO DEL PAPEL : 80 COLUMNAS
REFERENCIA ESPECIAL :	

ESPECIFICACIONES DE SALIDA

TITULO: REPORTE DE BECARIOS CON BECAS INCONCLUSAS CON JUSTIFICACION

DISENO:

```
1...+...10....+...20....+...30....+...40....+...50....+...60....+...70....+...80....
```

```
RELACIONES EXTERNAS          ESCUELA SUPERIOR POLITECNICA DEL LITORAL          DD/MMM/AA
RER12330                          SISTEMA DE CONTROL DE CONVENIOS              HH:MM:SS
                                                                               PAG. 999

                    REPORTE DE BECARIOS CON BECAS INCONCLUSAS JUSTIFICADAS

-------------------------------------------------------------------------------------
CODIGO          NOMBRE DE                                          FECHA FINAL
DE BECA          BECARIO                  PERIODO DEL CURSO         ASISTENCIA
-------------------------------------------------------------------------------------

X99999   XXXXXXXXXXXXXXXXXXXXXXXXXXXXXX   MM/DD/AA - MM/DD/AA       MM/DD/AA
X99999   XXXXXXXXXXXXXXXXXXXXXXXXXXXXXX   MM/DD/AA - MM/DD/AA       MM/DD/AA
X99999   XXXXXXXXXXXXXXXXXXXXXXXXXXXXXX   MM/DD/AA - MM/DD/AA       MM/DD/AA
X99999   XXXXXXXXXXXXXXXXXXXXXXXXXXXXXX   MM/DD/AA - MM/DD/AA       MM/DD/AA
X99999   XXXXXXXXXXXXXXXXXXXXXXXXXXXXXX   MM/DD/AA - MM/DD/AA       MM/DD/AA
X99999   XXXXXXXXXXXXXXXXXXXXXXXXXXXXXX   MM/DD/AA - MM/DD/AA       MM/DD/AA
X99999   XXXXXXXXXXXXXXXXXXXXXXXXXXXXXX   MM/DD/AA - MM/DD/AA       MM/DD/AA
X99999   XXXXXXXXXXXXXXXXXXXXXXXXXXXXXX   MM/DD/AA - MM/DD/AA       MM/DD/AA
X99999   XXXXXXXXXXXXXXXXXXXXXXXXXXXXXX   MM/DD/AA - MM/DD/AA       MM/DD/AA
X99999   XXXXXXXXXXXXXXXXXXXXXXXXXXXXXX   MM/DD/AA - MM/DD/AA       MM/DD/AA
X99999   XXXXXXXXXXXXXXXXXXXXXXXXXXXXXX   MM/DD/AA - MM/DD/AA       MM/DD/AA
```

```
1...+...10....+...20....+...30....+...40....+...50....+...60....+...70....+...80....
```

OBSERVACIONES GENERALES :

UTILIZADO POR :	FRECUENCIA : EVENTUAL
NUMERO DE COPIAS : 1	TAMANO DEL PAPEL : 80 COLUMNAS
REFERENCIA ESPECIAL :	

ESPECIFICACIONES DE SALIDA

TITULO: REPORTE DE BECARIOS CON BECAS INCONCLUSAS POR ABANDONO

DISENO:

```
1...+...10....+...20....+...30....+...40....+...50....+...60....+...70....+...80....

RELACIONES EXTERNAS    ESCUELA SUPERIOR POLITECNICA DEL LITORAL          DD/MMM/AA
REP12330                        SISTEMA DE CONTROL DE CONVENIOS          HH:MM:SS
                                                                         PAG. 999
                    REPORTE DE BECARIOS CON BECAS INCONCLUSAS POR ABANDONO

-------------------------------------------------------------------------------
CODIGO          NOMBRE DE                                        FECHA FINAL
DE BECA          BECARIO                PERIODO DEL CURSO        ASISTENCIA
-------------------------------------------------------------------------------

X99999   XXXXXXXXXXXXXXXXXXXXXXXXXXXXXX  MM/DD/AA - MM/DD/AA      MM/DD/AA
X99999   XXXXXXXXXXXXXXXXXXXXXXXXXXXXXX  MM/DD/AA - MM/DD/AA      MM/DD/AA
X99999   XXXXXXXXXXXXXXXXXXXXXXXXXXXXXX  MM/DD/AA - MM/DD/AA      MM/DD/AA
X99999   XXXXXXXXXXXXXXXXXXXXXXXXXXXXXX  MM/DD/AA - MM/DD/AA      MM/DD/AA
X99999   XXXXXXXXXXXXXXXXXXXXXXXXXXXXXX  MM/DD/AA - MM/DD/AA      MM/DD/AA
X99999   XXXXXXXXXXXXXXXXXXXXXXXXXXXXXX  MM/DD/AA - MM/DD/AA      MM/DD/AA
X99999   XXXXXXXXXXXXXXXXXXXXXXXXXXXXXX  MM/DD/AA - MM/DD/AA      MM/DD/AA
X99999   XXXXXXXXXXXXXXXXXXXXXXXXXXXXXX  MM/DD/AA - MM/DD/AA      MM/DD/AA
X99999   XXXXXXXXXXXXXXXXXXXXXXXXXXXXXX  MM/DD/AA - MM/DD/AA      MM/DD/AA
X99999   XXXXXXXXXXXXXXXXXXXXXXXXXXXXXX  MM/DD/AA - MM/DD/AA      MM/DD/AA

1...+...10....+...20....+...30....+...40....+...50....+...60....+...70....+...80....
```

OBSERVACIONES GENERALES :

UTILIZADO POR :	FRECUENCIA : EVENTUAL
NUMERO DE COPIAS : 1	TAMANO DEL PAPEL : 80 COLUMNAS
REFERENCIA ESPECIAL :	

ESPECIFICACIONES DE SALIDA

TITULO: REPORTE DE BECARIOS CON BECAS RETENIDAS

DISENO:

```
1...+...10....+...20....+...30....+...40....+...50....+...60....+...70....+...80....

RELACIONES EXTERNAS     ESCUELA SUPERIOR POLITECNICA DEL LITORAL        DD/MMM/AA
RER12340                      SISTEMA DE CONTROL DE CONVENIOS           HH:MM:SS
                        REPORTE DE BECARIOS CON BECAS RETENIDAS         PAG. 999

-------------------------------------------------------------------------------
CODIGO      NOMBRE DE                                          FECHA FINAL
DE BECA     BECARIO                    PERIODO DEL CURSO       ASISTENCIA
-------------------------------------------------------------------------------

            XXXXXXXXXXXXXXXXXXXXXXXXXXXXXXXX  MM/DD/AA - MM/DD/AA  MM/DD/AA
X99999      XXXXXXXXXXXXXXXXXXXXXXXXXXXXXXXX  MM/DD/AA - MM/DD/AA  MM/DD/AA
X99999      XXXXXXXXXXXXXXXXXXXXXXXXXXXXXXXX  MM/DD/AA - MM/DD/AA  MM/DD/AA
X99999      XXXXXXXXXXXXXXXXXXXXXXXXXXXXXXXX  MM/DD/AA - MM/DD/AA  MM/DD/AA
X99999      XXXXXXXXXXXXXXXXXXXXXXXXXXXXXXXX  MM/DD/AA - MM/DD/AA  MM/DD/AA
X99999      XXXXXXXXXXXXXXXXXXXXXXXXXXXXXXXX  MM/DD/AA - MM/DD/AA  MM/DD/AA
X99999      XXXXXXXXXXXXXXXXXXXXXXXXXXXXXXXX  MM/DD/AA - MM/DD/AA  MM/DD/AA
X99999      XXXXXXXXXXXXXXXXXXXXXXXXXXXXXXXX  MM/DD/AA - MM/DD/AA  MM/DD/AA
X99999      XXXXXXXXXXXXXXXXXXXXXXXXXXXXXXXX  MM/DD/AA - MM/DD/AA  MM/DD/AA
X99999      XXXXXXXXXXXXXXXXXXXXXXXXXXXXXXXX  MM/DD/AA - MM/DD/AA  MM/DD/AA
X99999      XXXXXXXXXXXXXXXXXXXXXXXXXXXXXXXX  MM/DD/AA - MM/DD/AA  MM/DD/AA

1...+...10....+...20....+...30....+...40....+...50....+...60....+...70....+...80....
```

OBSERVACIONES GENERALES :

UTILIZADO POR :	FRECUENCIA : EVENTUAL
NUMERO DE COPIAS : 1	TAMANO DEL PAPEL : 80 COLUMNAS
REFERENCIA ESPECIAL :	

ESPECIFICACIONES DE SALIDA

TITULO: REPORTE DE GENERAL DE CUMPLIMIENTO DE BECARIOS

DISENO:

```
1...+...10....+...20....+...30....+...40....+...50....+...60....+...70....+...80....+....90...+....100..+.....110..+.....120

RELACIONES EXTERNAS                    ESCUELA SUPERIOR POLITRCNICA DEL LITORAL                    DD/MMM/AA
RER12360                                    SISTEMAS DE CONTROL DE BECARIOS                        HH:MM:SS
                                       REPORTE GENERAL DE CUMPLIMIENTO DE BECARIOS                 PAG. 999

-------------------------------------------------------------------------------------------------------------------
CODIGO      NOMBRE DE                        PERIODO          ULT. FECH   FECHA       TITULO
DE BECA     BECARIO                          DEL CURSO        ASISTENC.   RETORNO     OBTENIDO          OBSERVACION
-------------------------------------------------------------------------------------------------------------------

X99999  XXXXXXXXXXXXXXXXXXXXXXXXXXXXXXXX  MM/DD/AA - MM/DD/AA  MM/DD/AA  MM/DD/AA  XXXXXXXXXXXXXXXXXX  XXXXXXXXXXXXXXXXXX
X99999  XXXXXXXXXXXXXXXXXXXXXXXXXXXXXXXX  MM/DD/AA - MM/DD/AA  MM/DD/AA  MM/DD/AA  XXXXXXXXXXXXXXXXXX  XXXXXXXXXXXXXXXXXX
X99999  XXXXXXXXXXXXXXXXXXXXXXXXXXXXXXXX  MM/DD/AA - MM/DD/AA  MM/DD/AA  MM/DD/AA  XXXXXXXXXXXXXXXXXX  XXXXXXXXXXXXXXXXXX
X99999  XXXXXXXXXXXXXXXXXXXXXXXXXXXXXXXX  MM/DD/AA - MM/DD/AA  MM/DD/AA  MM/DD/AA  XXXXXXXXXXXXXXXXXX  XXXXXXXXXXXXXXXXXX
X99999  XXXXXXXXXXXXXXXXXXXXXXXXXXXXXXXX  MM/DD/AA - MM/DD/AA  MM/DD/AA  MM/DD/AA  XXXXXXXXXXXXXXXXXX  XXXXXXXXXXXXXXXXXX
X99999  XXXXXXXXXXXXXXXXXXXXXXXXXXXXXXXX  MM/DD/AA - MM/DD/AA  MM/DD/AA  MM/DD/AA  XXXXXXXXXXXXXXXXXX  XXXXXXXXXXXXXXXXXX
X99999  XXXXXXXXXXXXXXXXXXXXXXXXXXXXXXXX  MM/DD/AA - MM/DD/AA  MM/DD/AA  MM/DD/AA  XXXXXXXXXXXXXXXXXX  XXXXXXXXXXXXXXXXXX
X99999  XXXXXXXXXXXXXXXXXXXXXXXXXXXXXXXX  MM/DD/AA - MM/DD/AA  MM/DD/AA  MM/DD/AA  XXXXXXXXXXXXXXXXXX  XXXXXXXXXXXXXXXXXX
X99999  XXXXXXXXXXXXXXXXXXXXXXXXXXXXXXXX  MM/DD/AA - MM/DD/AA  MM/DD/AA  MM/DD/AA  XXXXXXXXXXXXXXXXXX  XXXXXXXXXXXXXXXXXX
X99999  XXXXXXXXXXXXXXXXXXXXXXXXXXXXXXXX  MM/DD/AA - MM/DD/AA  MM/DD/AA  MM/DD/AA  XXXXXXXXXXXXXXXXXX  XXXXXXXXXXXXXXXXXX
X99999  XXXXXXXXXXXXXXXXXXXXXXXXXXXXXXXX  MM/DD/AA - MM/DD/AA  MM/DD/AA  MM/DD/AA  XXXXXXXXXXXXXXXXXX  XXXXXXXXXXXXXXXXXX
X99999  XXXXXXXXXXXXXXXXXXXXXXXXXXXXXXXX  MM/DD/AA - MM/DD/AA  MM/DD/AA  MM/DD/AA  XXXXXXXXXXXXXXXXXX  XXXXXXXXXXXXXXXXXX
X99999  XXXXXXXXXXXXXXXXXXXXXXXXXXXXXXXX  MM/DD/AA - MM/DD/AA  MM/DD/AA  MM/DD/AA  XXXXXXXXXXXXXXXXXX  XXXXXXXXXXXXXXXXXX
X99999  XXXXXXXXXXXXXXXXXXXXXXXXXXXXXXXX  MM/DD/AA - MM/DD/AA  MM/DD/AA  MM/DD/AA  XXXXXXXXXXXXXXXXXX  XXXXXXXXXXXXXXXXXX
X99999  XXXXXXXXXXXXXXXXXXXXXXXXXXXXXXXX  MM/DD/AA - MM/DD/AA  MM/DD/AA  MM/DD/AA  XXXXXXXXXXXXXXXXXX  XXXXXXXXXXXXXXXXXX
X99999  XXXXXXXXXXXXXXXXXXXXXXXXXXXXXXXX  MM/DD/AA - MM/DD/AA  MM/DD/AA  MM/DD/AA  XXXXXXXXXXXXXXXXXX  XXXXXXXXXXXXXXXXXX
X99999  XXXXXXXXXXXXXXXXXXXXXXXXXXXXXXXX  MM/DD/AA - MM/DD/AA  MM/DD/AA  MM/DD/AA  XXXXXXXXXXXXXXXXXX  XXXXXXXXXXXXXXXXXX
X99999  XXXXXXXXXXXXXXXXXXXXXXXXXXXXXXXX  MM/DD/AA - MM/DD/AA  MM/DD/AA  MM/DD/AA  XXXXXXXXXXXXXXXXXX  XXXXXXXXXXXXXXXXXX

1...+...10....+...20....+...30....+...40....+...50....+...60....+...70....+...80....+....90...+....100..+....110..+....120
```

OBSERVACIONES GENERALES :

UTILIZADO POR : RECTORADO	FRECUENCIA : EVENTUAL
NUMERO DE COPIAS : 1	TAMANO DEL PAPEL : 132 COLUMNAS
REFERENCIA ESPECIAL :	

ESPECIFICACIONES DE SALIDA

TITULO: POSIBLES BECARIOS QUE OBTUVIERON BECAS

DISENO:

```
1...+...10....+...20....+...30....+...40....+...50....+...60....+...70....+...80....
1  RELACIONES EXTERNAS    ESCUELA SUPERIOR POLITECNICA DEL LITORAL          DD/MMM/AA  1
2  RER12340                        SISTEMA DE CONTROL DE CONVENIOS          HH:MM:SS   2
3                             REPORTE DE BECARIOS CON BECAS RETENIDAS       PAG. 999   3
4                                                                                      4
5                                                                                      5
6                                                                                      6
7  ------------------------------------------------------------------------------      7
8  CODIGO          NOMBRE DE          CODIGO  FECHA DE      UNIVERSIDAD O             8
9  BECARIO         BECARIO            BECA    OTORGAM.      INSTITUCION               9
10 ------------------------------------------------------------------------------     10
11                                                                                     11
12                                                                                     12
13 X99999  XXXXXXXXXXXXXXXXXXXXXXXXXXXXXX  999999  MM/DD/AA  XXXXXXXXXXXXXXXXXXXXXX  13
14 X99999  XXXXXXXXXXXXXXXXXXXXXXXXXXXXXX  999999  MM/DD/AA  XXXXXXXXXXXXXXXXXXXXXX  14
15 X99999  XXXXXXXXXXXXXXXXXXXXXXXXXXXXXX  999999  MM/DD/AA  XXXXXXXXXXXXXXXXXXXXXX  15
16 X99999  XXXXXXXXXXXXXXXXXXXXXXXXXXXXXX  999999  MM/DD/AA  XXXXXXXXXXXXXXXXXXXXXX  16
17 X99999  XXXXXXXXXXXXXXXXXXXXXXXXXXXXXX  999999  MM/DD/AA  XXXXXXXXXXXXXXXXXXXXXX  17
18 X99999  XXXXXXXXXXXXXXXXXXXXXXXXXXXXXX  999999  MM/DD/AA  XXXXXXXXXXXXXXXXXXXXXX  18
19 X99999  XXXXXXXXXXXXXXXXXXXXXXXXXXXXXX  999999  MM/DD/AA  XXXXXXXXXXXXXXXXXXXXXX  19
20 X99999  XXXXXXXXXXXXXXXXXXXXXXXXXXXXXX  999999  MM/DD/AA  XXXXXXXXXXXXXXXXXXXXXX  20
21 X99999  XXXXXXXXXXXXXXXXXXXXXXXXXXXXXX  999999  MM/DD/AA  XXXXXXXXXXXXXXXXXXXXXX  21
22 X99999  XXXXXXXXXXXXXXXXXXXXXXXXXXXXXX  999999  MM/DD/AA  XXXXXXXXXXXXXXXXXXXXXX  22
23 X99999  XXXXXXXXXXXXXXXXXXXXXXXXXXXXXX  999999  MM/DD/AA  XXXXXXXXXXXXXXXXXXXXXX  23
24                                                                                     24
25                                                                                     25
26                                                                                     26
27                                                                                     27
28                                                                                     28
29                                                                                     29
30                                                                                     30
31                                                                                     31
32                                                                                     32
33                                                                                     33
34                                                                                     34
35                                                                                     35
36                                                                                     36
37                                                                                     37
38                                                                                     38
39                                                                                     39
40                                                                                     40
41                                                                                     41
42                                                                                     42
43                                                                                     43
44                                                                                     44
45                                                                                     45
46                                                                                     46
47                                                                                     47
48                                                                                     48
49                                                                                     49
50                                                                                     50
51                                                                                     51
52                                                                                     52
53                                                                                     53
54                                                                                     54
55                                                                                     55
56                                                                                     56
57                                                                                     57
58                                                                                     58
59                                                                                     59
60                                                                                     60
1...+...10....+...20....+...30....+...40....+...50....+...60....+...70....+...80....
```

OBSERVACIONES GENERALES :

UTILIZADO POR :	FRECUENCIA : EVENTUAL
NUMERO DE COPIAS : 1	TAMANO DEL PAPEL : 80 COLUMNAS
REFERENCIA ESPECIAL :	

ESPECIFICACIONES DE SALIDA

TITULO: POSIBLES BECARIOS QUE NO HAN OBTENIDO BECAS

DISENO:

```
1...+...10....+...20....+...30....+...40....+...50....+...60....+...70....+...80....
1  RELACIONES EXTERNAS    ESCUELA SUPERIOR POLITECNICA DEL LITORAL          DD/MMM/AA  1
2  RER13320                        SISTEMA DE CONTROL DE CONVENIOS          HH:MM:SS   2
3                        REPORTE DE POSIBLES BECARIOS QUE NO HAN OBTENIDO BECAS PAG. 999 3
4                                                                                       4
5                                                                                       5
6                                                                                       6
7  ------------------------------------------------------------------------------------ 7
8  CODIGO          NOMBRE DE                UNIDAD                                      8
9  BECARIO          BECARIO                 ACADEMICA                  TITULO           9
10 ------------------------------------------------------------------------------------ 10
11                                                                                      11
12                                                                                      12
13 X99999 XXXXXXXXXXXXXXXXXXXXXXXXXX XXXXXXXXXXXXXXXXXXXXXXXXXX XXXXXXXXXXXXXXXXXXXX 13
14 X99999 XXXXXXXXXXXXXXXXXXXXXXXXXX XXXXXXXXXXXXXXXXXXXXXXXXXX XXXXXXXXXXXXXXXXXXXX 14
15 X99999 XXXXXXXXXXXXXXXXXXXXXXXXXX XXXXXXXXXXXXXXXXXXXXXXXXXX XXXXXXXXXXXXXXXXXXXX 15
16 X99999 XXXXXXXXXXXXXXXXXXXXXXXXXX XXXXXXXXXXXXXXXXXXXXXXXXXX XXXXXXXXXXXXXXXXXXXX 16
17 X99999 XXXXXXXXXXXXXXXXXXXXXXXXXX XXXXXXXXXXXXXXXXXXXXXXXXXX XXXXXXXXXXXXXXXXXXXX 17
18 X99999 XXXXXXXXXXXXXXXXXXXXXXXXXX XXXXXXXXXXXXXXXXXXXXXXXXXX XXXXXXXXXXXXXXXXXXXX 18
19 X99999 XXXXXXXXXXXXXXXXXXXXXXXXXX XXXXXXXXXXXXXXXXXXXXXXXXXX XXXXXXXXXXXXXXXXXXXX 19
20 X99999 XXXXXXXXXXXXXXXXXXXXXXXXXX XXXXXXXXXXXXXXXXXXXXXXXXXX XXXXXXXXXXXXXXXXXXXX 20
21 X99999 XXXXXXXXXXXXXXXXXXXXXXXXXX XXXXXXXXXXXXXXXXXXXXXXXXXX XXXXXXXXXXXXXXXXXXXX 21
22 X99999 XXXXXXXXXXXXXXXXXXXXXXXXXX XXXXXXXXXXXXXXXXXXXXXXXXXX XXXXXXXXXXXXXXXXXXXX 22
23 X99999 XXXXXXXXXXXXXXXXXXXXXXXXXX XXXXXXXXXXXXXXXXXXXXXXXXXX XXXXXXXXXXXXXXXXXXXX 23
24                                                                                      24
25                                                                                      25
26                                                                                      26
27                                                                                      27
28                                                                                      28
29                                                                                      29
30                                                                                      30
31                                                                                      31
32                                                                                      32
33                                                                                      33
34                                                                                      34
35                                                                                      35
36                                                                                      36
37                                                                                      37
38                                                                                      38
39                                                                                      39
40                                                                                      40
41                                                                                      41
42                                                                                      42
43                                                                                      43
44                                                                                      44
45                                                                                      45
46                                                                                      46
47                                                                                      47
48                                                                                      48
49                                                                                      49
50                                                                                      50
51                                                                                      51
52                                                                                      52
53                                                                                      53
54                                                                                      54
55                                                                                      55
56                                                                                      56
57                                                                                      57
58                                                                                      58
59                                                                                      59
60                                                                                      60
1...+...10....+...20....+...30....+...40....+...50....+...60....+...70....+...80....
```

OBSERVACIONES GENERALES :

UTILIZADO POR :	FRECUENCIA : EVENTUAL
NUMERO DE COPIAS : 1	TAMANO DEL PAPEL : 80 COLUMNAS
REFERENCIA ESPECIAL :	

ESPECIFICACIONES DE SALIDA

TITULO: POSIBLES BECARIOS POR UNIDAD ACADEMICA

DISENO:

```
1...+...10....+...20....+...30....+...40....+...50....+...60....+...70....+...80....
RELACIONES EXTERNAS    ESCUELA SUPERIOR POLITECNICA DEL LITORAL          DD/MMM/AA
RER13330                        SISTEMA DE CONTROL DE CONVENIOS          HH:MM:SS
                      REPORTE DE POSIBLES BECARIOS POR UNIDAD ACADEMICA  PAG. 999

UNIDAD ACADEMICA : 99      XXXXXXXXXXXXXXXXXXXXXXX
-------------------------------------------------------------------------------
    CODIGO                NOMBRE DE
    BECARIO                BECARIO                        TITULO
-------------------------------------------------------------------------------

    X99999      XXXXXXXXXXXXXXXXXXXXXXXXX      XXXXXXXXXXXXXXXXXXXXXXXXX
    X99999      XXXXXXXXXXXXXXXXXXXXXXXXX      XXXXXXXXXXXXXXXXXXXXXXXXX
    X99999      XXXXXXXXXXXXXXXXXXXXXXXXX      XXXXXXXXXXXXXXXXXXXXXXXXX
    X99999      XXXXXXXXXXXXXXXXXXXXXXXXX      XXXXXXXXXXXXXXXXXXXXXXXXX
    X99999      XXXXXXXXXXXXXXXXXXXXXXXXX      XXXXXXXXXXXXXXXXXXXXXXXXX
    X99999      XXXXXXXXXXXXXXXXXXXXXXXXX      XXXXXXXXXXXXXXXXXXXXXXXXX
    X99999      XXXXXXXXXXXXXXXXXXXXXXXXX      XXXXXXXXXXXXXXXXXXXXXXXXX
    X99999      XXXXXXXXXXXXXXXXXXXXXXXXX      XXXXXXXXXXXXXXXXXXXXXXXXX
    X99999      XXXXXXXXXXXXXXXXXXXXXXXXX      XXXXXXXXXXXXXXXXXXXXXXXXX
    X99999      XXXXXXXXXXXXXXXXXXXXXXXXX      XXXXXXXXXXXXXXXXXXXXXXXXX
    X99999      XXXXXXXXXXXXXXXXXXXXXXXXX      XXXXXXXXXXXXXXXXXXXXXXXXX
```

OBSERVACIONES GENERALES :

UTILIZADO POR :	FRECUENCIA : EVENTUAL
NUMERO DE COPIAS : 1	TAMANO DEL PAPEL : 80 COLUMNAS
REFERENCIA ESPECIAL :	

ESPECIFICACIONES DE SALIDA

TITULO: REPORTE DE GENERAL DE POSIBLES BECARIOS

DISENO:

```
1...+...10....+...20....+...30....+...40....+...50....+...60....+...70....+...80....+.....90...+....100..+.....110..+.....120
```

```
RELACIONES EXTERNAS                ESCUELA SUPERIOR POLITRCNICA DEL LITORAL                DD/MMM/AA
RER13340                                SISTEMAS DE CONTROL DE BECARIOS                    HH:MM:SS
                                    REPORTE GENERAL DE POSIBLES BECARIOS                   PAG. 999

 CODIGO      NOMBRE DE
 DE BECA     BECARIO              UNIDAD ACADEMICA          TITULO                 NACIONALIDAD          CEDULA      TELEFO.
 X99999  XXXXXXXXXXXXXXXXXXXXXXXX XXXXXXXXXXXXXXXXXXXX XXXXXXXXXXXXXXXXXXXX XXXXXXXXXXXXXXXXXXXX 9999999999 999999
 X99999  XXXXXXXXXXXXXXXXXXXXXXXX XXXXXXXXXXXXXXXXXXXX XXXXXXXXXXXXXXXXXXXX XXXXXXXXXXXXXXXXXXXX 9999999999 999999
 X99999  XXXXXXXXXXXXXXXXXXXXXXXX XXXXXXXXXXXXXXXXXXXX XXXXXXXXXXXXXXXXXXXX XXXXXXXXXXXXXXXXXXXX 9999999999 999999
 X99999  XXXXXXXXXXXXXXXXXXXXXXXX XXXXXXXXXXXXXXXXXXXX XXXXXXXXXXXXXXXXXXXX XXXXXXXXXXXXXXXXXXXX 9999999999 999999
 X99999  XXXXXXXXXXXXXXXXXXXXXXXX XXXXXXXXXXXXXXXXXXXX XXXXXXXXXXXXXXXXXXXX XXXXXXXXXXXXXXXXXXXX 9999999999 999999
 X99999  XXXXXXXXXXXXXXXXXXXXXXXX XXXXXXXXXXXXXXXXXXXX XXXXXXXXXXXXXXXXXXXX XXXXXXXXXXXXXXXXXXXX 9999999999 999999
 X99999  XXXXXXXXXXXXXXXXXXXXXXXX XXXXXXXXXXXXXXXXXXXX XXXXXXXXXXXXXXXXXXXX XXXXXXXXXXXXXXXXXXXX 9999999999 999999
 X99999  XXXXXXXXXXXXXXXXXXXXXXXX XXXXXXXXXXXXXXXXXXXX XXXXXXXXXXXXXXXXXXXX XXXXXXXXXXXXXXXXXXXX 9999999999 999999
 X99999  XXXXXXXXXXXXXXXXXXXXXXXX XXXXXXXXXXXXXXXXXXXX XXXXXXXXXXXXXXXXXXXX XXXXXXXXXXXXXXXXXXXX 9999999999 999999
 X99999  XXXXXXXXXXXXXXXXXXXXXXXX XXXXXXXXXXXXXXXXXXXX XXXXXXXXXXXXXXXXXXXX XXXXXXXXXXXXXXXXXXXX 9999999999 999999
 X99999  XXXXXXXXXXXXXXXXXXXXXXXX XXXXXXXXXXXXXXXXXXXX XXXXXXXXXXXXXXXXXXXX XXXXXXXXXXXXXXXXXXXX 9999999999 999999
 X99999  XXXXXXXXXXXXXXXXXXXXXXXX XXXXXXXXXXXXXXXXXXXX XXXXXXXXXXXXXXXXXXXX XXXXXXXXXXXXXXXXXXXX 9999999999 999999
 X99999  XXXXXXXXXXXXXXXXXXXXXXXX XXXXXXXXXXXXXXXXXXXX XXXXXXXXXXXXXXXXXXXX XXXXXXXXXXXXXXXXXXXX 9999999999 999999
 X99999  XXXXXXXXXXXXXXXXXXXXXXXX XXXXXXXXXXXXXXXXXXXX XXXXXXXXXXXXXXXXXXXX XXXXXXXXXXXXXXXXXXXX 9999999999 999999
 X99999  XXXXXXXXXXXXXXXXXXXXXXXX XXXXXXXXXXXXXXXXXXXX XXXXXXXXXXXXXXXXXXXX XXXXXXXXXXXXXXXXXXXX 9999999999 999999
 X99999  XXXXXXXXXXXXXXXXXXXXXXXX XXXXXXXXXXXXXXXXXXXX XXXXXXXXXXXXXXXXXXXX XXXXXXXXXXXXXXXXXXXX 9999999999 999999
 X99999  XXXXXXXXXXXXXXXXXXXXXXXX XXXXXXXXXXXXXXXXXXXX XXXXXXXXXXXXXXXXXXXX XXXXXXXXXXXXXXXXXXXX 9999999999 999999
 X99999  XXXXXXXXXXXXXXXXXXXXXXXX XXXXXXXXXXXXXXXXXXXX XXXXXXXXXXXXXXXXXXXX XXXXXXXXXXXXXXXXXXXX 9999999999 999999
 X99999  XXXXXXXXXXXXXXXXXXXXXXXX XXXXXXXXXXXXXXXXXXXX XXXXXXXXXXXXXXXXXXXX XXXXXXXXXXXXXXXXXXXX 9999999999 999999
 X99999  XXXXXXXXXXXXXXXXXXXXXXXX XXXXXXXXXXXXXXXXXXXX XXXXXXXXXXXXXXXXXXXX XXXXXXXXXXXXXXXXXXXX 9999999999 999999
 X99999  XXXXXXXXXXXXXXXXXXXXXXXX XXXXXXXXXXXXXXXXXXXX XXXXXXXXXXXXXXXXXXXX XXXXXXXXXXXXXXXXXXXX 9999999999 999999
 X99999  XXXXXXXXXXXXXXXXXXXXXXXX XXXXXXXXXXXXXXXXXXXX XXXXXXXXXXXXXXXXXXXX XXXXXXXXXXXXXXXXXXXX 9999999999 999999
 X99999  XXXXXXXXXXXXXXXXXXXXXXXX XXXXXXXXXXXXXXXXXXXX XXXXXXXXXXXXXXXXXXXX XXXXXXXXXXXXXXXXXXXX 9999999999 999999
```

1...+...10....+...20....+...30....+...40....+...50....+...60....+...70....+...80....+....90...+....100..+....110..+....120

OBSERVACIONES GENERALES :

UTILIZADO POR : RECTORADO	FRECUENCIA : EVENTUAL
NUMERO DE COPIAS : 1	TAMANO DEL PAPEL : 132 COLUMNAS
REFERENCIA ESPECIAL :	

ESPECIFICACIONES DE SALIDA

TITULO: REPORTE DE CONTRATOS VIGENTES

DISENO:

```
1...+...10....+...20....+...30....+...40....+...50....+...60....+...70....+...80....
```

```
RELACIONES EXTERNAS    ESCUELA SUPERIOR POLITECNICA DEL LITORAL          DD/MMM/AA
RER21310                        SISTEMA DE CONTROL DE CONVENIOS          HH:MM:SS
                                REPORTE DE CONTRATOS VIGENTES            PAG. 999

-------------------------------------------------------------------------------
CODIGO      NOMBRE DE                    UNIDAD EN QUE
CONTRATO    BECARIO                      PRESTA SERVICIOS          PERIODO DE LABORES
-------------------------------------------------------------------------------

X99999  XXXXXXXXXXXXXXXXXXXXXXXXX  XXXXXXXXXXXXXXXXXXXXXXXXX  MM/DD/AA - MM/DD/AA
X99999  XXXXXXXXXXXXXXXXXXXXXXXXX  XXXXXXXXXXXXXXXXXXXXXXXXX  MM/DD/AA - MM/DD/AA
X99999  XXXXXXXXXXXXXXXXXXXXXXXXX  XXXXXXXXXXXXXXXXXXXXXXXXX  MM/DD/AA - MM/DD/AA
X99999  XXXXXXXXXXXXXXXXXXXXXXXXX  XXXXXXXXXXXXXXXXXXXXXXXXX  MM/DD/AA - MM/DD/AA
X99999  XXXXXXXXXXXXXXXXXXXXXXXXX  XXXXXXXXXXXXXXXXXXXXXXXXX  MM/DD/AA - MM/DD/AA
X99999  XXXXXXXXXXXXXXXXXXXXXXXXX  XXXXXXXXXXXXXXXXXXXXXXXXX  MM/DD/AA - MM/DD/AA
X99999  XXXXXXXXXXXXXXXXXXXXXXXXX  XXXXXXXXXXXXXXXXXXXXXXXXX  MM/DD/AA - MM/DD/AA
X99999  XXXXXXXXXXXXXXXXXXXXXXXXX  XXXXXXXXXXXXXXXXXXXXXXXXX  MM/DD/AA - MM/DD/AA
X99999  XXXXXXXXXXXXXXXXXXXXXXXXX  XXXXXXXXXXXXXXXXXXXXXXXXX  MM/DD/AA - MM/DD/AA
X99999  XXXXXXXXXXXXXXXXXXXXXXXXX  XXXXXXXXXXXXXXXXXXXXXXXXX  MM/DD/AA - MM/DD/AA
```

```
1...+...10....+...20....+...30....+...40....+...50....+...60....+...70....+...80....
```

OBSERVACIONES GENERALES :

UTILIZADO POR :	FRECUENCIA : EVENTUAL
NUMERO DE COPIAS : 1	TAMANO DEL PAPEL : 80 COLUMNAS
REFERENCIA ESPECIAL :	

ESPECIFICACIONES DE SALIDA

TITULO: REPORTE DE CONTRATOS NO CUMPLIDOS

DISENO:

```
1...+...10....+...20....+...30....+...40....+...50....+...60....+...70....+...80....

RELACIONES EXTERNAS     ESCUELA SUPERIOR POLITECNICA DEL LITORAL      DD/MMM/AA
RER21320                      SISTEMA DE CONTROL DE CONVENIOS         HH:MM:SS
                          REPORTE DE CONTRATOS NO CUMPLIDOS           PAG. 999

-------------------------------------------------------------------------------
CODIGO          NOMBRE DE                NOMBRE DE                  MONTO DEL
CONTRATO        BECARIO                  GARANTE                    CONTRATO
-------------------------------------------------------------------------------

X99999  XXXXXXXXXXXXXXXXXXXXXXXX  XXXXXXXXXXXXXXXXXXXXXXXX  999,999,999.99
X99999  XXXXXXXXXXXXXXXXXXXXXXXX  XXXXXXXXXXXXXXXXXXXXXXXX  999,999,999.99
X99999  XXXXXXXXXXXXXXXXXXXXXXXX  XXXXXXXXXXXXXXXXXXXXXXXX  999,999,999.99
X99999  XXXXXXXXXXXXXXXXXXXXXXXX  XXXXXXXXXXXXXXXXXXXXXXXX  999,999,999.99
X99999  XXXXXXXXXXXXXXXXXXXXXXXX  XXXXXXXXXXXXXXXXXXXXXXXX  999,999,999.99
X99999  XXXXXXXXXXXXXXXXXXXXXXXX  XXXXXXXXXXXXXXXXXXXXXXXX  999,999,999.99
X99999  XXXXXXXXXXXXXXXXXXXXXXXX  XXXXXXXXXXXXXXXXXXXXXXXX  999,999,999.99
X99999  XXXXXXXXXXXXXXXXXXXXXXXX  XXXXXXXXXXXXXXXXXXXXXXXX  999,999,999.99
X99999  XXXXXXXXXXXXXXXXXXXXXXXX  XXXXXXXXXXXXXXXXXXXXXXXX  999,999,999.99
X99999  XXXXXXXXXXXXXXXXXXXXXXXX  XXXXXXXXXXXXXXXXXXXXXXXX  999,999,999.99

                    ↳                  ↳                  ↳                  ↳

1...+...10....+...20....+...30....+...40....+...50....+...60....+...70....+...80....
```

OBSERVACIONES GENERALES :

UTILIZADO POR :	FRECUENCIA : EVENTUAL
NUMERO DE COPIAS : 1	TAMANO DEL PAPEL : 80 COLUMNAS
REFERENCIA ESPECIAL :	

ESPECIFICACIONES DE SALIDA

TITULO: REPORTE DE CONTRATOS POR UNIDAD ACADEMICA EN QUE SE PRESTA SERVICIOS

DISENO:

```
1...+...10....+...20....+...30....+...40....+...50....+...60....+...70....+...80....
```

```
RELACIONES EXTERNAS   ESCUELA SUPERIOR POLITECNICA DEL LITORAL          DD/MMM/AA
RER21330                    SISTEMA DE CONTROL DE CONVENIOS              HH:MM:SS
                  CONTRATOS POR UNIDAD ACADEMICA EN QUE SE PRESTA SERVICIOS   PAG. 999

UNIDAD ACADEMICA :  99   XXXXXXXXXXXXXXXXXXXXXXXXXXXXXXX

   CODIGO                    NOMBRE DE                      PERIODO
  CONTRATO                    BECARIO                     DE LABORES
-------------------------------------------------------------------------

   X99999     XXXXXXXXXXXXXXXXXXXXXXXXXX     MM/DD/AA - MM/DD/AA
   X99999     XXXXXXXXXXXXXXXXXXXXXXXXXX     MM/DD/AA - MM/DD/AA
   X99999     XXXXXXXXXXXXXXXXXXXXXXXXXX     MM/DD/AA - MM/DD/AA
   X99999     XXXXXXXXXXXXXXXXXXXXXXXXXX     MM/DD/AA - MM/DD/AA
   X99999     XXXXXXXXXXXXXXXXXXXXXXXXXX     MM/DD/AA - MM/DD/AA
   X99999     XXXXXXXXXXXXXXXXXXXXXXXXXX     MM/DD/AA - MM/DD/AA
   X99999     XXXXXXXXXXXXXXXXXXXXXXXXXX     MM/DD/AA - MM/DD/AA
   X99999     XXXXXXXXXXXXXXXXXXXXXXXXXX     MM/DD/AA - MM/DD/AA
   X99999     XXXXXXXXXXXXXXXXXXXXXXXXXX     MM/DD/AA - MM/DD/AA
   X99999     XXXXXXXXXXXXXXXXXXXXXXXXXX     MM/DD/AA - MM/DD/AA
```

```
1...+...10....+...20....+...30....+...40....+...50....+...60....+...70....+...80....
```

OBSERVACIONES GENERALES :

UTILIZADO POR :	FRECUENCIA : EVENTUAL
NUMERO DE COPIAS : 1	TAMANO DEL PAPEL : 80 COLUMNAS
REFERENCIA ESPECIAL :	

ESPECIFICACIONES DE SALIDA

TITULO: REPORTE DE CONTRATOS ASIGNADOS POR ANIO

DISENO:

```
1...+...10....+...20....+...30....+...40....+...50....+...60....+...70....+...80....
```

```
RELACIONES EXTERNAS     ESCUELA SUPERIOR POLITECNICA DEL LITORAL          DD/MMM/AA
RER21340                        SISTEMA DE CONTROL DE CONVENIOS           HH:MM:SS
                      REPORTE DE CONTRATOS ASIGNADOS EN EL ANIO 9999      PAG. 999

-------------------------------------------------------------------------------
CODIGO          NOMBRE DE                NOMBRE DE                  MONTO DEL
CONTRATO        BECARIO                  GARANTE                    CONTRATO
-------------------------------------------------------------------------------

X99999   XXXXXXXXXXXXXXXXXXXXXXXXX  XXXXXXXXXXXXXXXXXXXXXXXXX  999,999,999.99
X99999   XXXXXXXXXXXXXXXXXXXXXXXXX  XXXXXXXXXXXXXXXXXXXXXXXXX  999,999,999.99
X99999   XXXXXXXXXXXXXXXXXXXXXXXXX  XXXXXXXXXXXXXXXXXXXXXXXXX  999,999,999.99
X99999   XXXXXXXXXXXXXXXXXXXXXXXXX  XXXXXXXXXXXXXXXXXXXXXXXXX  999,999,999.99
X99999   XXXXXXXXXXXXXXXXXXXXXXXXX  XXXXXXXXXXXXXXXXXXXXXXXXX  999,999,999.99
X99999   XXXXXXXXXXXXXXXXXXXXXXXXX  XXXXXXXXXXXXXXXXXXXXXXXXX  999,999,999.99
X99999   XXXXXXXXXXXXXXXXXXXXXXXXX  XXXXXXXXXXXXXXXXXXXXXXXXX  999,999,999.99
X99999   XXXXXXXXXXXXXXXXXXXXXXXXX  XXXXXXXXXXXXXXXXXXXXXXXXX  999,999,999.99
X99999   XXXXXXXXXXXXXXXXXXXXXXXXX  XXXXXXXXXXXXXXXXXXXXXXXXX  999,999,999.99
X99999   XXXXXXXXXXXXXXXXXXXXXXXXX  XXXXXXXXXXXXXXXXXXXXXXXXX  999,999,999.99
```

```
1...+...10....+...20....+...30....+...40....+...50....+...60....+...70....+...80....
```

OBSERVACIONES GENERALES :

UTILIZADO POR :	FRECUENCIA : EVENTUAL
NUMERO DE COPIAS : 1	TAMANO DEL PAPEL : 80 COLUMNAS
REFERENCIA ESPECIAL :	

ESPECIFICACIONES DE SALIDA

TITULO: REPORTE DE CONTRATOS CON FINANCIAMIENTO TOTAL

DISENO:

```
1...+...10....+...20....+...30....+...40....+...50....+...60....+...70....+...80....+.....90...+....100..+.....110..+.....120
```

```
RELACIONES EXTERNAS                    ESCUELA SUPERIOR POLITRCNICA DEL LITORAL                    DD/MMM/AA
RER21350                                        SISTEMAS DE CONTROL DE BECARIOS                    HH:MM:SS
                                       REPORTE DE CONTRATOS CON FINANCIAMIENTO TOTAL               PAG. 999

-------------------------------------------------------------------------------------------------------------
CODIGO      NOMBRE DE                  FECHA          UNIDAD DE
CONTRATO    BECARIO                    CONTRATO       LABORES                    GARANTE                  MONTO
-------------------------------------------------------------------------------------------------------------

X99999      XXXXXXXXXXXXXXXXXXXXXXXX   MM/DD/AA      XXXXXXXXXXXXXXXXXXXXXXXX   XXXXXXXXXXXXXXXXXXXXXXXX 999,999,999.99
```

ESPECIFICACIONES DE SALIDA

TITULO: REPORTE DE CONTRATOS CON FINANCIAMIENTO PARCIAL

DISENO:

```
1...+...10....+...20....+...30....+...40....+...50....+...60....+...70....+...80....+.....90...+....100..+.....110..+.....120
```

```
RELACIONES EXTERNAS                    ESCUELA SUPERIOR POLITRCNICA DEL LITORAL                    DD/MMM/AA
RER21360                                        SISTEMAS DE CONTROL DE BECARIOS                    HH:MM:SS
                                       REPORTE DE CONTRATOS CON FINANCIAMIENTO PARCIAL             PAG. 999

-------------------------------------------------------------------------------------------------------------
CODIGO      NOMBRE DE                  FECHA      UNIDAD DE
CONTRATO    BECARIO                    CONTARTO   LABORES                    GARANTE                    MONTO
-------------------------------------------------------------------------------------------------------------

X99999      XXXXXXXXXXXXXXXXXXXXXXXX   MM/DD/AA   XXXXXXXXXXXXXXXXXXXXXXXX   XXXXXXXXXXXXXXXXXXXXXXXX   999,999,999.99
X99999      XXXXXXXXXXXXXXXXXXXXXXXX   MM/DD/AA   XXXXXXXXXXXXXXXXXXXXXXXX   XXXXXXXXXXXXXXXXXXXXXXXX   999,999,999.99
X99999      XXXXXXXXXXXXXXXXXXXXXXXX   MM/DD/AA   XXXXXXXXXXXXXXXXXXXXXXXX   XXXXXXXXXXXXXXXXXXXXXXXX   999,999,999.99
X99999      XXXXXXXXXXXXXXXXXXXXXXXX   MM/DD/AA   XXXXXXXXXXXXXXXXXXXXXXXX   XXXXXXXXXXXXXXXXXXXXXXXX   999,999,999.99
X99999      XXXXXXXXXXXXXXXXXXXXXXXX   MM/DD/AA   XXXXXXXXXXXXXXXXXXXXXXXX   XXXXXXXXXXXXXXXXXXXXXXXX   999,999,999.99
X99999      XXXXXXXXXXXXXXXXXXXXXXXX   MM/DD/AA   XXXXXXXXXXXXXXXXXXXXXXXX   XXXXXXXXXXXXXXXXXXXXXXXX   999,999,999.99
X99999      XXXXXXXXXXXXXXXXXXXXXXXX   MM/DD/AA   XXXXXXXXXXXXXXXXXXXXXXXX   XXXXXXXXXXXXXXXXXXXXXXXX   999,999,999.99
X99999      XXXXXXXXXXXXXXXXXXXXXXXX   MM/DD/AA   XXXXXXXXXXXXXXXXXXXXXXXX   XXXXXXXXXXXXXXXXXXXXXXXX   999,999,999.99
X99999      XXXXXXXXXXXXXXXXXXXXXXXX   MM/DD/AA   XXXXXXXXXXXXXXXXXXXXXXXX   XXXXXXXXXXXXXXXXXXXXXXXX   999,999,999.99
X99999      XXXXXXXXXXXXXXXXXXXXXXXX   MM/DD/AA   XXXXXXXXXXXXXXXXXXXXXXXX   XXXXXXXXXXXXXXXXXXXXXXXX   999,999,999.99
X99999      XXXXXXXXXXXXXXXXXXXXXXXX   MM/DD/AA   XXXXXXXXXXXXXXXXXXXXXXXX   XXXXXXXXXXXXXXXXXXXXXXXX   999,999,999.99
X99999      XXXXXXXXXXXXXXXXXXXXXXXX   MM/DD/AA   XXXXXXXXXXXXXXXXXXXXXXXX   XXXXXXXXXXXXXXXXXXXXXXXX   999,999,999.99
X99999      XXXXXXXXXXXXXXXXXXXXXXXX   MM/DD/AA   XXXXXXXXXXXXXXXXXXXXXXXX   XXXXXXXXXXXXXXXXXXXXXXXX   999,999,999.99
X99999      XXXXXXXXXXXXXXXXXXXXXXXX   MM/DD/AA   XXXXXXXXXXXXXXXXXXXXXXXX   XXXXXXXXXXXXXXXXXXXXXXXX   999,999,999.99
X99999      XXXXXXXXXXXXXXXXXXXXXXXX   MM/DD/AA   XXXXXXXXXXXXXXXXXXXXXXXX   XXXXXXXXXXXXXXXXXXXXXXXX   999,999,999.99
```



```
1...+...10....+...20....+...30....+...40....+...50....+...60....+...70....+...80....+....90...+....100..+....110..+....120
```

OBSERVACIONES GENERALES :

UTILIZADO POR : RECTORADO	FRECUENCIA : EVENTUAL
NUMERO DE COPIAS : 1	TAMANO DEL PAPEL : 132 COLUMNAS
REFERENCIA ESPECIAL :	

ESPECIFICACIONES DE SALIDA

TITULO: REPORTE DE CONTRATOS SIN NINGUN FINANCIAMIENTO

DISENO:

```
          1...+...10....+...20....+...30....+...40....+...50....+...60....+...70....+...80....+.....90...+....100..+.....110..+.....120
     1    RELACIONES EXTERNAS                          ESCUELA SUPERIOR POLITRCNICA DEL LITORAL                          DD/MMM/AA
     2    RER21370                                          SISTEMAS DE CONTROL DE BECARIOS                              HH:MM:SS
     3                                                REPORTE DE CONTRATOS SIN NINGUN FINANCIAMIENTO                    PAG. 999
     4
     5
     6
     7
     8    ------------------------------------------------------------------------------------------------------------------------
     9    CODIGO          NOMBRE DE                    FECHA          UNIDAD DE                                      MONTO DE
    10    CONTRATO        BECARIO                      CONTRATO       LABORES                    GARANTE             CONTRATO
    11    ------------------------------------------------------------------------------------------------------------------------
    12
    13    X99999          XXXXXXXXXXXXXXXXXXXXXXXXX    MM/DD/AA       XXXXXXXXXXXXXXXXXXXXXXXXX  XXXXXXXXXXXXXXXXXXXXXXXXX  999,999,999.99
    14    X99999          XXXXXXXXXXXXXXXXXXXXXXXXX    MM/DD/AA       XXXXXXXXXXXXXXXXXXXXXXXXX  XXXXXXXXXXXXXXXXXXXXXXXXX  999,999,999.99
    15    X99999          XXXXXXXXXXXXXXXXXXXXXXXXX    MM/DD/AA       XXXXXXXXXXXXXXXXXXXXXXXXX  XXXXXXXXXXXXXXXXXXXXXXXXX  999,999,999.99
    16    X99999          XXXXXXXXXXXXXXXXXXXXXXXXX    MM/DD/AA       XXXXXXXXXXXXXXXXXXXXXXXXX  XXXXXXXXXXXXXXXXXXXXXXXXX  999,999,999.99
    17    X99999          XXXXXXXXXXXXXXXXXXXXXXXXX    MM/DD/AA       XXXXXXXXXXXXXXXXXXXXXXXXX  XXXXXXXXXXXXXXXXXXXXXXXXX  999,999,999.99
    18    X99999          XXXXXXXXXXXXXXXXXXXXXXXXX    MM/DD/AA       XXXXXXXXXXXXXXXXXXXXXXXXX  XXXXXXXXXXXXXXXXXXXXXXXXX  999,999,999.99
    19    X99999          XXXXXXXXXXXXXXXXXXXXXXXXX    MM/DD/AA       XXXXXXXXXXXXXXXXXXXXXXXXX  XXXXXXXXXXXXXXXXXXXXXXXXX  999,999,999.99
    20    X99999          XXXXXXXXXXXXXXXXXXXXXXXXX    MM/DD/AA       XXXXXXXXXXXXXXXXXXXXXXXXX  XXXXXXXXXXXXXXXXXXXXXXXXX  999,999,999.99
    21    X99999          XXXXXXXXXXXXXXXXXXXXXXXXX    MM/DD/AA       XXXXXXXXXXXXXXXXXXXXXXXXX  XXXXXXXXXXXXXXXXXXXXXXXXX  999,999,999.99
    22    X99999          XXXXXXXXXXXXXXXXXXXXXXXXX    MM/DD/AA       XXXXXXXXXXXXXXXXXXXXXXXXX  XXXXXXXXXXXXXXXXXXXXXXXXX  999,999,999.99
    23    X99999          XXXXXXXXXXXXXXXXXXXXXXXXX    MM/DD/AA       XXXXXXXXXXXXXXXXXXXXXXXXX  XXXXXXXXXXXXXXXXXXXXXXXXX  999,999,999.99
    24    X99999          XXXXXXXXXXXXXXXXXXXXXXXXX    MM/DD/AA       XXXXXXXXXXXXXXXXXXXXXXXXX  XXXXXXXXXXXXXXXXXXXXXXXXX  999,999,999.99
    25    X99999          XXXXXXXXXXXXXXXXXXXXXXXXX    MM/DD/AA       XXXXXXXXXXXXXXXXXXXXXXXXX  XXXXXXXXXXXXXXXXXXXXXXXXX  999,999,999.99
    26    X99999          XXXXXXXXXXXXXXXXXXXXXXXXX    MM/DD/AA       XXXXXXXXXXXXXXXXXXXXXXXXX  XXXXXXXXXXXXXXXXXXXXXXXXX  999,999,999.99
    27    X99999          XXXXXXXXXXXXXXXXXXXXXXXXX    MM/DD/AA       XXXXXXXXXXXXXXXXXXXXXXXXX  XXXXXXXXXXXXXXXXXXXXXXXXX  999,999,999.99
    28
    29
    30
    31
    32
    33
    34
    35
    36
    37
    38
    39
    40
    41
    42
    43
    44
    45
    46
    47
    48
    49
    50
    51
    52
    53
    54
    55
    56
    57
    58
    59
    60
          1...+...10....+...20....+...30....+...40....+...50....+...60....+...70....+...80....+....90...+....100..+....110..+....120
```

OBSERVACIONES GENERALES :

UTILIZADO POR : RECTORADO	FRECUENCIA : EVENTUAL
NUMERO DE COPIAS : 1	TAMANO DEL PAPEL : 132 COLUMNAS
REFERENCIA ESPECIAL :	

ESPECIFICACIONES DE SALIDA

TITULO: REPORTE DE CONTRATOS SUSCRITOS NO INICIADOS

DISENO:

```
1...+...10....+...20....+...30....+...40....+...50....+...60....+...70....+...80....
RELACIONES EXTERNAS    ESCUELA SUPERIOR POLITECNICA DEL LITORAL          DD/MMM/AA
RER21380                    SISTEMA DE CONTROL DE CONVENIOS              HH:MM:SS
                       REPORTE DE CONTRATOS SUSCRITOS NO INICIADOS       PAG. 999

CODIGO        NOMBRE DE                    UNIDAD EN QUE
CONTRATO      BECARIO                      PRESTARA SERVICIOS           PERIODO DE LABORES
------------------------------------------------------------------------------------------
X99999   XXXXXXXXXXXXXXXXXXXXXXXXX   XXXXXXXXXXXXXXXXXXXXXXXX   MM/DD/AA - MM/DD/AA
X99999   XXXXXXXXXXXXXXXXXXXXXXXXX   XXXXXXXXXXXXXXXXXXXXXXXX   MM/DD/AA - MM/DD/AA
X99999   XXXXXXXXXXXXXXXXXXXXXXXXX   XXXXXXXXXXXXXXXXXXXXXXXX   MM/DD/AA - MM/DD/AA
X99999   XXXXXXXXXXXXXXXXXXXXXXXXX   XXXXXXXXXXXXXXXXXXXXXXXX   MM/DD/AA - MM/DD/AA
X99999   XXXXXXXXXXXXXXXXXXXXXXXXX   XXXXXXXXXXXXXXXXXXXXXXXX   MM/DD/AA - MM/DD/AA
X99999   XXXXXXXXXXXXXXXXXXXXXXXXX   XXXXXXXXXXXXXXXXXXXXXXXX   MM/DD/AA - MM/DD/AA
X99999   XXXXXXXXXXXXXXXXXXXXXXXXX   XXXXXXXXXXXXXXXXXXXXXXXX   MM/DD/AA - MM/DD/AA
X99999   XXXXXXXXXXXXXXXXXXXXXXXXX   XXXXXXXXXXXXXXXXXXXXXXXX   MM/DD/AA - MM/DD/AA
X99999   XXXXXXXXXXXXXXXXXXXXXXXXX   XXXXXXXXXXXXXXXXXXXXXXXX   MM/DD/AA - MM/DD/AA
X99999   XXXXXXXXXXXXXXXXXXXXXXXXX   XXXXXXXXXXXXXXXXXXXXXXXX   MM/DD/AA - MM/DD/AA
X99999   XXXXXXXXXXXXXXXXXXXXXXXXX   XXXXXXXXXXXXXXXXXXXXXXXX   MM/DD/AA - MM/DD/AA
1...+...10....+...20....+...30....+...40....+...50....+...60....+...70....+...80....
```

OBSERVACIONES GENERALES :

UTILIZADO POR :	FRECUENCIA : EVENTUAL
NUMERO DE COPIAS : 1	TAMANO DEL PAPEL : 80 COLUMNAS
REFERENCIA ESPECIAL :	

ESPECIFICACIONES DE SALIDA

TITULO: REPORTE DE CONTRATOS POR BECARIO

DISENO:

```
1...+...10....+...20....+...30....+...40....+...50....+...60....+...70....+...80....+.....90...+....100..+.....110..+.....120
```

```
RELACIONES EXTERNAS                    ESCUELA SUPERIOR POLITRCNICA DEL LITORAL                    DD/MMM/AA
RER21390                                    SISTEMAS DE CONTROL DE BECARIOS                        HH:MM:SS
                                          REPORTE DE CONTRATOS POR BECARIOS                        PAG. 999

 CODIGO      NOMBRE DE              UNIDAD DE              NOMBRE DE              PERIODO DE
 CONTRATO    BECARIO                LABORES                GARANTE                LABORES                    MONTO
-------------------------------------------------------------------------------------------------------------------
X99999  XXXXXXXXXXXXXXXXXXXXXXXX  XXXXXXXXXXXXXXXXXXXXXXXX  XXXXXXXXXXXXXXXXXXXXXXXX  MM/DD/AA - MM/DD/AA  999,999,999.99
X99999  XXXXXXXXXXXXXXXXXXXXXXXX  XXXXXXXXXXXXXXXXXXXXXXXX  XXXXXXXXXXXXXXXXXXXXXXXX  MM/DD/AA - MM/DD/AA  999,999,999.99
X99999  XXXXXXXXXXXXXXXXXXXXXXXX  XXXXXXXXXXXXXXXXXXXXXXXX  XXXXXXXXXXXXXXXXXXXXXXXX  MM/DD/AA - MM/DD/AA  999,999,999.99
X99999  XXXXXXXXXXXXXXXXXXXXXXXX  XXXXXXXXXXXXXXXXXXXXXXXX  XXXXXXXXXXXXXXXXXXXXXXXX  MM/DD/AA - MM/DD/AA  999,999,999.99
X99999  XXXXXXXXXXXXXXXXXXXXXXXX  XXXXXXXXXXXXXXXXXXXXXXXX  XXXXXXXXXXXXXXXXXXXXXXXX  MM/DD/AA - MM/DD/AA  999,999,999.99
X99999  XXXXXXXXXXXXXXXXXXXXXXXX  XXXXXXXXXXXXXXXXXXXXXXXX  XXXXXXXXXXXXXXXXXXXXXXXX  MM/DD/AA - MM/DD/AA  999,999,999.99
X99999  XXXXXXXXXXXXXXXXXXXXXXXX  XXXXXXXXXXXXXXXXXXXXXXXX  XXXXXXXXXXXXXXXXXXXXXXXX  MM/DD/AA - MM/DD/AA  999,999,999.99
X99999  XXXXXXXXXXXXXXXXXXXXXXXX  XXXXXXXXXXXXXXXXXXXXXXXX  XXXXXXXXXXXXXXXXXXXXXXXX  MM/DD/AA - MM/DD/AA  999,999,999.99
X99999  XXXXXXXXXXXXXXXXXXXXXXXX  XXXXXXXXXXXXXXXXXXXXXXXX  XXXXXXXXXXXXXXXXXXXXXXXX  MM/DD/AA - MM/DD/AA  999,999,999.99
X99999  XXXXXXXXXXXXXXXXXXXXXXXX  XXXXXXXXXXXXXXXXXXXXXXXX  XXXXXXXXXXXXXXXXXXXXXXXX  MM/DD/AA - MM/DD/AA  999,999,999.99
X99999  XXXXXXXXXXXXXXXXXXXXXXXX  XXXXXXXXXXXXXXXXXXXXXXXX  XXXXXXXXXXXXXXXXXXXXXXXX  MM/DD/AA - MM/DD/AA  999,999,999.99
X99999  XXXXXXXXXXXXXXXXXXXXXXXX  XXXXXXXXXXXXXXXXXXXXXXXX  XXXXXXXXXXXXXXXXXXXXXXXX  MM/DD/AA - MM/DD/AA  999,999,999.99
X99999  XXXXXXXXXXXXXXXXXXXXXXXX  XXXXXXXXXXXXXXXXXXXXXXXX  XXXXXXXXXXXXXXXXXXXXXXXX  MM/DD/AA - MM/DD/AA  999,999,999.99
X99999  XXXXXXXXXXXXXXXXXXXXXXXX  XXXXXXXXXXXXXXXXXXXXXXXX  XXXXXXXXXXXXXXXXXXXXXXXX  MM/DD/AA - MM/DD/AA  999,999,999.99
X99999  XXXXXXXXXXXXXXXXXXXXXXXX  XXXXXXXXXXXXXXXXXXXXXXXX  XXXXXXXXXXXXXXXXXXXXXXXX  MM/DD/AA - MM/DD/AA  999,999,999.99
X99999  XXXXXXXXXXXXXXXXXXXXXXXX  XXXXXXXXXXXXXXXXXXXXXXXX  XXXXXXXXXXXXXXXXXXXXXXXX  MM/DD/AA - MM/DD/AA  999,999,999.99
X99999  XXXXXXXXXXXXXXXXXXXXXXXX  XXXXXXXXXXXXXXXXXXXXXXXX  XXXXXXXXXXXXXXXXXXXXXXXX  MM/DD/AA - MM/DD/AA  999,999,999.99
```

```
1...+...10....+...20....+...30....+...40....+...50....+...60....+...70....+...80....+.....90...+....100..+.....110..+.....120
```

OBSERVACIONES GENERALES :

UTILIZADO POR : RECTORADO	FRECUENCIA : EVENTUAL
NUMERO DE COPIAS : 1	TAMANO DEL PAPEL : 132 COLUMNAS
REFERENCIA ESPECIAL :	

ESPECIFICACIONES DE SALIDA

TITULO: REPORTE GENERAL DE CONTRATOS

DISENO:

```
1...+...10....+...20....+...30....+...40....+...50....+...60....+...70....+...80....+.....90...+....100..+.....110..+.....120
```

```
RELACIONES EXTERNAS                    ESCUELA SUPERIOR POLITECNICA DEL LITORAL                    DD/MMM/AA
RER21391                                    SISTEMAS DE CONTROL DE BECARIOS                        HH:MM:SS
                                              REPORTE GENERAL DE CONTRATOS                         PAG. 999

-------------------------------------------------------------------------------------------------------------
CODIGO  FECHA       NOMBRE DE            UNIDAD DE            PERIODO
CONTR.  REALI.      BECARIO              LABORES              DE LABORES          GARANTE                MONTO
-------------------------------------------------------------------------------------------------------------

X99999 MM/DD/AA XXXXXXXXXXXXXXXXXXX XXXXXXXXXXXXXXXXXXXXXXXX MM/DD/AA-MM/DD/AA XXXXXXXXXXXXXXXXXXXXXXXX 999,999,999.99
X99999 MM/DD/AA XXXXXXXXXXXXXXXXXXX XXXXXXXXXXXXXXXXXXXXXXXX MM/DD/AA-MM/DD/AA XXXXXXXXXXXXXXXXXXXXXXXX 999,999,999.99
X99999 MM/DD/AA XXXXXXXXXXXXXXXXXXX XXXXXXXXXXXXXXXXXXXXXXXX MM/DD/AA-MM/DD/AA XXXXXXXXXXXXXXXXXXXXXXXX 999,999,999.99
X99999 MM/DD/AA XXXXXXXXXXXXXXXXXXX XXXXXXXXXXXXXXXXXXXXXXXX MM/DD/AA-MM/DD/AA XXXXXXXXXXXXXXXXXXXXXXXX 999,999,999.99
X99999 MM/DD/AA XXXXXXXXXXXXXXXXXXX XXXXXXXXXXXXXXXXXXXXXXXX MM/DD/AA-MM/DD/AA XXXXXXXXXXXXXXXXXXXXXXXX 999,999,999.99
X99999 MM/DD/AA XXXXXXXXXXXXXXXXXXX XXXXXXXXXXXXXXXXXXXXXXXX MM/DD/AA-MM/DD/AA XXXXXXXXXXXXXXXXXXXXXXXX 999,999,999.99
X99999 MM/DD/AA XXXXXXXXXXXXXXXXXXX XXXXXXXXXXXXXXXXXXXXXXXX MM/DD/AA-MM/DD/AA XXXXXXXXXXXXXXXXXXXXXXXX 999,999,999.99
X99999 MM/DD/AA XXXXXXXXXXXXXXXXXXX XXXXXXXXXXXXXXXXXXXXXXXX MM/DD/AA-MM/DD/AA XXXXXXXXXXXXXXXXXXXXXXXX 999,999,999.99
X99999 MM/DD/AA XXXXXXXXXXXXXXXXXXX XXXXXXXXXXXXXXXXXXXXXXXX MM/DD/AA-MM/DD/AA XXXXXXXXXXXXXXXXXXXXXXXX 999,999,999.99
X99999 MM/DD/AA XXXXXXXXXXXXXXXXXXX XXXXXXXXXXXXXXXXXXXXXXXX MM/DD/AA-MM/DD/AA XXXXXXXXXXXXXXXXXXXXXXXX 999,999,999.99
X99999 MM/DD/AA XXXXXXXXXXXXXXXXXXX XXXXXXXXXXXXXXXXXXXXXXXX MM/DD/AA-MM/DD/AA XXXXXXXXXXXXXXXXXXXXXXXX 999,999,999.99
X99999 MM/DD/AA XXXXXXXXXXXXXXXXXXX XXXXXXXXXXXXXXXXXXXXXXXX MM/DD/AA-MM/DD/AA XXXXXXXXXXXXXXXXXXXXXXXX 999,999,999.99
X99999 MM/DD/AA XXXXXXXXXXXXXXXXXXX XXXXXXXXXXXXXXXXXXXXXXXX MM/DD/AA-MM/DD/AA XXXXXXXXXXXXXXXXXXXXXXXX 999,999,999.99
X99999 MM/DD/AA XXXXXXXXXXXXXXXXXXX XXXXXXXXXXXXXXXXXXXXXXXX MM/DD/AA-MM/DD/AA XXXXXXXXXXXXXXXXXXXXXXXX 999,999,999.99
```

```
1...+...10....+...20....+...30....+...40....+...50....+...60....+...70....+...80....+.....90...+....100..+.....110..+.....120
```

OBSERVACIONES GENERALES :

UTILIZADO POR : RECTORADO	FRECUENCIA : EVENTUAL
NUMERO DE COPIAS : 1	TAMANO DEL PAPEL : 132 COLUMNAS
REFERENCIA ESPECIAL :	

ESPECIFICACIONES DE SALIDA

TITULO: REPORTE DE CONTRATOS TERMINADOS.

DISENO:

```
1...+...10....+...20....+...30....+...40....+...50....+...60....+...70....+...80....
RELACIONES EXTERNAS    ESCUELA SUPERIOR POLITECNICA DEL LITORAL          DD/MMM/AA
RER22310                    SISTEMA DE CONTROL DE CONVENIOS              HH:MM:SS
                            REPORTE DE CONTRATOS TERMINADOS              PAG. 999

CODIGO CONTRATO   NOMBRE DE BECARIO        UNIDAD DE LABORES        PERSONA RESPONSABLE
X99999  XXXXXXXXXXXXXXXXXXX  XXXXXXXXXXXXXXXXXXX  XXXXXXXXXXXXXXXXXXXXXXXXXXXXX
X99999  XXXXXXXXXXXXXXXXXXX  XXXXXXXXXXXXXXXXXXX  XXXXXXXXXXXXXXXXXXXXXXXXXXXXX
X99999  XXXXXXXXXXXXXXXXXXX  XXXXXXXXXXXXXXXXXXX  XXXXXXXXXXXXXXXXXXXXXXXXXXXXX
X99999  XXXXXXXXXXXXXXXXXXX  XXXXXXXXXXXXXXXXXXX  XXXXXXXXXXXXXXXXXXXXXXXXXXXXX
X99999  XXXXXXXXXXXXXXXXXXX  XXXXXXXXXXXXXXXXXXX  XXXXXXXXXXXXXXXXXXXXXXXXXXXXX
X99999  XXXXXXXXXXXXXXXXXXX  XXXXXXXXXXXXXXXXXXX  XXXXXXXXXXXXXXXXXXXXXXXXXXXXX
X99999  XXXXXXXXXXXXXXXXXXX  XXXXXXXXXXXXXXXXXXX  XXXXXXXXXXXXXXXXXXXXXXXXXXXXX
X99999  XXXXXXXXXXXXXXXXXXX  XXXXXXXXXXXXXXXXXXX  XXXXXXXXXXXXXXXXXXXXXXXXXXXXX
X99999  XXXXXXXXXXXXXXXXXXX  XXXXXXXXXXXXXXXXXXX  XXXXXXXXXXXXXXXXXXXXXXXXXXXXX
X99999  XXXXXXXXXXXXXXXXXXX  XXXXXXXXXXXXXXXXXXX  XXXXXXXXXXXXXXXXXXXXXXXXXXXXX
```

OBSERVACIONES GENERALES :

UTILIZADO POR :	FRECUENCIA : EVENTUAL
NUMERO DE COPIAS : 1	TAMANO DEL PAPEL : 80 COLUMNAS
REFERENCIA ESPECIAL :	

ESPECIFICACIONES DE SALIDA

TITULO: REPORTE DE CONTRATOS INCONCLUSOS POR ABANDONO.

DISENO:

```
1...+...10....+...20....+...30....+...40....+...50....+...60....+...70....+...80....
1  RELACIONES EXTERNAS     ESCUELA SUPERIOR POLITECNICA DEL LITORAL          DD/MMM/AA  1
2  RER22320                      SISTEMA DE CONTROL DE CONVENIOS             HH:MM:SS   2
3                        REPORTE DE CONTRATOS INCONCLUSOS POR ABANDONO       PAG. 999   3
4                                                                                       4
5                                                                                       5
6  ------------------------------------------------------------------------------------ 6
7                                                                                       7
8  CODIGO          NOMBRE DE          UNIDAD DE                PERSONA                 8
9  CONTRATO        BECARIO            LABORES                  RESPONSABLE             9
0  ------------------------------------------------------------------------------------ 0
1                                                                                       1
2                                                                                       2
3  X99999  XXXXXXXXXXXXXXXXXXX  XXXXXXXXXXXXXXXXXXX  XXXXXXXXXXXXXXXXXXXXXXXXXXXXXXX  3
4  X99999  XXXXXXXXXXXXXXXXXXX  XXXXXXXXXXXXXXXXXXX  XXXXXXXXXXXXXXXXXXXXXXXXXXXXXXX  4
5  X99999  XXXXXXXXXXXXXXXXXXX  XXXXXXXXXXXXXXXXXXX  XXXXXXXXXXXXXXXXXXXXXXXXXXXXXXX  5
6  X99999  XXXXXXXXXXXXXXXXXXX  XXXXXXXXXXXXXXXXXXX  XXXXXXXXXXXXXXXXXXXXXXXXXXXXXXX  6
7  X99999  XXXXXXXXXXXXXXXXXXX  XXXXXXXXXXXXXXXXXXX  XXXXXXXXXXXXXXXXXXXXXXXXXXXXXXX  7
8  X99999  XXXXXXXXXXXXXXXXXXX  XXXXXXXXXXXXXXXXXXX  XXXXXXXXXXXXXXXXXXXXXXXXXXXXXXX  8
9  X99999  XXXXXXXXXXXXXXXXXXX  XXXXXXXXXXXXXXXXXXX  XXXXXXXXXXXXXXXXXXXXXXXXXXXXXXX  9
0  X99999  XXXXXXXXXXXXXXXXXXX  XXXXXXXXXXXXXXXXXXX  XXXXXXXXXXXXXXXXXXXXXXXXXXXXXXX  0
1  X99999  XXXXXXXXXXXXXXXXXXX  XXXXXXXXXXXXXXXXXXX  XXXXXXXXXXXXXXXXXXXXXXXXXXXXXXX  1
2  X99999  XXXXXXXXXXXXXXXXXXX  XXXXXXXXXXXXXXXXXXX  XXXXXXXXXXXXXXXXXXXXXXXXXXXXXXX  2
3  X99999  XXXXXXXXXXXXXXXXXXX  XXXXXXXXXXXXXXXXXXX  XXXXXXXXXXXXXXXXXXXXXXXXXXXXXXX  3
4                                                                                       4
5                                                                                       5
6                                                                                       6
7                                                                                       7
8                                                                                       8
9                                                                                       9
0                                                                                       0
1                                                                                       1
2                                                                                       2
3                                                                                       3
4                                                                                       4
5                                                                                       5
6                                                                                       6
7                                                                                       7
8                                                                                       8
9                                                                                       9
0                                                                                       0
1                                                                                       1
2                                                                                       2
3                                                                                       3
4                                                                                       4
5                                                                                       5
6                                                                                       6
7                                                                                       7
8                                                                                       8
9                                                                                       9
0                                                                                       0
1...+...10....+...20....+...30....+...40....+...50....+...60....+...70....+...80....
```

OBSERVACIONES GENERALES :

UTILIZADO POR :	FRECUENCIA : EVENTUAL
NUMERO DE COPIAS : 1	TAMANO DEL PAPEL : 80 COLUMNAS
REFERENCIA ESPECIAL :	

ESPECIFICACIONES DE SALIDA

TITULO: REPORTE DE CONTRATOS INCONCLUSOS CON JUSTIFICACION.

DISENO:

```
1...+...10....+...20....+...30....+...40....+...50....+...60....+...70....+...80....
RELACIONES EXTERNAS    ESCUELA SUPERIOR POLITECNICA DEL LITORAL          DD/MMM/AA
RER22320                        SISTEMA DE CONTROL DE CONVENIOS          HH:MM:SS
                    REPORTE DE CONTRATOS INCONCLUSOS CON JUSTIFICACION    PAG. 999

CODIGO        NOMBRE DE              UNIDAD DE                PERSONA
CONTRATO      BECARIO                LABORES                  RESPONSABLE

X99999  XXXXXXXXXXXXXXXXXXXX  XXXXXXXXXXXXXXXXXXXX  XXXXXXXXXXXXXXXXXXXXXXXXXXXXXXXX
```

ESPECIFICACIONES DE SALIDA

TITULO: REPORTE DE CONTRATOS RETENIDOS.

DISENO:

```
1...+...10....+...20....+...30....+...40....+...50....+...60....+...70....+...80....
1  RELACIONES EXTERNAS    ESCUELA SUPERIOR POLITECNICA DEL LITORAL      DD/MMM/AA  1
2  RER22330                        SISTEMA DE CONTROL DE CONVENIOS       HH:MM:SS  2
3                                 REPORTE DE CONTRATOS RETENIDOS         PAG. 999  3
4                                                                                  4
5                                                                                  5
6                                                                                  6
7  ------------------------------------------------------------------------------  7
8  CODIGO       NOMBRE DE          UNIDAD DE                PERSONA                8
9  CONTRATO     BECARIO            LABORES                  RESPONSABLE            9
10 ------------------------------------------------------------------------------ 10
11                                                                                 11
12                                                                                 12
13 X99999  XXXXXXXXXXXXXXXXXXXX  XXXXXXXXXXXXXXXXXXXX  XXXXXXXXXXXXXXXXXXXXXXXXXXXX 13
14 X99999  XXXXXXXXXXXXXXXXXXXX  XXXXXXXXXXXXXXXXXXXX  XXXXXXXXXXXXXXXXXXXXXXXXXXXX 14
15 X99999  XXXXXXXXXXXXXXXXXXXX  XXXXXXXXXXXXXXXXXXXX  XXXXXXXXXXXXXXXXXXXXXXXXXXXX 15
16 X99999  XXXXXXXXXXXXXXXXXXXX  XXXXXXXXXXXXXXXXXXXX  XXXXXXXXXXXXXXXXXXXXXXXXXXXX 16
17 X99999  XXXXXXXXXXXXXXXXXXXX  XXXXXXXXXXXXXXXXXXXX  XXXXXXXXXXXXXXXXXXXXXXXXXXXX 17
18 X99999  XXXXXXXXXXXXXXXXXXXX  XXXXXXXXXXXXXXXXXXXX  XXXXXXXXXXXXXXXXXXXXXXXXXXXX 18
19 X99999  XXXXXXXXXXXXXXXXXXXX  XXXXXXXXXXXXXXXXXXXX  XXXXXXXXXXXXXXXXXXXXXXXXXXXX 19
20 X99999  XXXXXXXXXXXXXXXXXXXX  XXXXXXXXXXXXXXXXXXXX  XXXXXXXXXXXXXXXXXXXXXXXXXXXX 20
21 X99999  XXXXXXXXXXXXXXXXXXXX  XXXXXXXXXXXXXXXXXXXX  XXXXXXXXXXXXXXXXXXXXXXXXXXXX 21
22 X99999  XXXXXXXXXXXXXXXXXXXX  XXXXXXXXXXXXXXXXXXXX  XXXXXXXXXXXXXXXXXXXXXXXXXXXX 22
23 X99999  XXXXXXXXXXXXXXXXXXXX  XXXXXXXXXXXXXXXXXXXX  XXXXXXXXXXXXXXXXXXXXXXXXXXXX 23
24                                                                                 24
25                                                                                 25
26                                                                                 26
27                                                                                 27
28                                                                                 28
29                                                                                 29
30                                                                                 30
31                                                                                 31
32                                                                                 32
33                                                                                 33
34                                                                                 34
35                                                                                 35
36                                                                                 36
37                                                                                 37
38                                                                                 38
39                                                                                 39
40                                                                                 40
41                                                                                 41
42                                                                                 42
43                                                                                 43
44                                                                                 44
45                                                                                 45
46                                                                                 46
47                                                                                 47
48                                                                                 48
49                                                                                 49
50                                                                                 50
51                                                                                 51
52                                                                                 52
53                                                                                 53
54                                                                                 54
55                                                                                 55
56                                                                                 56
57                                                                                 57
58                                                                                 58
59                                                                                 59
60                                                                                 60
1...+...10....+...20....+...30....+...40....+...50....+...60....+...70....+...80....
```

OBSERVACIONES GENERALES :

UTILIZADO POR :	FRECUENCIA : EVENTUAL
NUMERO DE COPIAS : 1	TAMANO DEL PAPEL : 80 COLUMNAS
REFERENCIA ESPECIAL :	

ESPECIFICACIONES DE SALIDA

TITULO: REPORTE GENERAL DE RESULTADOS OBTENIDOS DE CONTRATOS.

DISENO:

```
          1...+...10....+...20....+...30....+...40....+...50....+...60....+...70....+...80....+....90...+....100..+.....110..+.....120
1         RELACIONES EXTERNAS                    ESCUELA SUPERIOR POLITRCNICA DEL LITORAL                    DD/MMM/AA                1
2         RER22350                                     SISTEMAS DE CONTROL DE BECARIOS                       HH:MM:SS                 2
3                                                REPORTE GENERAL DE RESULTADOS OBTENIDOS DE CONTRATO         PAG. 999                 3
4                                                                                                                                     4
5                                                                                                                                     5
6                                                                                                                                     6
7         ------------------------------------------------------------------------------------------------------------------------    7
8                                                                                                                                     8
9         CODIGO          NOMBRE DE          PERIODO DE          ESTADO DE                    PERSONAL                              9
10        CONTRATO        BECARIO            LABORES             AVANCE                       RESPONSABLE                           10
11        ------------------------------------------------------------------------------------------------------------------------    11
12                                                                                                                                    12
13        X99999    XXXXXXXXXXXXXXXXXXXXXXXX   MM/DD/AA - MM/DD/AA  XXXXXXXXXXXXXXXXXXXXXXXX  XXXXXXXXXXXXXXXXXXXXXXXXXXXXXX      13
14        X99999    XXXXXXXXXXXXXXXXXXXXXXXX   MM/DD/AA - MM/DD/AA  XXXXXXXXXXXXXXXXXXXXXXXX  XXXXXXXXXXXXXXXXXXXXXXXXXXXXXX      14
15        X99999    XXXXXXXXXXXXXXXXXXXXXXXX   MM/DD/AA - MM/DD/AA  XXXXXXXXXXXXXXXXXXXXXXXX  XXXXXXXXXXXXXXXXXXXXXXXXXXXXXX      15
16        X99999    XXXXXXXXXXXXXXXXXXXXXXXX   MM/DD/AA - MM/DD/AA  XXXXXXXXXXXXXXXXXXXXXXXX  XXXXXXXXXXXXXXXXXXXXXXXXXXXXXX      16
17        X99999    XXXXXXXXXXXXXXXXXXXXXXXX   MM/DD/AA - MM/DD/AA  XXXXXXXXXXXXXXXXXXXXXXXX  XXXXXXXXXXXXXXXXXXXXXXXXXXXXXX      17
18        X99999    XXXXXXXXXXXXXXXXXXXXXXXX   MM/DD/AA - MM/DD/AA  XXXXXXXXXXXXXXXXXXXXXXXX  XXXXXXXXXXXXXXXXXXXXXXXXXXXXXX      18
19        X99999    XXXXXXXXXXXXXXXXXXXXXXXX   MM/DD/AA - MM/DD/AA  XXXXXXXXXXXXXXXXXXXXXXXX  XXXXXXXXXXXXXXXXXXXXXXXXXXXXXX      19
20        X99999    XXXXXXXXXXXXXXXXXXXXXXXX   MM/DD/AA - MM/DD/AA  XXXXXXXXXXXXXXXXXXXXXXXX  XXXXXXXXXXXXXXXXXXXXXXXXXXXXXX      20
21        X99999    XXXXXXXXXXXXXXXXXXXXXXXX   MM/DD/AA - MM/DD/AA  XXXXXXXXXXXXXXXXXXXXXXXX  XXXXXXXXXXXXXXXXXXXXXXXXXXXXXX      21
22        X99999    XXXXXXXXXXXXXXXXXXXXXXXX   MM/DD/AA - MM/DD/AA  XXXXXXXXXXXXXXXXXXXXXXXX  XXXXXXXXXXXXXXXXXXXXXXXXXXXXXX      22
23        X99999    XXXXXXXXXXXXXXXXXXXXXXXX   MM/DD/AA - MM/DD/AA  XXXXXXXXXXXXXXXXXXXXXXXX  XXXXXXXXXXXXXXXXXXXXXXXXXXXXXX      23
24        X99999    XXXXXXXXXXXXXXXXXXXXXXXX   MM/DD/AA - MM/DD/AA  XXXXXXXXXXXXXXXXXXXXXXXX  XXXXXXXXXXXXXXXXXXXXXXXXXXXXXX      24
25        X99999    XXXXXXXXXXXXXXXXXXXXXXXX   MM/DD/AA - MM/DD/AA  XXXXXXXXXXXXXXXXXXXXXXXX  XXXXXXXXXXXXXXXXXXXXXXXXXXXXXX      25
26        X99999    XXXXXXXXXXXXXXXXXXXXXXXX   MM/DD/AA - MM/DD/AA  XXXXXXXXXXXXXXXXXXXXXXXX  XXXXXXXXXXXXXXXXXXXXXXXXXXXXXX      26
27        X99999    XXXXXXXXXXXXXXXXXXXXXXXX   MM/DD/AA - MM/DD/AA  XXXXXXXXXXXXXXXXXXXXXXXX  XXXXXXXXXXXXXXXXXXXXXXXXXXXXXX      27
28                                                                                                                                    28
29                                                                                                                                    29
30                                                                                                                                    30
31                                                                                                                                    31
32                                                                                                                                    32
33                                                                                                                                    33
34                                                                                                                                    34
35                                                                                                                                    35
36                                                                                                                                    36
37                                                                                                                                    37
38                                                                                                                                    38
39                                                                                                                                    39
40                                                                                                                                    40
41                                                                                                                                    41
42                                                                                                                                    42
43                                                                                                                                    43
44                                                                                                                                    44
45                                                                                                                                    45
46                                                                                                                                    46
47                                                                                                                                    47
48                                                                                                                                    48
49                                                                                                                                    49
50                                                                                                                                    50
51                                                                                                                                    51
52                                                                                                                                    52
53                                                                                                                                    53
54                                                                                                                                    54
55                                                                                                                                    55
56                                                                                                                                    56
57                                                                                                                                    57
58                                                                                                                                    58
59                                                                                                                                    59
60                                                                                                                                    60
          1...+...10....+...20....+...30....+...40....+...50....+...60....+...70....+...80....+....90...+....100..+....110..+....120
```

OBSERVACIONES GENERALES :

UTILIZADO POR : RECTORADO	FRECUENCIA : EVENTUAL
NUMERO DE COPIAS : 1	TAMANO DEL PAPEL : 132 COLUMNAS
REFERENCIA ESPECIAL :	

ESPECIFICACIONES DE SALIDA

TITULO: REPORTE DE CONVENIOS VIGENTES.

DISENO:

```
1...+...10....+...20....+...30....+...40....+...50....+...60....+...70....+...80....
```

```
RELACIONES EXTERNAS        ESCUELA SUPERIOR POLITECNICA DEL LITORAL          DD/MMM/AA
RER31310                   SISTEMA DE CONTROL DE CONVENIOS, CONTRATOS        HH:MM:SS
                           UNIVERSIDADES E INSTITUCIONES Y BECARIOS          PAG. 999
                                    REPORTE DE CONVENIOS VIGENTES

-------------------------------------------------------------------------------
CODIGO      PERIODOD DE                NOMBRE DE                NOMBRE DE
CONTRATO    CONVENIO                   CONVENIO                 UNIVERSIDAD O INSTITUCION
-------------------------------------------------------------------------------

X99999   MM/DD/AA - MM/DD/AA   XXXXXXXXXXXXXXXXXXXXXXXXXX   XXXXXXXXXXXXXXXXXXXXXXXXXX
X99999   MM/DD/AA - MM/DD/AA   XXXXXXXXXXXXXXXXXXXXXXXXXX   XXXXXXXXXXXXXXXXXXXXXXXXXX
X99999   MM/DD/AA - MM/DD/AA   XXXXXXXXXXXXXXXXXXXXXXXXXX   XXXXXXXXXXXXXXXXXXXXXXXXXX
X99999   MM/DD/AA - MM/DD/AA   XXXXXXXXXXXXXXXXXXXXXXXXXX   XXXXXXXXXXXXXXXXXXXXXXXXXX
X99999   MM/DD/AA - MM/DD/AA   XXXXXXXXXXXXXXXXXXXXXXXXXX   XXXXXXXXXXXXXXXXXXXXXXXXXX
X99999   MM/DD/AA - MM/DD/AA   XXXXXXXXXXXXXXXXXXXXXXXXXX   XXXXXXXXXXXXXXXXXXXXXXXXXX
X99999   MM/DD/AA - MM/DD/AA   XXXXXXXXXXXXXXXXXXXXXXXXXX   XXXXXXXXXXXXXXXXXXXXXXXXXX
X99999   MM/DD/AA - MM/DD/AA   XXXXXXXXXXXXXXXXXXXXXXXXXX   XXXXXXXXXXXXXXXXXXXXXXXXXX
X99999   MM/DD/AA - MM/DD/AA   XXXXXXXXXXXXXXXXXXXXXXXXXX   XXXXXXXXXXXXXXXXXXXXXXXXXX
X99999   MM/DD/AA - MM/DD/AA   XXXXXXXXXXXXXXXXXXXXXXXXXX   XXXXXXXXXXXXXXXXXXXXXXXXXX
X99999   MM/DD/AA - MM/DD/AA   XXXXXXXXXXXXXXXXXXXXXXXXXX   XXXXXXXXXXXXXXXXXXXXXXXXXX
```

```
1...+...10....+...20....+...30....+...40....+...50....+...60....+...70....+...80....
```

OBSERVACIONES GENERALES :

UTILIZADO POR :	FRECUENCIA : EVENTUAL
NUMERO DE COPIAS : 1	TAMANO DEL PAPEL : 80 COLUMNAS
REFERENCIA ESPECIAL :	

ESPECIFICACIONES DE SALIDA

TITULO: REPORTE DE CONVENIOS CONCLUIDOS.

DISENO:

```
1...+...10....+...20....+...30....+...40....+...50....+...60....+...70....+...80....
```

```
RELACIONES EXTERNAS        ESCUELA SUPERIOR POLITECNICA DEL LITORAL          DD/MMM/AA
RER31310                   SISTEMA DE CONTROL DE CONVENIOS, CONTRATOS         HH:MM:SS
                           UNIVERSIDADES E INSTITUCIONES Y BECARIOS          PAG. 999
                                    REPORTE DE CONVENIOS CONCLUIDOS

-------------------------------------------------------------------------------
CODIGO      PERIODOD DE                NOMBRE DE                NOMBRE DE
CONTRATO    CONVENIO                   CONVENIO                 UNIVERSIDAD O INSTITUCION
-------------------------------------------------------------------------------

X99999  MM/DD/AA - MM/DD/AA  XXXXXXXXXXXXXXXXXXXXXXXXXX  XXXXXXXXXXXXXXXXXXXXXXXXXX
X99999  MM/DD/AA - MM/DD/AA  XXXXXXXXXXXXXXXXXXXXXXXXXX  XXXXXXXXXXXXXXXXXXXXXXXXXX
X99999  MM/DD/AA - MM/DD/AA  XXXXXXXXXXXXXXXXXXXXXXXXXX  XXXXXXXXXXXXXXXXXXXXXXXXXX
X99999  MM/DD/AA - MM/DD/AA  XXXXXXXXXXXXXXXXXXXXXXXXXX  XXXXXXXXXXXXXXXXXXXXXXXXXX
X99999  MM/DD/AA - MM/DD/AA  XXXXXXXXXXXXXXXXXXXXXXXXXX  XXXXXXXXXXXXXXXXXXXXXXXXXX
X99999  MM/DD/AA - MM/DD/AA  XXXXXXXXXXXXXXXXXXXXXXXXXX  XXXXXXXXXXXXXXXXXXXXXXXXXX
X99999  MM/DD/AA - MM/DD/AA  XXXXXXXXXXXXXXXXXXXXXXXXXX  XXXXXXXXXXXXXXXXXXXXXXXXXX
X99999  MM/DD/AA - MM/DD/AA  XXXXXXXXXXXXXXXXXXXXXXXXXX  XXXXXXXXXXXXXXXXXXXXXXXXXX
X99999  MM/DD/AA - MM/DD/AA  XXXXXXXXXXXXXXXXXXXXXXXXXX  XXXXXXXXXXXXXXXXXXXXXXXXXX
X99999  MM/DD/AA - MM/DD/AA  XXXXXXXXXXXXXXXXXXXXXXXXXX  XXXXXXXXXXXXXXXXXXXXXXXXXX
```

```
1...+...10....+...20....+...30....+...40....+...50....+...60....+...70....+...80....
```

OBSERUACIONES GENERALES :

UTILIZADO POR :	FRECUENCIA : EVENTUAL
NUMERO DE COPIAS : 1	TAMANO DEL PAPEL : 80 COLUMNAS
REFERENCIA ESPECIAL :	

ESPECIFICACIONES DE SALIDA

TITULO: REPORTE DE CONVENIOS SUSCRITOS POR ANIO.

DISENO:

```
1...+...10....+...20....+...30....+...40....+...50....+...60....+...70....+...80....+.....90...+....100..+.....110..+.....120
```

```
RELACIONES EXTERNAS                    ESCUELA SUPERIOR POLITRCNICA DEL LITORAL                    DD/MMM/AA
RER31330                          SISTEMA DE CONTROL DE CONVENIOS, CONTRATOS,                      HH:MM:SS
                                    UNIVERSIDADES E INSTITUCIONES Y BECARIOS                       PAG. 999
                                REPORTE DE CONVENIOS SUSCRITOS ENE EL ANIO 9999

 CODIGO        UNIDAD QUE          FECHA          UNIVERSIDAD/                    NOMBRE DE
 CONVENIO      SUSCRIBE            CONVENIO       INSTITUCION                     CONVENIO
-------------------------------------------------------------------------------------------------------------------------------

X99999    XXXXXXXXXXXXXXXXXXXXXXXXX    MM/DD/AA    XXXXXXXXXXXXXXXXXXXXXXXXXXX    XXXXXXXXXXXXXXXXXXXXXXXXXXXXXXXXXXXXXXXXXXXXXXXX
X99999    XXXXXXXXXXXXXXXXXXXXXXXXX    MM/DD/AA    XXXXXXXXXXXXXXXXXXXXXXXXXXX    XXXXXXXXXXXXXXXXXXXXXXXXXXXXXXXXXXXXXXXXXXXXXXXX
X99999    XXXXXXXXXXXXXXXXXXXXXXXXX    MM/DD/AA    XXXXXXXXXXXXXXXXXXXXXXXXXXX    XXXXXXXXXXXXXXXXXXXXXXXXXXXXXXXXXXXXXXXXXXXXXXXX
X99999    XXXXXXXXXXXXXXXXXXXXXXXXX    MM/DD/AA    XXXXXXXXXXXXXXXXXXXXXXXXXXX    XXXXXXXXXXXXXXXXXXXXXXXXXXXXXXXXXXXXXXXXXXXXXXXX
X99999    XXXXXXXXXXXXXXXXXXXXXXXXX    MM/DD/AA    XXXXXXXXXXXXXXXXXXXXXXXXXXX    XXXXXXXXXXXXXXXXXXXXXXXXXXXXXXXXXXXXXXXXXXXXXXXX
X99999    XXXXXXXXXXXXXXXXXXXXXXXXX    MM/DD/AA    XXXXXXXXXXXXXXXXXXXXXXXXXXX    XXXXXXXXXXXXXXXXXXXXXXXXXXXXXXXXXXXXXXXXXXXXXXXX
X99999    XXXXXXXXXXXXXXXXXXXXXXXXX    MM/DD/AA    XXXXXXXXXXXXXXXXXXXXXXXXXXX    XXXXXXXXXXXXXXXXXXXXXXXXXXXXXXXXXXXXXXXXXXXXXXXX
X99999    XXXXXXXXXXXXXXXXXXXXXXXXX    MM/DD/AA    XXXXXXXXXXXXXXXXXXXXXXXXXXX    XXXXXXXXXXXXXXXXXXXXXXXXXXXXXXXXXXXXXXXXXXXXXXXX
X99999    XXXXXXXXXXXXXXXXXXXXXXXXX    MM/DD/AA    XXXXXXXXXXXXXXXXXXXXXXXXXXX    XXXXXXXXXXXXXXXXXXXXXXXXXXXXXXXXXXXXXXXXXXXXXXXX
X99999    XXXXXXXXXXXXXXXXXXXXXXXXX    MM/DD/AA    XXXXXXXXXXXXXXXXXXXXXXXXXXX    XXXXXXXXXXXXXXXXXXXXXXXXXXXXXXXXXXXXXXXXXXXXXXXX
X99999    XXXXXXXXXXXXXXXXXXXXXXXXX    MM/DD/AA    XXXXXXXXXXXXXXXXXXXXXXXXXXX    XXXXXXXXXXXXXXXXXXXXXXXXXXXXXXXXXXXXXXXXXXXXXXXX
X99999    XXXXXXXXXXXXXXXXXXXXXXXXX    MM/DD/AA    XXXXXXXXXXXXXXXXXXXXXXXXXXX    XXXXXXXXXXXXXXXXXXXXXXXXXXXXXXXXXXXXXXXXXXXXXXXX
X99999    XXXXXXXXXXXXXXXXXXXXXXXXX    MM/DD/AA    XXXXXXXXXXXXXXXXXXXXXXXXXXX    XXXXXXXXXXXXXXXXXXXXXXXXXXXXXXXXXXXXXXXXXXXXXXXX
X99999    XXXXXXXXXXXXXXXXXXXXXXXXX    MM/DD/AA    XXXXXXXXXXXXXXXXXXXXXXXXXXX    XXXXXXXXXXXXXXXXXXXXXXXXXXXXXXXXXXXXXXXXXXXXXXXX
```



```
1...+...10....+...20....+...30....+...40....+...50....+...60....+...70....+...80....+....90...+....100..+....110..+....120
```

OBSERVACIONES GENERALES :

UTILIZADO POR : RECTORADO	FRECUENCIA : EVENTUAL
NUMERO DE COPIAS : 1	TAMANO DEL PAPEL : 132 COLUMNAS
REFERENCIA ESPECIAL :	

ESPECIFICACIONES DE SALIDA

TITULO: REPORTE DE CONVENIOS SUSCRITOS CON LA ESPOL.

DISENO:

```
1...+...10....+...20....+...30....+...40....+...50....+...60....+...70....+...80....
```

```
RELACIONES EXTERNAS      ESCUELA SUPERIOR POLITECNICA DEL LITORAL          DD/MMM/AA
RER31340                 SISTEMA DE CONTROL DE CONVENIOS, CONTRATOS        HH:MM:SS
                          UNIVERSIDADES E INSTITUCIONES Y BECARIOS         PAG. 999
                         REPORTE DE CONVENIOS SUCRITOS CON LA ESPOL

CODIGO /   FECHA DE        UNIVERSIDAD O
CONURNIO   CONVENIO          INSTITUCION                    NOMBRE DE CONVENIO

X99999     MM/DD/AA  XXXXXXXXXXXXXXXXXXXXXXXXX  XXXXXXXXXXXXXXXXXXXXXXXXXXXXXXXXXXXX
X99999     MM/DD/AA  XXXXXXXXXXXXXXXXXXXXXXXXX  XXXXXXXXXXXXXXXXXXXXXXXXXXXXXXXXXXXX
X99999     MM/DD/AA  XXXXXXXXXXXXXXXXXXXXXXXXX  XXXXXXXXXXXXXXXXXXXXXXXXXXXXXXXXXXXX
X99999     MM/DD/AA  XXXXXXXXXXXXXXXXXXXXXXXXX  XXXXXXXXXXXXXXXXXXXXXXXXXXXXXXXXXXXX
X99999     MM/DD/AA  XXXXXXXXXXXXXXXXXXXXXXXXX  XXXXXXXXXXXXXXXXXXXXXXXXXXXXXXXXXXXX
X99999     MM/DD/AA  XXXXXXXXXXXXXXXXXXXXXXXXX  XXXXXXXXXXXXXXXXXXXXXXXXXXXXXXXXXXXX
X99999     MM/DD/AA  XXXXXXXXXXXXXXXXXXXXXXXXX  XXXXXXXXXXXXXXXXXXXXXXXXXXXXXXXXXXXX
X99999     MM/DD/AA  XXXXXXXXXXXXXXXXXXXXXXXXX  XXXXXXXXXXXXXXXXXXXXXXXXXXXXXXXXXXXX
X99999     MM/DD/AA  XXXXXXXXXXXXXXXXXXXXXXXXX  XXXXXXXXXXXXXXXXXXXXXXXXXXXXXXXXXXXX
X99999     MM/DD/AA  XXXXXXXXXXXXXXXXXXXXXXXXX  XXXXXXXXXXXXXXXXXXXXXXXXXXXXXXXXXXXX
X99999     MM/DD/AA  XXXXXXXXXXXXXXXXXXXXXXXXX  XXXXXXXXXXXXXXXXXXXXXXXXXXXXXXXXXXXX
X99999     MM/DD/AA  XXXXXXXXXXXXXXXXXXXXXXXXX  XXXXXXXXXXXXXXXXXXXXXXXXXXXXXXXXXXXX
```

```
1...+...10....+...20....+...30....+...40....+...50....+...60....+...70....+...80....
```

OBSERVACIONES GENERALES :

UTILIZADO POR :	FRECUENCIA : EVENTUAL
NUMERO DE COPIAS : 1	TAMANO DEL PAPEL : 80 COLUMNAS
REFERENCIA ESPECIAL :	

ESPECIFICACIONES DE SALIDA

TITULO: REPORTE DE CONVENIOS SUSCRITOS POR UNIDAD

DISENO:

```
1...+...10....+...20....+...30....+...40....+...50....+...60....+...70....+...80....
1  RELACIONES EXTERNAS    ESCUELA SUPERIOR POLITECNICA DEL LITORAL          DD/MMM/AA  1
2  RER31350             SISTEMA DE CONTROL DE CONVENIOS, CONTRATOS          HH:MM:SS   2
3                        UNIVERSIDADES E INSTITUCIONES Y BECARIOS            PAG. 999   3
4                        REPORTE DE CONVENIOS SUCRITOS POR UNIDAD                       4
5                                                                                       5
6  UNIDAD QUE SUSCRIBE : 999    XXXXXXXXXXXXXXXXXXXXXXXXXXXXXX                          6
7  ------------------------------------------------------------------------------------ 7
8  CODIGO /   FECHA DE          UNIVERSIDAD O                                          8
9  CONVENIO   CONVENIO            INSTITUCION                NOMBRE DE CONVENIO       9
10 ------------------------------------------------------------------------------------ 10
11                                                                                      11
12                                                                                      12
13 X99999     MM/DD/AA     XXXXXXXXXXXXXXXXXXXXXXXXXXXX  XXXXXXXXXXXXXXXXXXXXXXXXXXXXXXXXXX 13
14 X99999     MM/DD/AA     XXXXXXXXXXXXXXXXXXXXXXXXXXXX  XXXXXXXXXXXXXXXXXXXXXXXXXXXXXXXXXX 14
15 X99999     MM/DD/AA     XXXXXXXXXXXXXXXXXXXXXXXXXXXX  XXXXXXXXXXXXXXXXXXXXXXXXXXXXXXXXXX 15
16 X99999     MM/DD/AA     XXXXXXXXXXXXXXXXXXXXXXXXXXXX  XXXXXXXXXXXXXXXXXXXXXXXXXXXXXXXXXX 16
17 X99999     MM/DD/AA     XXXXXXXXXXXXXXXXXXXXXXXXXXXX  XXXXXXXXXXXXXXXXXXXXXXXXXXXXXXXXXX 17
18 X99999     MM/DD/AA     XXXXXXXXXXXXXXXXXXXXXXXXXXXX  XXXXXXXXXXXXXXXXXXXXXXXXXXXXXXXXXX 18
19 X99999     MM/DD/AA     XXXXXXXXXXXXXXXXXXXXXXXXXXXX  XXXXXXXXXXXXXXXXXXXXXXXXXXXXXXXXXX 19
20 X99999     MM/DD/AA     XXXXXXXXXXXXXXXXXXXXXXXXXXXX  XXXXXXXXXXXXXXXXXXXXXXXXXXXXXXXXXX 20
21 X99999     MM/DD/AA     XXXXXXXXXXXXXXXXXXXXXXXXXXXX  XXXXXXXXXXXXXXXXXXXXXXXXXXXXXXXXXX 21
22 X99999     MM/DD/AA     XXXXXXXXXXXXXXXXXXXXXXXXXXXX  XXXXXXXXXXXXXXXXXXXXXXXXXXXXXXXXXX 22
23 X99999     MM/DD/AA     XXXXXXXXXXXXXXXXXXXXXXXXXXXX  XXXXXXXXXXXXXXXXXXXXXXXXXXXXXXXXXX 23
24                                                                                      24
25                                                                                      25
26                                                                                      26
27                                                                                      27
28                                                                                      28
29                                                                                      29
30                                                                                      30
31                                                                                      31
32                                                                                      32
33 UNIDAD QUE SUSCRIBE : 999    XXXXXXXXXXXXXXXXXXXXXXXXXXXXXX                         33
34 ------------------------------------------------------------------------------------ 34
35 CODIGO /   FECHA DE          UNIVERSIDAD O                                          35
36 CONVENIO   CONVENIO            INSTITUCION                NOMBRE DE CONVENIO       36
37 ------------------------------------------------------------------------------------ 37
38                                                                                      38
39                                                                                      39
40                                                                                      40
41 X99999     MM/DD/AA     XXXXXXXXXXXXXXXXXXXXXXXXXXXX  XXXXXXXXXXXXXXXXXXXXXXXXXXXXXXXXXX 41
42 X99999     MM/DD/AA     XXXXXXXXXXXXXXXXXXXXXXXXXXXX  XXXXXXXXXXXXXXXXXXXXXXXXXXXXXXXXXX 42
43 X99999     MM/DD/AA     XXXXXXXXXXXXXXXXXXXXXXXXXXXX  XXXXXXXXXXXXXXXXXXXXXXXXXXXXXXXXXX 43
44 X99999     MM/DD/AA     XXXXXXXXXXXXXXXXXXXXXXXXXXXX  XXXXXXXXXXXXXXXXXXXXXXXXXXXXXXXXXX 44
45 X99999     MM/DD/AA     XXXXXXXXXXXXXXXXXXXXXXXXXXXX  XXXXXXXXXXXXXXXXXXXXXXXXXXXXXXXXXX 45
46 X99999     MM/DD/AA     XXXXXXXXXXXXXXXXXXXXXXXXXXXX  XXXXXXXXXXXXXXXXXXXXXXXXXXXXXXXXXX 46
47 X99999     MM/DD/AA     XXXXXXXXXXXXXXXXXXXXXXXXXXXX  XXXXXXXXXXXXXXXXXXXXXXXXXXXXXXXXXX 47
48 X99999     MM/DD/AA     XXXXXXXXXXXXXXXXXXXXXXXXXXXX  XXXXXXXXXXXXXXXXXXXXXXXXXXXXXXXXXX 48
49 X99999     MM/DD/AA     XXXXXXXXXXXXXXXXXXXXXXXXXXXX  XXXXXXXXXXXXXXXXXXXXXXXXXXXXXXXXXX 49
50 X99999     MM/DD/AA     XXXXXXXXXXXXXXXXXXXXXXXXXXXX  XXXXXXXXXXXXXXXXXXXXXXXXXXXXXXXXXX 50
51 X99999     MM/DD/AA     XXXXXXXXXXXXXXXXXXXXXXXXXXXX  XXXXXXXXXXXXXXXXXXXXXXXXXXXXXXXXXX 51
52                                                                                      52
53                                                                                      53
54                                                                                      54
55                                                                                      55
56                                                                                      56
57                                                                                      57
58                                                                                      58
59                                                                                      59
60                                                                                      60
1...+...10....+...20....+...30....+...40....+...50....+...60....+...70....+...80....
```

OBSERVACIONES GENERALES :

UTILIZADO POR :	FRECUENCIA : EVENTUAL
NUMERO DE COPIAS : 1	TAMANO DEL PAPEL : 80 COLUMNAS
REFERENCIA ESPECIAL :	

ESPECIFICACIONES DE SALIDA

TITULO: REPORTE DE CONVENIOS POR PROYECTOS SUSCRITOS

DISENO:

```
1...+...10....+...20....+...30....+...40....+...50....+...60....+...70....+...80....+.....90...+....100..+.....110..+.....120
1  RELACIONES EXTERNAS                    ESCUELA SUPERIOR POLITRCNICA DEL LITORAL                    DD/MMM/AA  1
2  RER31360                          SISTEMAS DE CONTROL DE CONVENIOS, CONTRATOS,                      HH:MM:SS   2
3                                        UNIVERSIDAD O INSTITUCION Y BECARIOS                         PAG. 999   3
4                                     REPORTE DE CONVENIOS POR PROYECTOS SUSCRITOS                                4
5                                                                                                                 5
6                                                                                                                 6
7  ------------------------------------------------------------------------------------------------------------   7
8                                                                                                                 8
9                                                                                                                 9
10 ------------------------------------------------------------------------------------------------------------   10
11                                                                                                                11
12                                                                                                                12
13   CONVENIO : X99999    XXXXXXXXXXXXXXXXXXXXXXXXXXXX                                                           13
14                                                                                                                14
15 XXXXXXXXXXXXXXXXXXXXXXXXXXXXXX  MM/DD/AA  XXXXXXXXXXXXXXXXXXX  XXXXXXXXXXXXXXXXXXX  XXXXXXXXXXXXXXXXXXX  999.999.999,99  15
16 XXXXXXXXXXXXXXXXXXXXXXXXXXXXXX  MM/DD/AA  XXXXXXXXXXXXXXXXXXX  XXXXXXXXXXXXXXXXXXX  XXXXXXXXXXXXXXXXXXX  999.999.999,99  16
17 XXXXXXXXXXXXXXXXXXXXXXXXXXXXXX  MM/DD/AA  XXXXXXXXXXXXXXXXXXX  XXXXXXXXXXXXXXXXXXX  XXXXXXXXXXXXXXXXXXX  999.999.999,99  17
18 XXXXXXXXXXXXXXXXXXXXXXXXXXXXXX  MM/DD/AA  XXXXXXXXXXXXXXXXXXX  XXXXXXXXXXXXXXXXXXX  XXXXXXXXXXXXXXXXXXX  999.999.999,99  18
19 XXXXXXXXXXXXXXXXXXXXXXXXXXXXXX  MM/DD/AA  XXXXXXXXXXXXXXXXXXX  XXXXXXXXXXXXXXXXXXX  XXXXXXXXXXXXXXXXXXX  999.999.999,99  19
20 XXXXXXXXXXXXXXXXXXXXXXXXXXXXXX  MM/DD/AA  XXXXXXXXXXXXXXXXXXX  XXXXXXXXXXXXXXXXXXX  XXXXXXXXXXXXXXXXXXX  999.999.999,99  20
21 XXXXXXXXXXXXXXXXXXXXXXXXXXXXXX  MM/DD/AA  XXXXXXXXXXXXXXXXXXX  XXXXXXXXXXXXXXXXXXX  XXXXXXXXXXXXXXXXXXX  999.999.999,99  21
22 XXXXXXXXXXXXXXXXXXXXXXXXXXXXXX  MM/DD/AA  XXXXXXXXXXXXXXXXXXX  XXXXXXXXXXXXXXXXXXX  XXXXXXXXXXXXXXXXXXX  999.999.999,99  22
23 XXXXXXXXXXXXXXXXXXXXXXXXXXXXXX  MM/DD/AA  XXXXXXXXXXXXXXXXXXX  XXXXXXXXXXXXXXXXXXX  XXXXXXXXXXXXXXXXXXX  999.999.999,99  23
24 XXXXXXXXXXXXXXXXXXXXXXXXXXXXXX  MM/DD/AA  XXXXXXXXXXXXXXXXXXX  XXXXXXXXXXXXXXXXXXX  XXXXXXXXXXXXXXXXXXX  999.999.999,99  24
25 XXXXXXXXXXXXXXXXXXXXXXXXXXXXXX  MM/DD/AA  XXXXXXXXXXXXXXXXXXX  XXXXXXXXXXXXXXXXXXX  XXXXXXXXXXXXXXXXXXX  999.999.999,99  25
26 XXXXXXXXXXXXXXXXXXXXXXXXXXXXXX  MM/DD/AA  XXXXXXXXXXXXXXXXXXX  XXXXXXXXXXXXXXXXXXX  XXXXXXXXXXXXXXXXXXX  999.999.999,99  26
27 XXXXXXXXXXXXXXXXXXXXXXXXXXXXXX  MM/DD/AA  XXXXXXXXXXXXXXXXXXX  XXXXXXXXXXXXXXXXXXX  XXXXXXXXXXXXXXXXXXX  999.999.999,99  27
28 XXXXXXXXXXXXXXXXXXXXXXXXXXXXXX  MM/DD/AA  XXXXXXXXXXXXXXXXXXX  XXXXXXXXXXXXXXXXXXX  XXXXXXXXXXXXXXXXXXX  999.999.999,99  28
29 XXXXXXXXXXXXXXXXXXXXXXXXXXXXXX  MM/DD/AA  XXXXXXXXXXXXXXXXXXX  XXXXXXXXXXXXXXXXXXX  XXXXXXXXXXXXXXXXXXX  999.999.999,99  29
30                                                                                                                30
31                                                                                                                31
32                                                                                                                32
33                                                                                                                33
34                                                                                                                34
35                                                                                                                35
36                                                                                                                36
37                                                                                                                37
38                                                                                                                38
39                                                                                                                39
40                                                                                                                40
41                                                                                                                41
42                                                                                                                42
43                                                                                                                43
44                                                                                                                44
45                                                                                                                45
46                                                                                                                46
47                                                                                                                47
48                                                                                                                48
49                                                                                                                49
50                                                                                                                50
51                                                                                                                51
52                                                                                                                52
53                                                                                                                53
54                                                                                                                54
55                                                                                                                55
56                                                                                                                56
57                                                                                                                57
58                                                                                                                58
59                                                                                                                59
60                                                                                                                60
1...'...10....'...20....'...30....'...40....'...50....'...60....'...70....'...80....'....90...'....100..'....110..'....120
```

OBSERVACIONES GENERALES :

UTILIZADO POR : RECTORADO	FRECUENCIA : EVENTUAL
NUMERO DE COPIAS : 1	TAMANO DEL PAPEL : 132 COLUMNAS
REFERENCIA ESPECIAL :	

ESPECIFICACIONES DE SALIDA

TITULO: REPORTE DE CONVENIOS POR UNIVERSIDAD O INSTITUCION

DISENO:

```
1...+...10....+...20....+...30....+...40....+...50....+...60....+...70....+...80....
RELACIONES EXTERNAS   ESCUELA SUPERIOR POLITECNICA DEL LITORAL          DD/MMM/AA
RER31370              SISTEMA DE CONTROL DE CONVENIOS, CONTRATOS        HH:MM:SS
                        UNIVERSIDADES E INSTITUCIONES Y BECARIOS        PAG. 999
                    REPORTE DE CONVENIOS POR UNIVERSIDAD O INSTITUCION

CODIGO DE UNIVERSIDAD : XX999    XXXXXXXXXXXXXXXXXXXXXXXXXXXXX
-------------------------------------------------------------------------------
              CODIGO /   FECHA DE                NOMBRE DEL
              CONVENIO   CONVENIO                 CONVENIO              DURACION
-------------------------------------------------------------------------------

              X99999     MM/DD/AA   XXXXXXXXXXXXXXXXXXXXXXXXX          999
              X99999     MM/DD/AA   XXXXXXXXXXXXXXXXXXXXXXXXX          999
              X99999     MM/DD/AA   XXXXXXXXXXXXXXXXXXXXXXXXX          999
              X99999     MM/DD/AA   XXXXXXXXXXXXXXXXXXXXXXXXX          999
              X99999     MM/DD/AA   XXXXXXXXXXXXXXXXXXXXXXXXX          999
              X99999     MM/DD/AA   XXXXXXXXXXXXXXXXXXXXXXXXX          999
              X99999     MM/DD/AA   XXXXXXXXXXXXXXXXXXXXXXXXX          999
              X99999     MM/DD/AA   XXXXXXXXXXXXXXXXXXXXXXXXX          999
              X99999     MM/DD/AA   XXXXXXXXXXXXXXXXXXXXXXXXX          999
              X99999     MM/DD/AA   XXXXXXXXXXXXXXXXXXXXXXXXX          999

                  ↓          ↓              ↓              ↓

1...+...10....+...20....+...30....+...40....+...50....+...60....+...70....+...80....
```

OBSERVACIONES GENERALES :

UTILIZADO POR :	FRECUENCIA : EVENTUAL
NUMERO DE COPIAS : 1	TAMANO DEL PAPEL : 80 COLUMNAS
REFERENCIA ESPECIAL :	

ESPECIFICACIONES DE SALIDA

TITULO: REPORTE DE PROYECTOS TERMINADOS

DISENO:

```
1...+...10....+...20....+...30....+...40....+...50....+...60....+...70....+...80....
```

```
RELACIONES EXTERNAS        ESCUELA SUPERIOR POLITECNICA DEL LITORAL        DD/MMM/AA
RER32310                   SISTEMA DE CONTROL DE CONVENIOS, CONTRATOS       HH:MM:SS
                           UNIVERSIDADES E INSTITUCIONES Y BECARIOS         PAG. 999
                                  REPORTE DE PROYECTOS TERMINADOS

CODIGO /        NOMBRE DE                UNIVERSIDAD O              UNIDAD
CONVENIO        PROYECTO                 INSTITUCION                BENEFICIADA
-------------------------------------------------------------------------------

X99999  XXXXXXXXXXXXXXXXXXXXXXXX  XXXXXXXXXXXXXXXXXXXX  XXXXXXXXXXXXXXXXXX
X99999  XXXXXXXXXXXXXXXXXXXXXXXX  XXXXXXXXXXXXXXXXXXXX  XXXXXXXXXXXXXXXXXX
X99999  XXXXXXXXXXXXXXXXXXXXXXXX  XXXXXXXXXXXXXXXXXXXX  XXXXXXXXXXXXXXXXXX
X99999  XXXXXXXXXXXXXXXXXXXXXXXX  XXXXXXXXXXXXXXXXXXXX  XXXXXXXXXXXXXXXXXX
X99999  XXXXXXXXXXXXXXXXXXXXXXXX  XXXXXXXXXXXXXXXXXXXX  XXXXXXXXXXXXXXXXXX
X99999  XXXXXXXXXXXXXXXXXXXXXXXX  XXXXXXXXXXXXXXXXXXXX  XXXXXXXXXXXXXXXXXX
X99999  XXXXXXXXXXXXXXXXXXXXXXXX  XXXXXXXXXXXXXXXXXXXX  XXXXXXXXXXXXXXXXXX
X99999  XXXXXXXXXXXXXXXXXXXXXXXX  XXXXXXXXXXXXXXXXXXXX  XXXXXXXXXXXXXXXXXX
X99999  XXXXXXXXXXXXXXXXXXXXXXXX  XXXXXXXXXXXXXXXXXXXX  XXXXXXXXXXXXXXXXXX
X99999  XXXXXXXXXXXXXXXXXXXXXXXX  XXXXXXXXXXXXXXXXXXXX  XXXXXXXXXXXXXXXXXX
X99999  XXXXXXXXXXXXXXXXXXXXXXXX  XXXXXXXXXXXXXXXXXXXX  XXXXXXXXXXXXXXXXXX
```

```
1...+...10....+...20....+...30....+...40....+...50....+...60....+...70....+...80....
```

OBSERVACIONES GENERALES :

UTILIZADO POR :	FRECUENCIA : EVENTUAL
NUMERO DE COPIAS : 1	TAMANO DEL PAPEL : 80 COLUMNAS
REFERENCIA ESPECIAL :	

ESPECIFICACIONES DE SALIDA

TITULO: REPORTE DE PROYECTOS INCONCLUSOS POR ABANDONO

DISENO:

```
1...+...10....+...20....+...30....+...40....+...50....+...60....+...70....+...80....
```

```
RELACIONES EXTERNAS      ESCUELA SUPERIOR POLITECNICA DEL LITORAL          DD/MMM/AA
RER32320              SISTEMA DE CONTROL DE CONVENIOS, CONTRATOS           HH:MM:SS
                      UNIVERSIDADES E INSTITUCIONES Y BECARIOS             PAG. 999
                   REPORTE DE PROYECTOS INCONCLUSOS POR ABANDONO

-------------------------------------------------------------------------------
CODIGO /        NOMBRE DE                UNIVERSIDAD O          UNIDAD
CONVENIO        PROYECTO                   INSTITUCION          BENEFICIADA
-------------------------------------------------------------------------------

X99999  XXXXXXXXXXXXXXXXXXXXXXXXX  XXXXXXXXXXXXXXXXXXXXX  XXXXXXXXXXXXXXXXXXXX
X99999  XXXXXXXXXXXXXXXXXXXXXXXXX  XXXXXXXXXXXXXXXXXXXXX  XXXXXXXXXXXXXXXXXXXX
X99999  XXXXXXXXXXXXXXXXXXXXXXXXX  XXXXXXXXXXXXXXXXXXXXX  XXXXXXXXXXXXXXXXXXXX
X99999  XXXXXXXXXXXXXXXXXXXXXXXXX  XXXXXXXXXXXXXXXXXXXXX  XXXXXXXXXXXXXXXXXXXX
X99999  XXXXXXXXXXXXXXXXXXXXXXXXX  XXXXXXXXXXXXXXXXXXXXX  XXXXXXXXXXXXXXXXXXXX
X99999  XXXXXXXXXXXXXXXXXXXXXXXXX  XXXXXXXXXXXXXXXXXXXXX  XXXXXXXXXXXXXXXXXXXX
X99999  XXXXXXXXXXXXXXXXXXXXXXXXX  XXXXXXXXXXXXXXXXXXXXX  XXXXXXXXXXXXXXXXXXXX
X99999  XXXXXXXXXXXXXXXXXXXXXXXXX  XXXXXXXXXXXXXXXXXXXXX  XXXXXXXXXXXXXXXXXXXX
X99999  XXXXXXXXXXXXXXXXXXXXXXXXX  XXXXXXXXXXXXXXXXXXXXX  XXXXXXXXXXXXXXXXXXXX
X99999  XXXXXXXXXXXXXXXXXXXXXXXXX  XXXXXXXXXXXXXXXXXXXXX  XXXXXXXXXXXXXXXXXXXX
```

```
1...+...10....+...20....+...30....+...40....+...50....+...60....+...70....+...80....
```

OBSERVACIONES GENERALES :

UTILIZADO POR :	FRECUENCIA : EVENTUAL
NUMERO DE COPIAS : 1	TAMANO DEL PAPEL : 80 COLUMNAS
REFERENCIA ESPECIAL :	

ESPECIFICACIONES DE SALIDA

TITULO: REPORTE DE PROYECTOS INCONCLUSOS CON JUSTIFICACION

DISENO:

```
1...+...10....+...20....+...30....+...40....+...50....+...60....+...70....+...80....
1  RELACIONES EXTERNAS    ESCUELA SUPERIOR POLITECNICA DEL LITORAL          DD/MMM/AA  1
2  RER32320             SISTEMA DE CONTROL DE CONVENIOS, CONTRATOS          HH:MM:SS   2
3                      UNIVERSIDADES E INSTITUCIONES Y BECARIOS             PAG. 999   3
4                    REPORTE DE PROYECTOS INCONCLUSOS CON JUSTIFICACION                 4
5                                                                                       5
6                                                                                       6
7  ---------------------------------------------------------------------------------    7
8  CODIGO /        NOMBRE DE              UNIVERSIDAD O          UNIDAD                8
9  CONVENIO        PROYECTO                 INSTITUCION          BENEFICIADA           9
10 ---------------------------------------------------------------------------------    10
11                                                                                      11
12 X99999  XXXXXXXXXXXXXXXXXXXXXXXXXX  XXXXXXXXXXXXXXXXXXXX  XXXXXXXXXXXXXXXXXXXX    12
13 X99999  XXXXXXXXXXXXXXXXXXXXXXXXXX  XXXXXXXXXXXXXXXXXXXX  XXXXXXXXXXXXXXXXXXXX    13
14 X99999  XXXXXXXXXXXXXXXXXXXXXXXXXX  XXXXXXXXXXXXXXXXXXXX  XXXXXXXXXXXXXXXXXXXX    14
15 X99999  XXXXXXXXXXXXXXXXXXXXXXXXXX  XXXXXXXXXXXXXXXXXXXX  XXXXXXXXXXXXXXXXXXXX    15
16 X99999  XXXXXXXXXXXXXXXXXXXXXXXXXX  XXXXXXXXXXXXXXXXXXXX  XXXXXXXXXXXXXXXXXXXX    16
17 X99999  XXXXXXXXXXXXXXXXXXXXXXXXXX  XXXXXXXXXXXXXXXXXXXX  XXXXXXXXXXXXXXXXXXXX    17
18 X99999  XXXXXXXXXXXXXXXXXXXXXXXXXX  XXXXXXXXXXXXXXXXXXXX  XXXXXXXXXXXXXXXXXXXX    18
19 X99999  XXXXXXXXXXXXXXXXXXXXXXXXXX  XXXXXXXXXXXXXXXXXXXX  XXXXXXXXXXXXXXXXXXXX    19
20 X99999  XXXXXXXXXXXXXXXXXXXXXXXXXX  XXXXXXXXXXXXXXXXXXXX  XXXXXXXXXXXXXXXXXXXX    20
21 X99999  XXXXXXXXXXXXXXXXXXXXXXXXXX  XXXXXXXXXXXXXXXXXXXX  XXXXXXXXXXXXXXXXXXXX    21
22 X99999  XXXXXXXXXXXXXXXXXXXXXXXXXX  XXXXXXXXXXXXXXXXXXXX  XXXXXXXXXXXXXXXXXXXX    22
23                                                                                      23
24                                                                                      24
25                                                                                      25
26                                                                                      26
27                                                                                      27
28                                                                                      28
29                                                                                      29
30                                                                                      30
31                                                                                      31
32                                                                                      32
33                                                                                      33
34                                                                                      34
35                                                                                      35
36                                                                                      36
37                                                                                      37
38                                                                                      38
39                                                                                      39
40                                                                                      40
41                                                                                      41
42                                                                                      42
43                                                                                      43
44                                                                                      44
45                                                                                      45
46                                                                                      46
47                                                                                      47
48                                                                                      48
49                                                                                      49
50                                                                                      50
51                                                                                      51
52                                                                                      52
53                                                                                      53
54                                                                                      54
55                                                                                      55
56                                                                                      56
57                                                                                      57
58                                                                                      58
59                                                                                      59
60                                                                                      60
1...+...10....+...20....+...30....+...40....+...50....+...60....+...70....+...80....
```

OBSERVACIONES GENERALES :

UTILIZADO POR :	FRECUENCIA : EVENTUAL
NUMERO DE COPIAS : 1	TAMANO DEL PAPEL : 80 COLUMNAS
REFERENCIA ESPECIAL :	

ESPECIFICACIONES DE SALIDA

TITULO: REPORTE DE PROYECTOS RETENIDOS

DISENO:

```
1...+...10....+...20....+...30....+...40....+...50....+...60....+...70....+...80....
1  RELACIONES EXTERNAS     ESCUELA SUPERIOR POLITECNICA DEL LITORAL          DD/MMM/AA  1
2  RER32320                SISTEMA DE CONTROL DE CONVENIOS, CONTRATOS        HH:MM:SS   2
3                          UNIVERSIDADES E INSTITUCIONES Y BECARIOS          PAG. 999   3
4                                REPORTE DE PROYECTOS RETENIDOS                       4
5                                                                                     5
6                                                                                     6
7  ------------------------------------------------------------------------------     7
8  CODIGO /        NOMBRE DE              UNIVERSIDAD O          UNIDAD              8
9  CONVENIO        PROYECTO               INSTITUCION            BENEFICIADA         9
10 ------------------------------------------------------------------------------    10
11                                                                                    11
12 X99999  XXXXXXXXXXXXXXXXXXXXXXXXXX  XXXXXXXXXXXXXXXXXXXX  XXXXXXXXXXXXXXXXXXXX  12
13 X99999  XXXXXXXXXXXXXXXXXXXXXXXXXX  XXXXXXXXXXXXXXXXXXXX  XXXXXXXXXXXXXXXXXXXX  13
14 X99999  XXXXXXXXXXXXXXXXXXXXXXXXXX  XXXXXXXXXXXXXXXXXXXX  XXXXXXXXXXXXXXXXXXXX  14
15 X99999  XXXXXXXXXXXXXXXXXXXXXXXXXX  XXXXXXXXXXXXXXXXXXXX  XXXXXXXXXXXXXXXXXXXX  15
16 X99999  XXXXXXXXXXXXXXXXXXXXXXXXXX  XXXXXXXXXXXXXXXXXXXX  XXXXXXXXXXXXXXXXXXXX  16
17 X99999  XXXXXXXXXXXXXXXXXXXXXXXXXX  XXXXXXXXXXXXXXXXXXXX  XXXXXXXXXXXXXXXXXXXX  17
18 X99999  XXXXXXXXXXXXXXXXXXXXXXXXXX  XXXXXXXXXXXXXXXXXXXX  XXXXXXXXXXXXXXXXXXXX  18
19 X99999  XXXXXXXXXXXXXXXXXXXXXXXXXX  XXXXXXXXXXXXXXXXXXXX  XXXXXXXXXXXXXXXXXXXX  19
20 X99999  XXXXXXXXXXXXXXXXXXXXXXXXXX  XXXXXXXXXXXXXXXXXXXX  XXXXXXXXXXXXXXXXXXXX  20
21 X99999  XXXXXXXXXXXXXXXXXXXXXXXXXX  XXXXXXXXXXXXXXXXXXXX  XXXXXXXXXXXXXXXXXXXX  21
22 X99999  XXXXXXXXXXXXXXXXXXXXXXXXXX  XXXXXXXXXXXXXXXXXXXX  XXXXXXXXXXXXXXXXXXXX  22
23 X99999  XXXXXXXXXXXXXXXXXXXXXXXXXX  XXXXXXXXXXXXXXXXXXXX  XXXXXXXXXXXXXXXXXXXX  23
24                                                                                    24
25                                                                                    25
26                                                                                    26
27                                                                                    27
28                                                                                    28
29                                                                                    29
30                                                                                    30
31                                                                                    31
32                                                                                    32
33                                                                                    33
34                                                                                    34
35                                                                                    35
36                                                                                    36
37                                                                                    37
38                                                                                    38
39                                                                                    39
40                                                                                    40
41                                                                                    41
42                                                                                    42
43                                                                                    43
44                                                                                    44
45                                                                                    45
46                                                                                    46
47                                                                                    47
48                                                                                    48
49                                                                                    49
50                                                                                    50
51                                                                                    51
52                                                                                    52
53                                                                                    53
54                                                                                    54
55                                                                                    55
56                                                                                    56
57                                                                                    57
58                                                                                    58
59                                                                                    59
60                                                                                    60
1...+...10....+...20....+...30....+...40....+...50....+...60....+...70....+...80....
```

OBSERVACIONES GENERALES :

UTILIZADO POR :	FRECUENCIA : EVENTUAL
NUMERO DE COPIAS : 1	TAMANO DEL PAPEL : 80 COLUMNAS
REFERENCIA ESPECIAL :	

ESPECIFICACIONES DE SALIDA

TITULO: REPORTE DE UNIVERSIDADES E INSTITUCIONES CON CONVENIO O SIN CONVENIOS

DISENO:

```
1...+...10....+...20....+...30....+...40....+...50....+...60....+...70....+...80....
1  RELACIONES EXTERNAS    ESCUELA SUPERIOR POLITECNICA DEL LITORAL          DD/MMM/AA  1
2  RER43100               SISTEMA DE CONTROL DE CONVENIOS, CONTRATOS        HH:MM:SS   2
3                         UNIVERSIDADES E INSTITUCIONES Y BECARIOS          PAG. 999   3
4                 REPORTE DE UNIVERSIDADES E INSTITUCIONES XXX XXXXXXXXXX              4
5                                                                                      5
6                                                                                      6
7  ------------------------------------------------------------------------------      7
8  CODIGO      NOMBRE              PAIS                  DESCRIPCION                  8
9  ------------------------------------------------------------------------------      9
10                                                                                     10
11 XX999       XXXXXXXXXXXXXXXX    XXXXXXXXXXXXXXXXXXXX  XXXXXXXXXXXXXXXXXXXXXXXXXXXX 11
12             XXXXXXXXXXXXXXXX    XXXXXXXXXXXXXXXXXXXX  XXXXXXXXXXXXXXXXXXXXXXXXXXXX 12
13                                                       XXXXXXXXXXXXXXXXXXXXXXXXXXXX 13
14                                                                                     14
15 XX999       XXXXXXXXXXXXXXXX    XXXXXXXXXXXXXXXXXXXX  XXXXXXXXXXXXXXXXXXXXXXXXXXXX 15
16             XXXXXXXXXXXXXXXX    XXXXXXXXXXXXXXXXXXXX  XXXXXXXXXXXXXXXXXXXXXXXXXXXX 16
17                                                       XXXXXXXXXXXXXXXXXXXXXXXXXXXX 17
18                                                                                     18
19 XX999       XXXXXXXXXXXXXXXX    XXXXXXXXXXXXXXXXXXXX  XXXXXXXXXXXXXXXXXXXXXXXXXXXX 19
20             XXXXXXXXXXXXXXXX    XXXXXXXXXXXXXXXXXXXX  XXXXXXXXXXXXXXXXXXXXXXXXXXXX 20
21                                                       XXXXXXXXXXXXXXXXXXXXXXXXXXXX 21
22                                                                                     22
23 XX999       XXXXXXXXXXXXXXXX    XXXXXXXXXXXXXXXXXXXX  XXXXXXXXXXXXXXXXXXXXXXXXXXXX 23
24             XXXXXXXXXXXXXXXX    XXXXXXXXXXXXXXXXXXXX  XXXXXXXXXXXXXXXXXXXXXXXXXXXX 24
25                                                       XXXXXXXXXXXXXXXXXXXXXXXXXXXX 25
26                                                                                     26
27 XX999       XXXXXXXXXXXXXXXX    XXXXXXXXXXXXXXXXXXXX  XXXXXXXXXXXXXXXXXXXXXXXXXXXX 27
28             XXXXXXXXXXXXXXXX    XXXXXXXXXXXXXXXXXXXX  XXXXXXXXXXXXXXXXXXXXXXXXXXXX 28
29                                                       XXXXXXXXXXXXXXXXXXXXXXXXXXXX 29
30                                                                                     30
31 XX999       XXXXXXXXXXXXXXXX    XXXXXXXXXXXXXXXXXXXX  XXXXXXXXXXXXXXXXXXXXXXXXXXXX 31
32             XXXXXXXXXXXXXXXX    XXXXXXXXXXXXXXXXXXXX  XXXXXXXXXXXXXXXXXXXXXXXXXXXX 32
33                                                       XXXXXXXXXXXXXXXXXXXXXXXXXXXX 33
34                                                                                     34
35 XX999       XXXXXXXXXXXXXXXX    XXXXXXXXXXXXXXXXXXXX  XXXXXXXXXXXXXXXXXXXXXXXXXXXX 35
36             XXXXXXXXXXXXXXXX    XXXXXXXXXXXXXXXXXXXX  XXXXXXXXXXXXXXXXXXXXXXXXXXXX 36
37                                                       XXXXXXXXXXXXXXXXXXXXXXXXXXXX 37
38                                                                                     38
39                                                                                     39
40                                                                                     40
41                                                                                     41
42                                                                                     42
43                                                                                     43
44                                                                                     44
45                                                                                     45
46                                                                                     46
47                                                                                     47
48                                                                                     48
49                                                                                     49
50                                                                                     50
51                                                                                     51
52                                                                                     52
53                                                                                     53
54                                                                                     54
55                                                                                     55
56                                                                                     56
57                                                                                     57
58                                                                                     58
59                                                                                     59
60                                                                                     60
61                                                                                     61
62                                                                                     62
63                                                                                     63
64                                                                                     64
65                                                                                     65
66                                                                                     66
67                                                                                     67
68                                                                                     68
69                                                                                     69
70                                                                                     70
71                                                                                     71
72                                                                                     72
73                                                                                     73
74                                                                                     74
75                                                                                     75
76                                                                                     76
77                                                                                     77
78                                                                                     78
79                                                                                     79
80                                                                                     80
81                                                                                     81
82                                                                                     82
83                                                                                     83
84                                                                                     84
85                                                                                     85
86                                                                                     86
87                                                                                     87
88                                                                                     88
89                                                                                     89
90                                                                                     90
91                                                                                     91
92                                                                                     92
93                                                                                     93
94                                                                                     94
95                                                                                     95
96                                                                                     96
97                                                                                     97
98                                                                                     98
99                                                                                     99
1...+...10....+...20....+...30....+...40....+...50....+...60....+...70....+...80....
```

OBSERVACIONES GENERALES :

UTILIZADO POR :	FRECUENCIA : EVENTUAL
NUMERO DE COPIAS : 1	TAMANO DEL PAPEL : 80 COLUMNAS
REFERENCIA ESPECIAL :	

ESPECIFICACIONES DE SALIDA

TITULO: REPORTE DE UNIVERSIDADES E INSTITUCIONES POR PAISES

DISENO:

```
1...+...10....+...20....+...30....+...40....+...50....+...60....+...70....+...80....
RELACIONES EXTERNAS   ESCUELA SUPERIOR POLITECNICA DEL LITORAL          DD/MMM/AA
RER43200              SISTEMA DE CONTROL DE CONVENIOS, CONTRATOS        HH:MM:SS
                      UNIVERSIDADES E INSTITUCIONES Y BECARIOS          PAG. 999
            REPORTE DE UNIVERSIDADES E INSTITUCIONES EN  XXXXXXXXXXXXXXX

CODIGO      NOMBRE              RECTOR                  DESCRIPCION

XX999       XXXXXXXXXXXXXXX     XXXXXXXXXXXXXXXXXXXX    XXXXXXXXXXXXXXXXXXXXXXXXXXXXXXXX
                                                        XXXXXXXXXXXXXXXXXXXXXXXXXXXXXXXX
                                                        XXXXXXXXXXXXXXXXXXXXXXXXXXXXXXXX
XX999       XXXXXXXXXXXXXXX     XXXXXXXXXXXXXXXXXXXX    XXXXXXXXXXXXXXXXXXXXXXXXXXXXXXXX
                                                        XXXXXXXXXXXXXXXXXXXXXXXXXXXXXXXX
                                                        XXXXXXXXXXXXXXXXXXXXXXXXXXXXXXXX
XX999       XXXXXXXXXXXXXXX     XXXXXXXXXXXXXXXXXXXX    XXXXXXXXXXXXXXXXXXXXXXXXXXXXXXXX
                                                        XXXXXXXXXXXXXXXXXXXXXXXXXXXXXXXX
                                                        XXXXXXXXXXXXXXXXXXXXXXXXXXXXXXXX
XX999       XXXXXXXXXXXXXXX     XXXXXXXXXXXXXXXXXXXX    XXXXXXXXXXXXXXXXXXXXXXXXXXXXXXXX
                                                        XXXXXXXXXXXXXXXXXXXXXXXXXXXXXXXX
                                                        XXXXXXXXXXXXXXXXXXXXXXXXXXXXXXXX
XX999       XXXXXXXXXXXXXXX     XXXXXXXXXXXXXXXXXXXX    XXXXXXXXXXXXXXXXXXXXXXXXXXXXXXXX
                                                        XXXXXXXXXXXXXXXXXXXXXXXXXXXXXXXX
                                                        XXXXXXXXXXXXXXXXXXXXXXXXXXXXXXXX
XX999       XXXXXXXXXXXXXXX     XXXXXXXXXXXXXXXXXXXX    XXXXXXXXXXXXXXXXXXXXXXXXXXXXXXXX
                                                        XXXXXXXXXXXXXXXXXXXXXXXXXXXXXXXX
                                                        XXXXXXXXXXXXXXXXXXXXXXXXXXXXXXXX
XX999       XXXXXXXXXXXXXXX     XXXXXXXXXXXXXXXXXXXX    XXXXXXXXXXXXXXXXXXXXXXXXXXXXXXXX
                                                        XXXXXXXXXXXXXXXXXXXXXXXXXXXXXXXX
                                                        XXXXXXXXXXXXXXXXXXXXXXXXXXXXXXXX
XX999       XXXXXXXXXXXXXXX     XXXXXXXXXXXXXXXXXXXX    XXXXXXXXXXXXXXXXXXXXXXXXXXXXXXXX
                                                        XXXXXXXXXXXXXXXXXXXXXXXXXXXXXXXX
                                                        XXXXXXXXXXXXXXXXXXXXXXXXXXXXXXXX
1...+...10....+...20....+...30....+...40....+...50....+...60....+...70....+...80....
```

OBSERVACIONES GENERALES :

UTILIZADO POR :	FRECUENCIA : EVENTUAL
NUMERO DE COPIAS : 1	TAMANO DEL PAPEL : 80 COLUMNAS
REFERENCIA ESPECIAL :	

ESPECIFICACIONES DE SALIDA

TITULO: REPORTE GENERAL DE UNIVERSIDADES E INSTITUCIONES

DISENO:

```
1...+...10....+...20....+...30....+...40....+...50....+...60....+...70....+...80....
1  RELACIONES EXTERNAS   ESCUELA SUPERIOR POLITECNICA DEL LITORAL          DD/MMM/AA  1
2  RER43300              SISTEMA DE CONTROL DE CONVENIOS, CONTRATOS        HH:MM:SS   2
3                          UNIVERSIDADES E INSTITUCIONES Y BECARIOS         PAG. 999   3
4                       REPORTE GENERAL DE UNIVERSIDADES E INSTITUCIONES               4
5                                                                                      5
6                                                                                      6
7  CODIGO      NOMBRE                PAIS                  DESCRIPCION                 7
8  ----------  --------------------  --------------------  --------------------------  8
9                                                                                      9
10 XX999       XXXXXXXXXXXXXXXX      XXXXXXXXXXXXXXXXXXXX  XXXXXXXXXXXXXXXXXXXXXXXXXX  10
11                                                         XXXXXXXXXXXXXXXXXXXXXXXXXX  11
12                                                         XXXXXXXXXXXXXXXXXXXXXXXXXX  12
13 XX999       XXXXXXXXXXXXXXXX      XXXXXXXXXXXXXXXXXXXX  XXXXXXXXXXXXXXXXXXXXXXXXXX  13
14                                                         XXXXXXXXXXXXXXXXXXXXXXXXXX  14
15                                                         XXXXXXXXXXXXXXXXXXXXXXXXXX  15
16 XX999       XXXXXXXXXXXXXXXX      XXXXXXXXXXXXXXXXXXXX  XXXXXXXXXXXXXXXXXXXXXXXXXX  16
17                                                         XXXXXXXXXXXXXXXXXXXXXXXXXX  17
18                                                         XXXXXXXXXXXXXXXXXXXXXXXXXX  18
19 XX999       XXXXXXXXXXXXXXXX      XXXXXXXXXXXXXXXXXXXX  XXXXXXXXXXXXXXXXXXXXXXXXXX  19
20                                                         XXXXXXXXXXXXXXXXXXXXXXXXXX  20
21                                                         XXXXXXXXXXXXXXXXXXXXXXXXXX  21
22 XX999       XXXXXXXXXXXXXXXX      XXXXXXXXXXXXXXXXXXXX  XXXXXXXXXXXXXXXXXXXXXXXXXX  22
23                                                         XXXXXXXXXXXXXXXXXXXXXXXXXX  23
24                                                         XXXXXXXXXXXXXXXXXXXXXXXXXX  24
25 XX999       XXXXXXXXXXXXXXXX      XXXXXXXXXXXXXXXXXXXX  XXXXXXXXXXXXXXXXXXXXXXXXXX  25
26                                                         XXXXXXXXXXXXXXXXXXXXXXXXXX  26
27                                                         XXXXXXXXXXXXXXXXXXXXXXXXXX  27
28 XX999       XXXXXXXXXXXXXXXX      XXXXXXXXXXXXXXXXXXXX  XXXXXXXXXXXXXXXXXXXXXXXXXX  28
29                                                         XXXXXXXXXXXXXXXXXXXXXXXXXX  29
30                                                         XXXXXXXXXXXXXXXXXXXXXXXXXX  30
31 XX999       XXXXXXXXXXXXXXXX      XXXXXXXXXXXXXXXXXXXX  XXXXXXXXXXXXXXXXXXXXXXXXXX  31
32                                                         XXXXXXXXXXXXXXXXXXXXXXXXXX  32
33                                                         XXXXXXXXXXXXXXXXXXXXXXXXXX  33
34 XX999       XXXXXXXXXXXXXXXX      XXXXXXXXXXXXXXXXXXXX  XXXXXXXXXXXXXXXXXXXXXXXXXX  34
35                                                         XXXXXXXXXXXXXXXXXXXXXXXXXX  35
36                                                         XXXXXXXXXXXXXXXXXXXXXXXXXX  36
37                                                                                     37
38                                                                                     38
39                                                                                     39
40                                                                                     40
41                                                                                     41
42                                                                                     42
43                                                                                     43
44                                                                                     44
45                                                                                     45
46                                                                                     46
47                                                                                     47
48                                                                                     48
49                                                                                     49
50                                                                                     50
51                                                                                     51
52                                                                                     52
53                                                                                     53
54                                                                                     54
55                                                                                     55
56                                                                                     56
57                                                                                     57
58                                                                                     58
59                                                                                     59
60                                                                                     60
1...+...10....+...20....+...30....+...40....+...50....+...60....+...70....+...80....
```

OBSERVACIONES GENERALES :

UTILIZADO POR :	FRECUENCIA : EVENTUAL
NUMERO DE COPIAS : 1	TAMANO DEL PAPEL : 80 COLUMNAS
REFERENCIA ESPECIAL :	